CATALOGO GENERALE

2006

- CATALOGO GENERALE 2006 -

MATRA®

- CATALOGO GENERALE 2006 -

INDICE / INDEX

POMPE AUTOADESCANTI - SELF-PRIMING PUMPS

JMC 4
T jet 6
TS jet 8
INOX 10
T jet 2 impellers 12
AP 14

POMPE PERIFERICHE AUTOADESCANTI - SELF-PRIMING PERIPHERAL PUMPS

PA 16
TB 18

POMPE PERIFERICHE - PERIPHERAL PUMPS

CM6 / CP 20

POMPE CENTRIFUGHE - CENTRIFUGAL PUMPS

CD 22
CD / S 24
CM Normalizzate / close coupled 26
MA asse nudo / bare shaft 32
CS 38
ES 40
CH 42
CR 44

POMPE CENTRIFUGHE MULTIGIRANTE - MULTISTAGE CENTRIFUGAL PUMPS

2CD-2CB 46
2CD / S 48
MB 50
MP 52
MX girante inox / SS impeller 54
MS 56
MH girante inox / SS impeller 60
MH / S 62
EPVMI 64

POMPE AD INGRANAGGI - GEAR PUMPS

BMF 74
MBM 76

POMPE CORRENTE CONTINUA 12-24V - 12-24V DC PUMPS

ACC-BCC 78
EFGHIL 79
Q-JET 80
T-INOX 81
PA 12/24V 82
PB 12/24V 83
V-CC Z-CC 84
YACHT MAXI 85

POMPE BISENSO - TWO WAY PUMPS

MOD 86

POMPE PER PISCINA - SWIMMING POOL PUMPS

MICRA 87
MINI 88
MAXI ND 89

POMPE PER CIRCOLAZIONE ACQUA CALDA/FREDDA - PUMPS FOR HOT/COLD WATER CIRCULATION

ML 90
ML4D / ML2D 98
GHN / SAN 106

GHN / SAN / GHND		110
EGHN		124
EGHN / EGHND / EGHN-L / EGHND-L		126
NMT / NMTD		134
POMPE SOMMERGIBILI - SUBMERSIBLE PUMPS		
DROP/S - DROP VOX/S	1	136
DP 40-60	1	138
DP/DPV 80-100	1	140
JOLLY 1	1	142
JOLLY/S	1	144
JOLLY 50-100	1	146
DRENO	1	148
DRENO 100S - 150S	1	150
MAXIMA 120/S	2	152
S-RE	2	154
S-RP	2	156
DG	2	160
VORTEX	2	162
VORTEXPORT 800-3000	2	164
DX	2	166
STEELVORT	2	168
STEELVORT/S	3	170
VORTINOX 100/S 120/S 150/S	3	172
SZ-GE	3	174
SZ-GO	3	176
SZ-GP	3	178
SZ-GN	4	180
CUT	4	182
ST-RS	4	184
ST-RE	5	186
ST-RN		188
ST-RP		190
HH-PE		192
HH-PN		194
HH-PP		196
LP		198
MOTORI SOMMERSI - SUBMERSIBLE MOTORS		
4MS		200
ELETTROPOMPA SOMMERSA PERIFERICA - SUBMERSIBLE PERIPHERAL PUMP		
4PS100		202
ELETTROPOMPA SOMMERSA MULTISTADIO - MULTISTAGE SUBMERSIBLE PUMP		
SM		204
ELETTROPOMPE SOMMERSE 4” - 4” DEEPWELL PUMPS		
S95-S100		206
4S-M...X		210
ELETTROPOMPE SOMMERSE 6” - 6” DEEPWELL PUMPS		
S6		216
S6X		220
ACCESSORI - ACCESSORIES		
Quadri elettrici - *Control panels*		228
Valvole ritegno a palla - *Ball check valves*		235
Curve di aspirazione - *Intake valves*		236
Dispositivo accoppiamento da fondo - *Coupling foot base*		237
Stazione di raccolta - *Collecting station for waste waters*		238
DATI TECNICI - TECHNICAL DATA		
Perdite di carico - *Charge losses*		205B
Sezione cavi - *Cable section*		215B

1 = acque chiare o leggermente cariche / *clean or slightly dirty waters*
2 = acque cariche / *dirty waters*
3 = trituratrici / *grinding pumps*
4 = alta prevalenza / *high head pumps*
5 = impieghi gravosi / *special application*

serie/series

JMC/JMRC

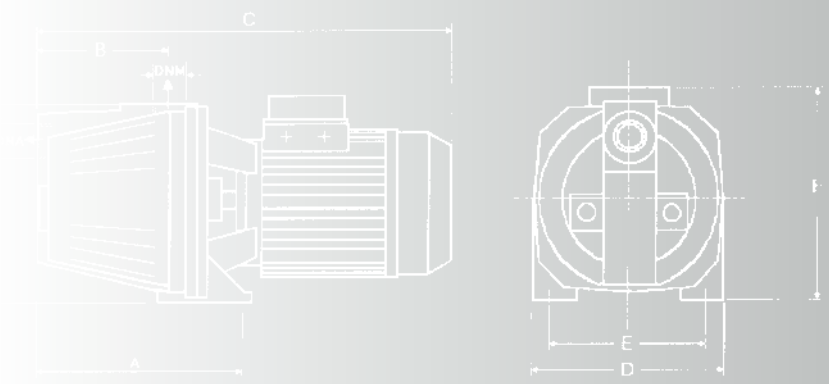

GENERALITA' / *FEATURES*

Elettropompe autoadescanti tipo jet, indicate per aspirazioni fino ad 8/9 metri di profondità, specialmente in presenza di acque miscelate a gas.

Self –priming jet-type electric pumps, fit four suction up to 8/9 m deep, especially in the presence of water mixed with gas.

MATERIALI / *MATERIALS*

- Corpo pompa in ghisa
- Supporto motore in lega di alluminio
- Albero in acciaio inox AISI 416
- Girante, diffusore a vaschetta in noryl rinforzato vetro (GFN2V)
- Tenuta meccanica in ceramica grafite

- *Cast-iron pump body*
- *Aluminium alloy motor bracket*
- *Stainless steel shaft AISI 416*
- *Impeller, diffuser of noryl strengthened with glass fibre (GFN2V)*
- *Ceramic graphite mechanical seal*

MOTORE / *MOTOR*

- Motore chiuso autoventilato
- Grado di protezione IP44
- Isolamento classe F
- Alimentazione monofase 230V-50Hz, con protezione termica e condensatore permanentemente inserito
- Alimentazione trifase 230/400V-50Hz, con protezione a cura dell'utilizzatore

- *Enclosed self-ventilated motor*
- *Protection degree IP44*
- *Isolation class F*
- *Single-phase feeding 230V-50Hz, with built-in motor protector, capacitor permanently connected*
- *Three-phase feeding 230/400V-50Hz, with protection at user's care*

LIMITI DI IMPIEGO / *OPERATING CONDITIONS*

- Pressione massima 6 bar
- Temperatura acqua max. 50°C

- *Max. pressure 6 bar*
- *Max. water temperature 50°C*

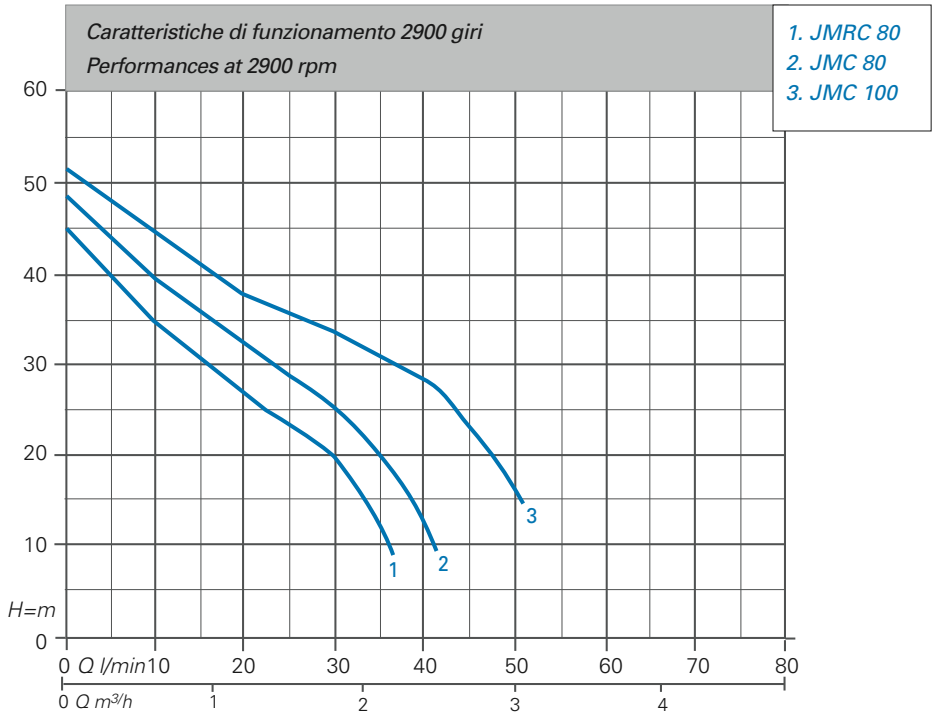

CARATTERISTICHE TECNICHE 2900 GIRI / *TECHNICAL PERFORMANCES AT 2900 RPM*

Modello *Model*		Pot. nominale *Nominal power*		AMPERE		Q=Portata - *Capacity*					
						m³/h 0,6	1,2	1,8	2,1	2,4	3,0
						l/min 10	20	30	35	40	50
Monofase *Single-phase* 230V 50Hz	Trifase *Three-phase* 230/400V 50Hz	Hp P2	kW P2	Monofase *Single-phase* 230V	Trifase *Three-phase* 400V	Prevalenza manometrica totale in m. C.A. *Total head in meters w.c.*					
JMRC 80	JMRCt 80	0,8	0,59	3,6	1,3	35	27	20,5	11,5		
JMC 80	JMCt 80	0,8	0,59	3,7	1,4	39,5	32	25	20,5	12,5	
JMC 100	JMCt 100	1,0	0,74	4,6	2,2	44,5	37,5	32	29	27	15,5

Caratteristiche di funzionamento per servizio continuo, con altezza di aspirazione fino a 9 mt e y=1 Kg/dm³. Per aspirazione oltre 5 mt. installare un tubo aspirante con diametro interno maggiore del diametro della bocca aspirante.
Performance specified refer to continuous operation, with a manometric suction lift of 9 m. and y=1 Kg/dm³. For suction over 5 m. install a sucking pipe with internal diameter larger than the suction connection.

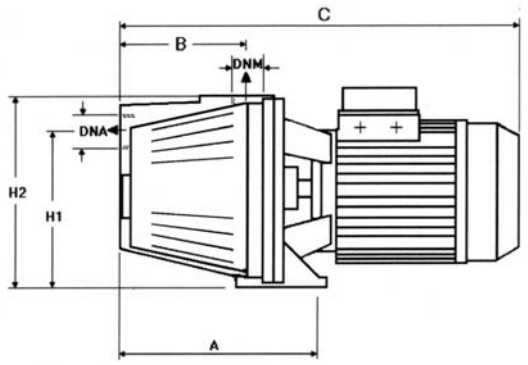

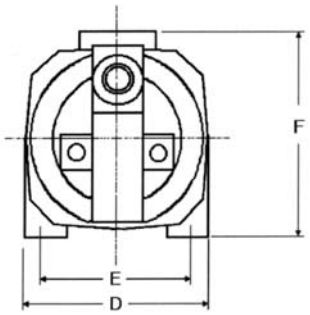

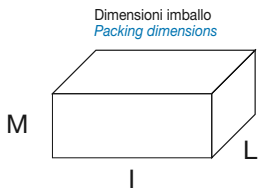

MODELLO POMPA *PUMP'S MODEL*	DIMENSIONI POMPA mm *PUMP'S DIMENSIONS mm*										DIMENSIONI IMBALLO mm *PACKING DIMENSIONS mm*			PESO *WEIGHT*
	A	B	C	D	E	F	H1	H2	DNA	DNM	I	L	M	kg
JMRC 80	170	98	353	180	140	192	155	195	1"G	1"G	400	210	235	9,5
JMC 80	170	98	365	180	140	202	155	195	1"G	1"G	400	210	235	10,7
JMC 100	170	98	365	180	140	202	155	195	1"G	1"G	400	210	235	11,7

T

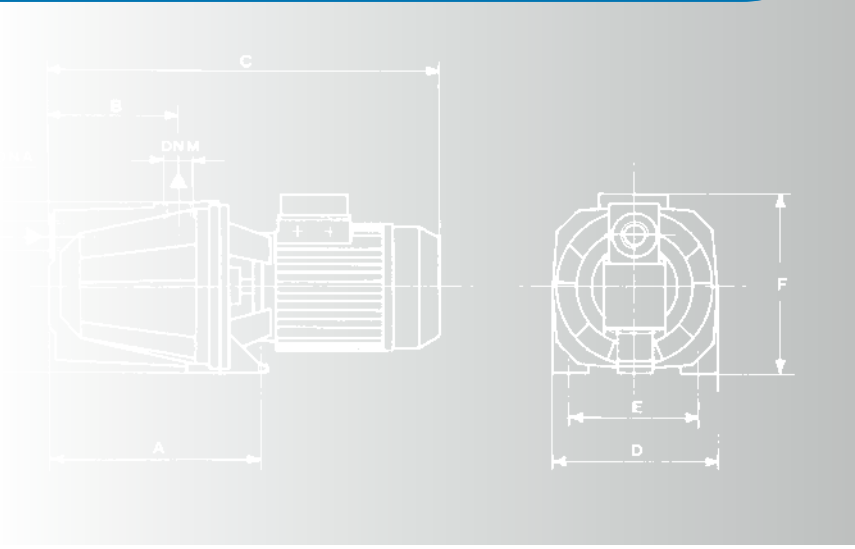

GENERALITA' / *FEATURES*

Elettropompe autoadescanti tipo jet, indicate per aspirazioni fino ad 8/9 metri di profondità, specialmente in presenza di acque miscelate a gas.

Self–priming jet-type electric pumps, fit for suction up to 8/9 m deep, especially in the presence of water mixed with gas.

MATERIALI / *MATERIALS*

- Corpo pompa in ghisa
- Supporto motore in ghisa o lega di alluminio
- Albero in acciaio inox AISI 416
- Girante, diffusore in noryl
- Tenuta meccanica in ceramica grafite

- *Cast-iron pump body*
- *Cast-iron or aluminium alloy motor bracket*
- *Stainless steel shaft AISI 416*
- *Impeller, diffuser of noryl*
- *Ceramic graphite mechanical seal*

MOTORE / *MOTOR*

- Motore chiuso autoventilato
- Grado di protezione IP44
- Isolamento classe F
- Alimentazione monofase 230V-50Hz, con protezione termica e condensatore permanentemente inserito
- Alimentazione trifase 230/400V-50Hz, con protezione a cura dell'utilizzatore

- *Enclosed self-ventilated motor*
- *Protection degree IP44*
- *Isolation class F*
- *Single-phase feeding 230V-50Hz, with built-in motor protector, capacitor permanently connected*
- *Three-phase feeding 230/400V-50Hz, with protection at user's care*

LIMITI DI IMPIEGO / *OPERATING CONDITIONS*

- Pressione massima 6 bar
- Temperatura acqua max. 50°C

- *Max. pressure 6 bar*
- *Max. water temperature 50°C*

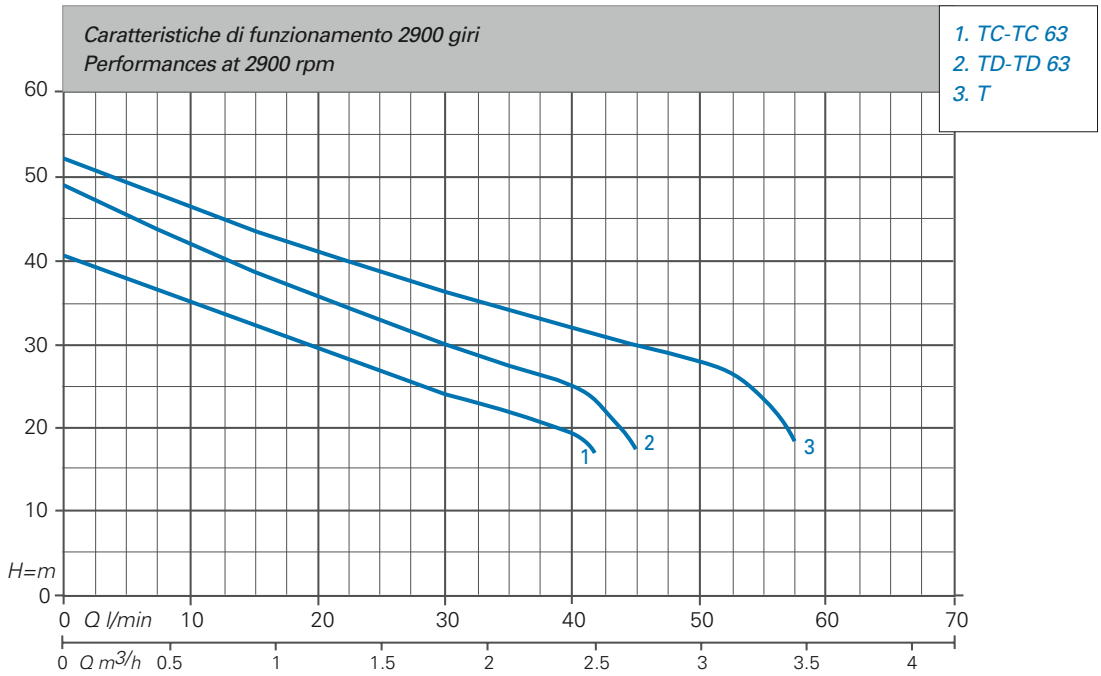

CARATTERISTICHE TECNICHE 2900 GIRI / *TECHNICAL PERFORMANCES AT 2900 RPM*

Modello *Model*		Pot. nominale *Nominal power*		AMPERE		Q=Portata - *capacity*				
						m³/h 0,6	1,2	1,8	2,4	3,0
						l/min 10	20	30	40	50
Monofase *Single-phase* 230V 50Hz	Trifase *Three-phase* 230/400V 50Hz	Hp P2	kW P2	Monofase *Single-phase* 230V	Trifase *Three-phase* 400V	Prevalenza manometrica totale in m. C.A. *Total head in meters w.c.*				
TC 63	TCt 63	0,6	0,44	3,0	1,0	35	29,5	24	20	
TC	TCt	0,6	0,44	3,2	1,2	35	29,5	24	20	
TD 63	TDt 63	0,8	0,59	3,6	1,3	42	36	30	25	
TD	TDt	0,8	0,59	3,7	1,4	42	36	30	25	
T	Tt	1,0	0,74	4,7	2,3	47	42	37	32	27

Caratteristiche di funzionamento per servizio continuo, con altezza di aspirazione fino a 9 mt e y=1 Kg/dm³. Per aspirazione oltre 5 mt. installare un tubo aspirante con diametro interno maggiore del diametro della bocca aspirante.
Performance specified refer to continuous operation, with a manometric suction lift of 9 m. and y=1 Kg/dm³. For suction over 5 m. install a sucking pipe with internal diameter larger than the suction connection.

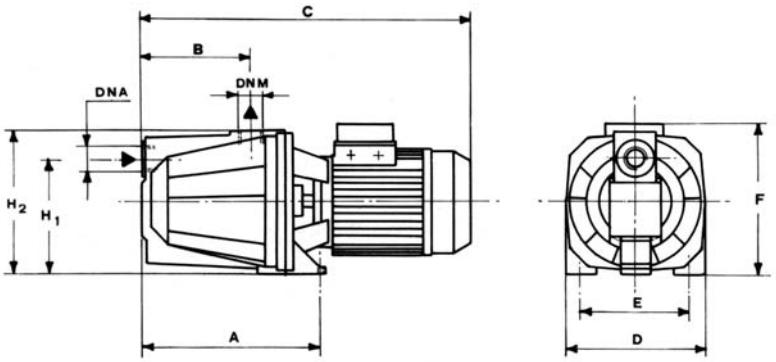

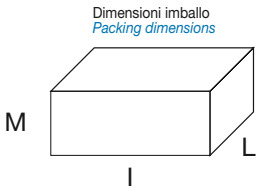

MODELLO POMPA *PUMP'S MODEL*	DIMENSIONI POMPA mm *PUMP'S DIMENSIONS mm*										DIMENSIONI IMBALLO mm *PACKING DIMENSIONS mm*			PESO *WEIGHT*
	A	B	C	D	E	F	H1	H2	DNA	DNM	I	L	M	kg
TC 63	230	140	395	180	140	195	152	185	1"G	1"G	440	200	225	14
TC	230	140	420	180	140	195	152	185	1"G	1"G	440	200	225	15,2
TD 63	230	140	395	180	140	195	152	185	1"G	1"G	440	200	225	14,4
TD	230	140	420	180	140	195	152	185	1"G	1"G	440	200	225	15,8
T	230	140	420	180	140	195	152	185	1"G	1"G	440	200	225	17

T/S

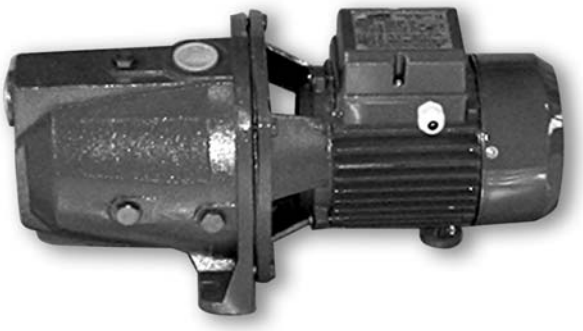

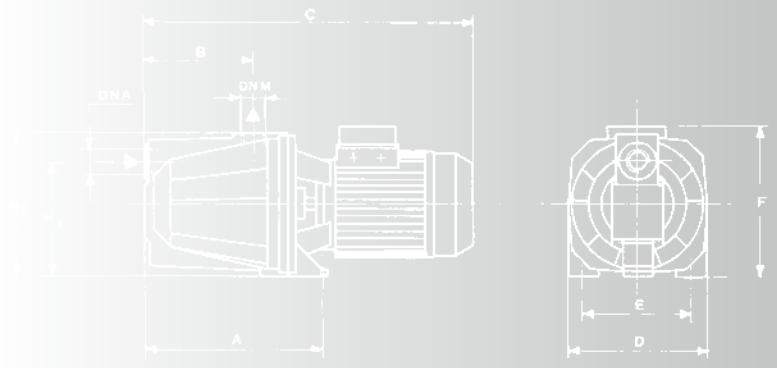

GENERALITA' / *FEATURES*

Elettropompe autoadescanti tipo jet, indicate per aspirazioni fino ad 8/9 metri di profondità, specialmente in presenza di acque miscelate a gas. Le elettropompe serie 'S' sono prodotte in Estremo Oriente su progetto italiano di EDP International. Queste elettropompe rispettano la Direttiva Macchine e sono collaudate in Italia.

Self –priming jet-type electric pumps, fit four suction up to 8/9 m deep, especially in the presence of water mixed with gas. The 'S' series electric pumps are manufactured in the Far East according to an Italian project made by EDP International. These electric pumps comply with the Machine Directives and are tested in Italy.

MATERIALI / *MATERIALS*

- Corpo pompa in ghisa
- Supporto motore in ghisa
- Albero in acciaio inox AISI 416
- Girante in ottone, diffusore in noryl noryl rinforzato vetro (GFN2V)
- Tenuta meccanica

- *Cast-iron pump body*
- *Cast-iron motor bracket*
- *Stainless steel shaft AISI 416*
- *Brass impeller, diffuser of noryl strengthened with glass fibre (GFN2V)*
- *Mechanical seal*

MOTORE / *MOTOR*

- Motore chiuso autoventilato
- Grado di protezione IP44
- Alimentazione monofase 230V-50Hz, autoprotetto con condensatore permanentemente inserito
- Alimentazione trifase 230/400V-50Hz, con protezione a cura dell'utente

- *Enclosed self-ventilated motor*
- *Protection degree IP44*
- *Single-phase feeding 230V-50Hz, with built-in motor protector, capacitor permanently connected*
- *Tree-phase feed 230/400V-50Hz, protection at user's care*

LIMITI DI IMPIEGO / *OPERATIING CONDITIONS*

- Pressione massima 5 bar
- Temperatura acqua max. 50°C

- *Max. pressure 5 bar*
- *Max. water temperature 50°C*

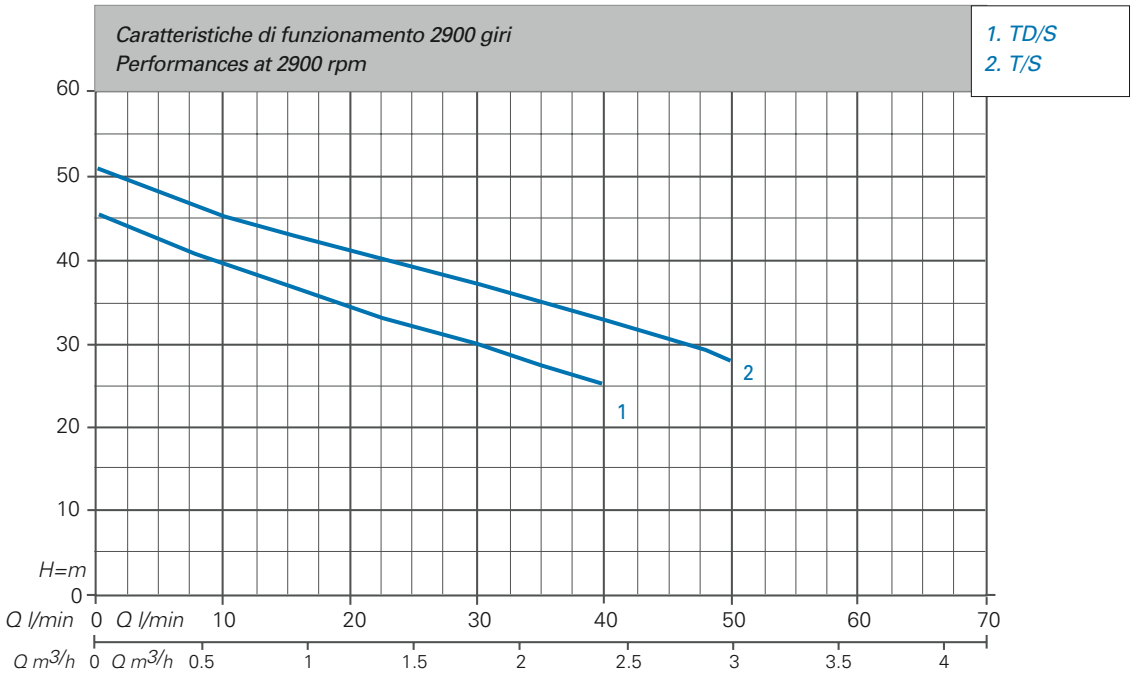

CARATTERISTICHE TECNICHE 2900 GIRI / *TECHNICAL PERFORMANCES AT 2900 RPM*

Modello *Model*		Pot. nominale *Nominal power*		AMPERE		Q=Portata - *capacity*				
						m³/h 0,3	1,2	1,8	2,4	3,0
						l/min 5	20	30	40	50
Monofase *Single-phase* 230V 50Hz	Trifase *Three-phase* 230/400V 50Hz	Hp P2	kW P2	Monofase *Single-phase* 230V	Trifase *Three-phase* 400V	Prevalenza manometrica totale in m. C.A. *Total head in meters w.c.*				
TD/S	TDt/S	0,8	0,60	3,9	1,4	45	36	30	25	1
T/S	Tt/S	1,0	0,75	5,0	2,0	48	42	37	32	28

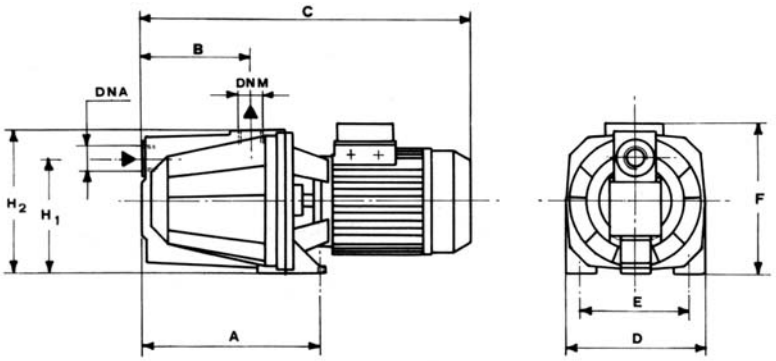

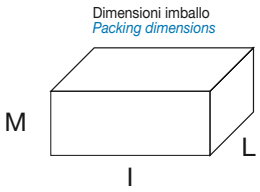

MODELLO POMPA *PUMP'S MODEL*	DIMENSIONI POMPA mm *PUMP'S DIMENSIONS mm*										DIMENSIONI IMBALLO mm *PACKING DIMENSIONS mm*			PESO *WEIGHT*
	A	B	C	D	E	F	H1	H2	DNA	DNM	I	L	M	kg
TD/S	230	140	420	180	140	195	152	185	1"G	1"G	440	200	225	16
T/S	230	140	420	180	140	195	152	185	1"G	1"G	440	200	225	17,6

INOX

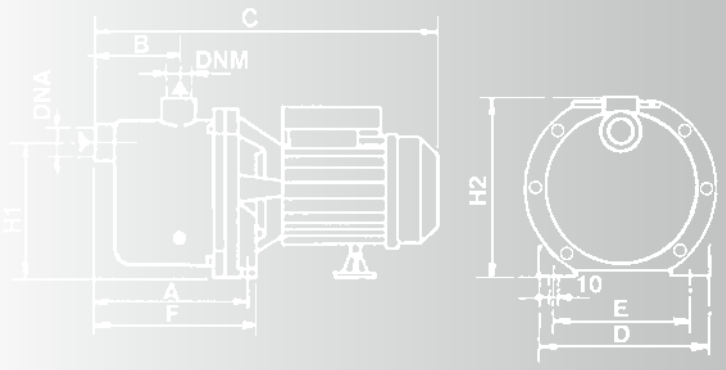

INOX 80-100 **GARDEN INOX 80-100**

GENERALITA' / *FEATURES*

Elettropompe autoadescanti tipo Jet indicate per aspirazioni fino a 8/9 metri di profondità specialmente in presenza di acque miscelate a gas. La pompa è integrabile con un box (Garden Inox) in materiale termoplastico e antiurto che ricopre completamente il motore e parte del corpo pompa.

Self-priming Jet-type electric pumps, suitable for suction up to 8/9 metres especially when water may be mixed with gas. It can be supplied with a thermoplastic crash-proof material box (upon request), fully covering the motor and partially the pump body.

MATERIALI / *MATERIALS*

- Corpo pompa: acciaio AISI304
- Supporto: lega di alluminio
- Albero motore: acciaio inox AISI416
- Girante: Noryl o acciaio su richiesta
- Diffusore e sistema Venturi: noryl
- Tenuta meccanica in ceramica grafite

- *Pump body: stainless steel AISI 304*
- *Motor bracket: aluminium alloy*
- *Shaft: stainless steel AISI 416*
- *Impeller: noryl or stainless steel (upon request)*
- *Diffuser and Venturi system: noryl*
- *Ceramic graphite mechanical seal*

MOTORE / *MOTOR*

- Motore chiuso autoventilato
- Grado di protezione: IP44
- Alimentazione monofase 230V-50Hz, con protezione termica e condensatore permanentemente inserito
- Alimentazione trifase 230/400V-50Hz con protezione a cura dell'utilizzatore

- *Closed self-ventilated motor*
- *Protection: IP44*
- *Isolation class F*
- *Single-phase feeding 230V-50Hz, with thermal protection and permanently connected capacitor*
- *Three-phase feeding 230/400V-50Hz, with protection at user's care*

LIMITI DI IMPIEGO / *OPERATING CONDITIONS*

- Pressione massima d'esercizio: 6 bar
- Temperatura liquido pompato fino a 50°C

- *Max. working pressure: 6 bar*
- *Max. pumped liquid temperature 50°C*

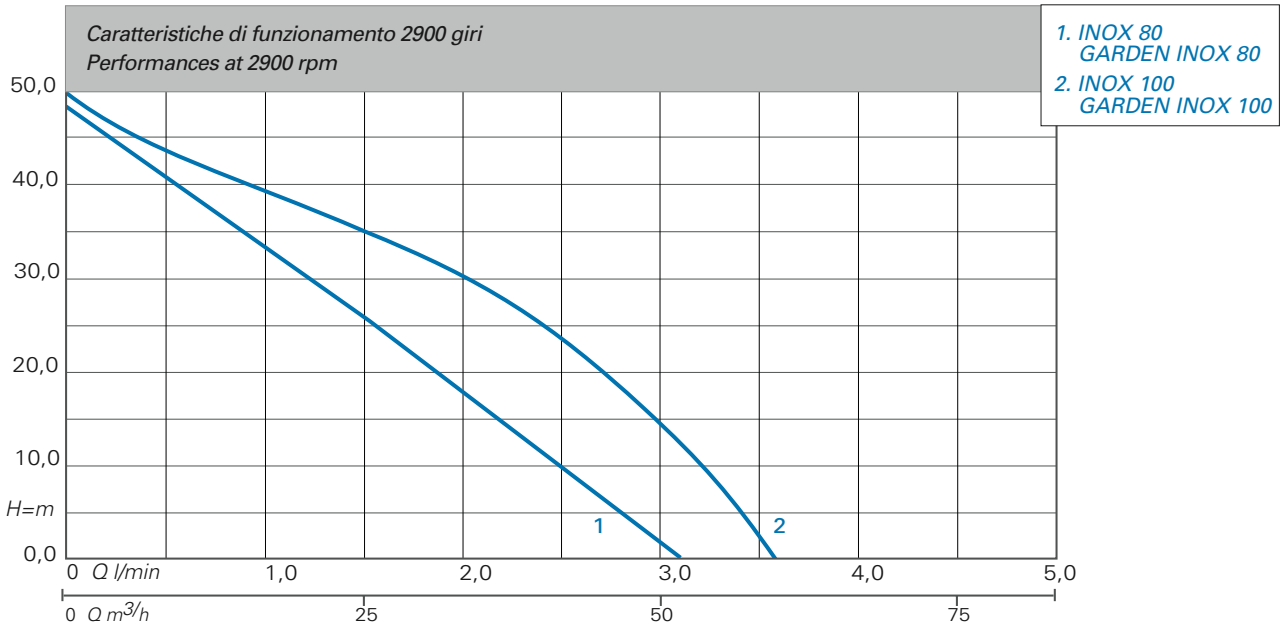

CARATTERISTICHE TECNICHE 2900 GIRI / *TECHNICAL PERFORMANCES AT 2900 RPM*

Modello *Model*		Pot. nominale *Nominal power*		AMPERE		Q=Portata - *capacity*				
						m³/h 0,6	1,2	1,8	2,4	3
						l/min 10	20	30	40	50
Monofase *Single-phase* 230V 50Hz	Trifase *Three-phase* 230/400V 50Hz	Hp P2	kW P2	Monofase *Single-phase* 230V	Trifase *Three-phase* 400V	Prevalenza manometrica totale in m. C.A. *Total head in meters w.c.*				
INOX 80	INOX 80	0,8	0,59	3,7	1,4	39	32	20	11	
INOX 100	INOX 100	1,0	0,74	4,6	2,2	43	38	32	26	15

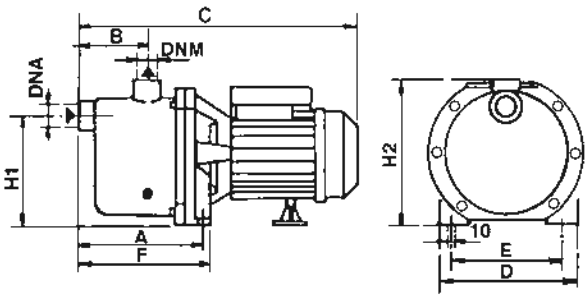

INOX 80-100

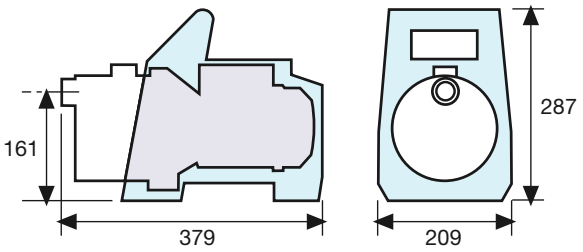

GARDEN INOX 80-100

MODELLO POMPA *PUMP'S MODEL*	DIMENSIONI POMPA mm *PUMP'S DIMENSIONS mm*										DIMENSIONI IMBALLO mm *PACKING DIMENSIONS mm*			PESO *WEIGHT*
	A	B	C	D	E	F	H1	H2	DNA	DNM	I	L	M	kg
INOX 80	165	79	360	175	140	175	150	199	1"G	1"G	400	210	235	8,7
INOX 100	165	79	360	175	140	175	150	199	1"G	1"G	400	210	235	9,9

serie/series

T-JET

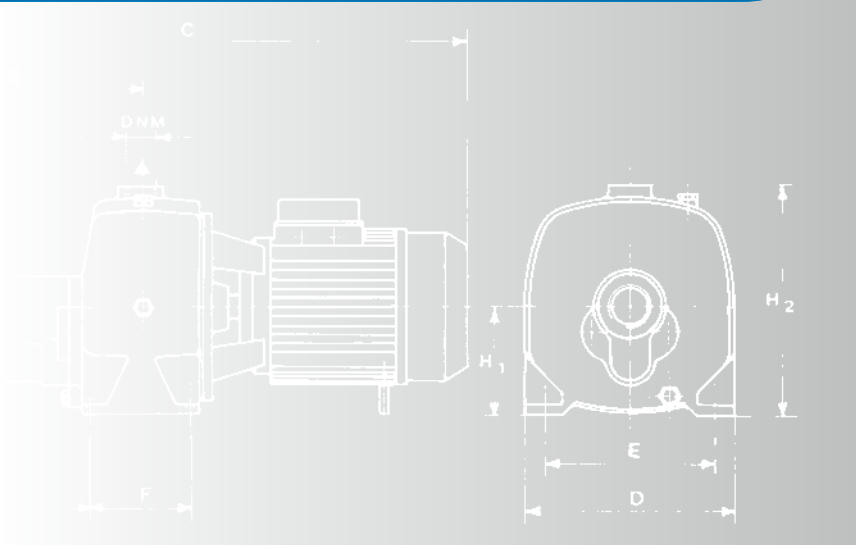

GENERALITA' / *FEATURES*

Elettropompe autoadescanti tipo Jet indicate per aspirazioni fino a 8/9 m. di profondità specialmente in presenza di acque miscelate a gas.

Self priming jet-type electric pumps, suitable for 8/9 mtrs. suction especially when water may be mixed with gas.

MATERIALI / *MATERIALS*

- Corpo pompa e supporto motore: ghisa
- Albero: acciaio inox AISI 303
- Girante, diffusore, ugello, tubo Venturi: noryl (su richiesta girante in ottone)
- Tenuta meccanica: ceramica grafite

- *Pump body, motor bracket: cast iron*
- *Shaft: stainless steel AISI 303*
- *Impeller, diffuser, nozzle and Venturi tube: noryl (brass impeller upon request)*
- *Ceramic graphite mechanical seal*

MOTORE / *MOTOR*

- Motore chiuso autoventilato
- Grado di protezione: IP44
- Isolamento classe F
- Alimentazione monofase 230V-50 Hz, con protettore termico e condensatore permanentemente inserito
- Alimentazione trifase 230/400V-50 Hz, con protezione a cura dell'utilizzatore

- *Closed, self ventilated motor*
- *Protection: IP44*
- *Isolation class F*
- *Single-phase feeding 230V-50Hz with thermal protection, permanently connected capacitor*
- *Three-phase feeding 230/400V-50Hz, with protection at user's care*

LIMITI DI IMPIEGO / *OPERATING CONDITIONS*

- Pressione max: 6 bar
- Temperatura max: acqua: 50°C

- *Max. pressure: 6 bar*
- *Max. water temperature: 50° C*

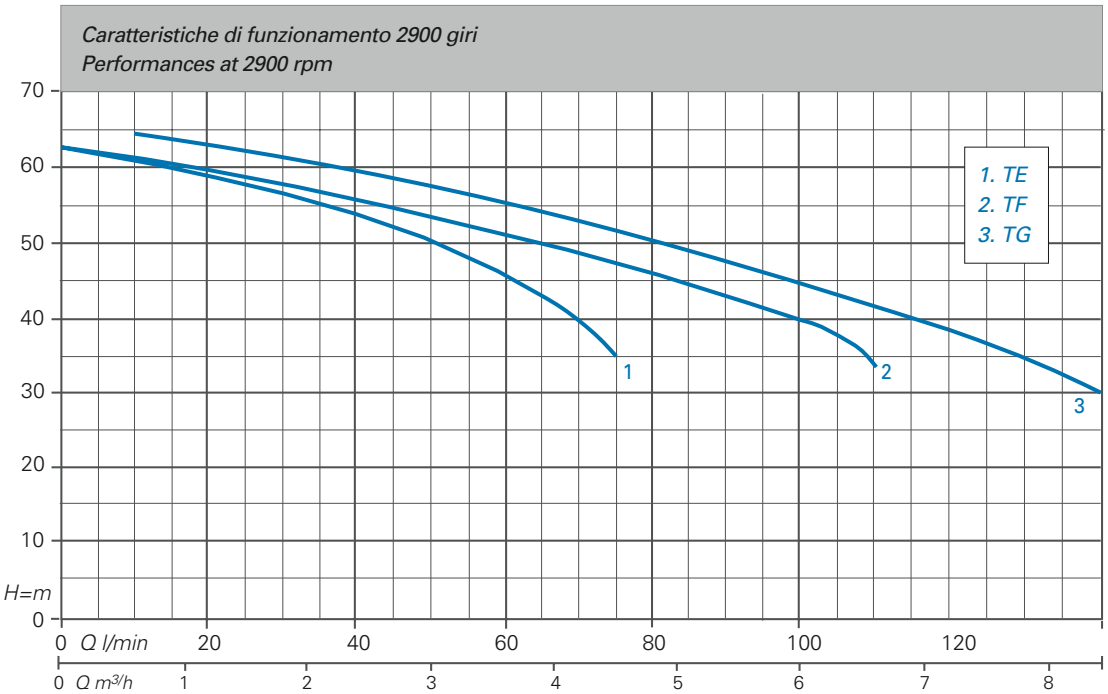

CARATTERISTICHE TECNICHE 2900 GIRI / *TECHNICAL PERFORMANCES AT 2900 RPM*

Modello *Model*		Pot. nominale *Nominal power*		AMPERE		Q=Portata - *capacity*										
						m³/h 0,6	1,2	1,8	2,4	3	3,6	4,2	4,8	6	7,2	8,4
						l/min 10	20	30	40	50	60	70	80	100	120	140
Monofase *Single-phase* 230V 50Hz	Trifase *Three-phase* 230/400V 50Hz	Hp	kW P2	Monofase *Single-phase* 230V	Trifase *Three-phase* 400V	Prevalenza manometrica totale in m. C.A. *Total head in meters w.c.*										
TE	TEt	1,5	1,1	8,2	3,0	61	59	57	54	50	46	40				
TF	TFt	2,2	1,65	10,3	4,1	61	59,5	58	56	54	51	49	46	40		
TG	TGt	3	2,2	11,8	4,9	64	63	61,5	59	57,5	55	52,5	50	44	38	32

Caratteristiche di funzionamento per servizio continuo, con altezza di aspirazione fino a 9 mt e y=1 Kg/dm³. Per aspirazione oltre 5 mt. installare un tubo aspirante con diametro interno maggiore del diametro della bocca aspirante.
Performance specified refer to continuous operation, with a manometric suction lift of 9 m. and y=1 Kg/dm³. For suction over 5 m. install a sucking pipe with internal diameter larger than the suction connection.

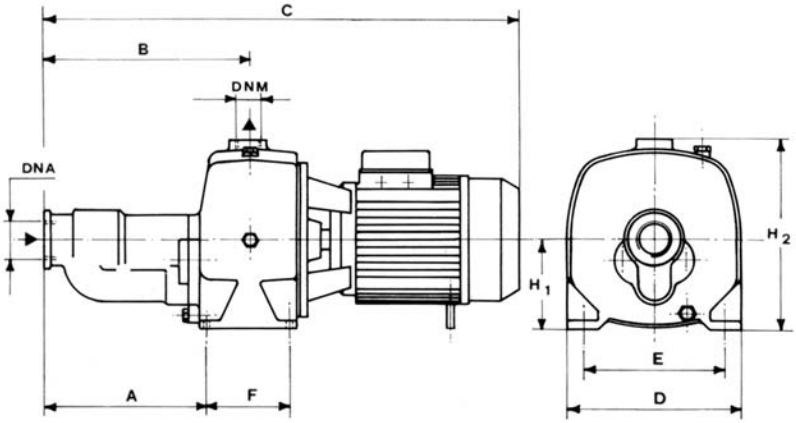

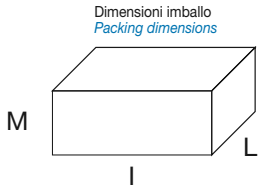

MODELLO POMPA *PUMP'S MODEL*	DIMENSIONI POMPA mm *PUMP'S DIMENSIONS mm*										DIMENSIONI IMBALLO mm *PACKING DIMENSIONS mm*			PESO *WEIGHT*
	A	B	C	D	E	F	H1	H2	DNA	DNM	I	L	M	kg
TE	204	257	596	220	177	105	112	240	1"1/2G	1"G	610	235	275	28,2
TF	204	257	596	220	177	105	112	240	1"1/2G	1"G	610	235	275	28,7
TG	204	257	596	220	177	105	112	240	1"1/2G	1"G	610	235	275	28,7

AP

4” APT 200 AP 75

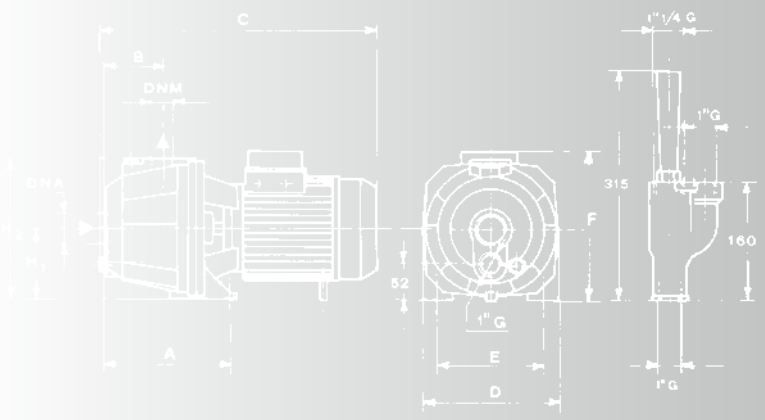

GENERALITA’ / *FEATURES*

Elettropompe autoadescanti tipo Jet per aspirazioni profonde con pozzi da 4” minimo

Self priming jet-type electric pumps suitable for suction in 4” min. wells

MATERIALI / *MATERIALS*

- Corpo pompa: ghisa
- Albero: acciaio inox AISI 416 (Hp0,8-Hp1), AISI 303 (Hp1,5-Hp2,2)
- Girante, diffusore e tubo Venturi: noryl
- Ugello: ottone
- Tenuta meccanica: ceramica grafite

- *Pump body: cast-iron*
- *Shaft: stainless steel AISI 416 (Hp0,8-Hp1), AISI 303 (Hp1,5-Hp2,2)*
- *Impeller, diffuser, Venturi tube: noryl*
- *Nozzle: brass*
- *Ceramic graphite mechanical seal*

MOTORE / *MOTOR*

- Motore chiuso, autoventilato
- Protezione: IP44
- Isolamento classe F
- Alimentazione monofase 230V-50Hz, con protezione termica e condensatore permanentemente inserito
- Alimentazione trifase 230/400V-50Hz Con protezione a cura dell’utilizzatore
- Importante: indicare sempre il tipo di eiettore necessario

- *Closed, self-ventilated motor*
- *Protection: IP44*
- *Isolation class F*
- *Single-phase feeding 230V-50 Hz with motor protector and capacitor permanently connected*
- *Three-phase feeding 230/400V-50Hz with protection at user’s care*
- *Warning: type of ejector required must always be indicated*

LIMITI DI IMPIEGO / *OPERATING CONDITIONS*

- Pressione max: 6 bar
- Temperatura max acqua: 50°C

- *Max. pressure: 6 bar*
- *Max. temperature: 50°C*

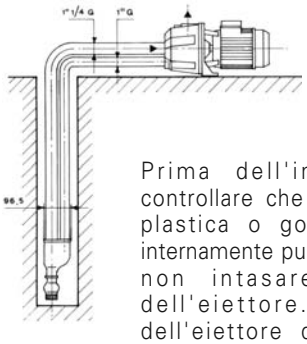

Prima dell'installazione controllare che i tubi (ferro, plastica o gomma) siano internamente puliti in modo da non intasare l'uggello dell'eiettore. Al piede dell'eiettore deve essere montata una valvola di fondo o di ritegno. A montaggio ultimato riempire completamente i tubi e corpo pompa con acqua pulita. Per mantenere un efficiente adescamento é necessario che nel circuito ci sia una certa pressione, per cui é consigliabile montare sulla mandata della pompa un serbatoio a membrana.

Before installing the pump verify that all pipes (iron, plastic or rubber) are clean inside so to avoid any obstruction to the ejector nozzle. At the foot of the ejector must be installed a foot valve or a check valva. Installed the pump, fill completely both pipes and pump body with clean water. To preserve an efficient priming it is necessary a certain pression in the circuit, therefore it is reccomended to install a membrane tank at the delivery of the pumps.

CARATTERISTICHE TECNICHE 2900 GIRI / *TECHNICAL PERFORMANCES AT 2900 RPM*

Modello *Model*		Pot. nominale *Nominal power*		AMPERE		Tipo eiettore *Type éjecteur*	Aspirazione m. *Suction depth m.*	Q=Portata - *capacity*									
								m^3/h 0,18	0,36	0,6	0,9	1,2	1,5	1,8	2,1	3	3,6
								l/min 3	6	10	15	20	25	30	35	50	60
Monofase *Single-phase* 230V 50Hz	Trifase *Three-phase* 230/400V 50Hz	Hp P2	kW P2	Monofase *Single-phase* 230V	Trifase *Three-phase* 400V			Prevalenza manometrica totale in m. C.A. *Total head in meters w.c.*									
AP 75	APt 75	0,8	0,59	3,7	1,4	P 20	15	31	28	25	22	19	17	15	12		
							20	28	23	18	15	13	11				
						P 30	25	22	16	11	8						
							30	14	8								
AP 100	APt 100	1,0	0,74	4,7	2,3	P 20	15	40	37	34	30	27	24	21	18		
							20	37	34	30	25	21	17				
						P 30	25	30	25	20	14	11					
							30	14	8								
							35	12	4								
AP 150	APt 150	1,5	1,1	8,2	3	P 20	15							42	35	25	21
							20						50	37	30	21	
							25						45	34	27		
						P 30	35				49	41	20				
							40			48	40						
							50		49	43	20						
AP 200	APt 200	2,2	1,65	10,3	4,1	P 20	15								46	35	30
							20							48	43	32	27
							25						50	44	40	28	23
						P 30	35							28	20		
							40				46	30					
							50			49	40						

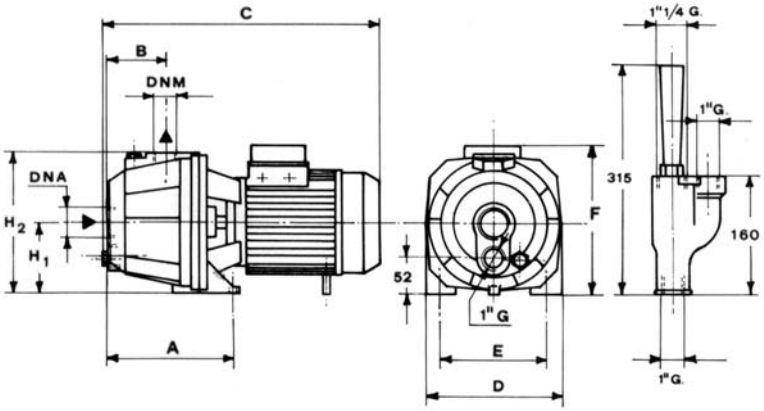

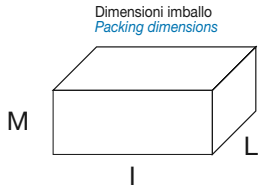

MODELLO POMPA *PUMP'S MODEL*	DIMENSIONI POMPA mm *PUMP'S DIMENSIONS mm*												DIMENSIONI IMBALLO mm *PACKING DIMENSIONS mm*			PESO *WEIGHT*
	A	B	C	D	E	F	G	H1	H2	Ø	DNA	DNM	I	L	M	kg
AP 75	168	82	360	180	140	195	45	97	185	1"G	1"1/4G	1"G	440	200	225	16,7
AP 100	168	82	360	180	140	195	45	97	185	1"G	1"1/4G	1"G	440	200	225	18
AP 150	125	74	415	220	177	230	54	112	240	1"G	1"1/4G	1"G	525	230	280	27,2
AP 200	125	74	415	220	177	230	54	112	240	1"G	1"1/4G	1"G	525	230	280	27,7

PA

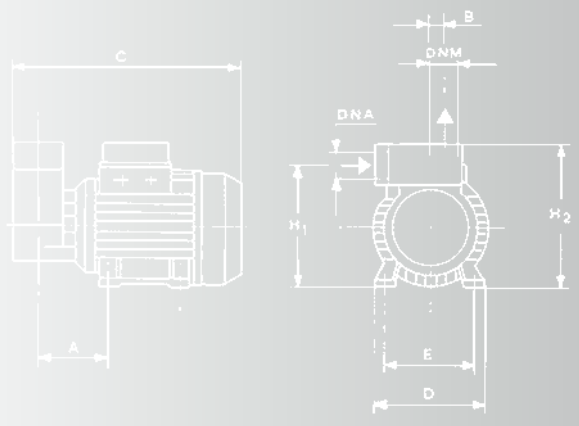

GENERALITA' / *FEATURES*

Elettropompe volumetriche autoadescanti in grado di sviluppare pressioni elevate in rapporto a portate e potenze modeste.

Self priming peripheral electric pumps suitable for high pressure in relation to small deliveries and powers.

MATERIALI / *MATERIALS*

- Corpo pompa e supporto: ghisa
- Albero: acciaio inox AISI 416
- Girante: ottone
- Tenuta meccanica in ceramica grafite

- *Pump body and bracket: cast-iron*
- *Shaft: stainless steel AISI 416*
- *Impeller: brass*
- *Ceramic graphite mechanical seal*

MOTORE / *MOTOR*

- Motore chiuso autoventilato
- Grado di protezione: IP44
- Isolamento classe F
- Alimentazione monofase 230V-50Hz, con protezione termica e condensatore permanentemente inserito
- Alimentazione trifase 230/400V-50Hz Con protezione a cura dell'utilizzatore

- *Closed self ventilated motor*
- *Protection: IP44*
- *Isolation class F*
- *Single-phase feeding 230V-50Hz, with motor protector and capacitor permanently connected*
- *Three-phase feeding 230/400V-50Hz, with protection at user's care*

LIMITI DI IMPIEGO / *OPERATING CONDITIONS*

- Pressione max: 6 bar
- Temperatura max: acqua 90°C

- *Max. pressure: 6 bar*
- *Max. water temperature: 90°C*

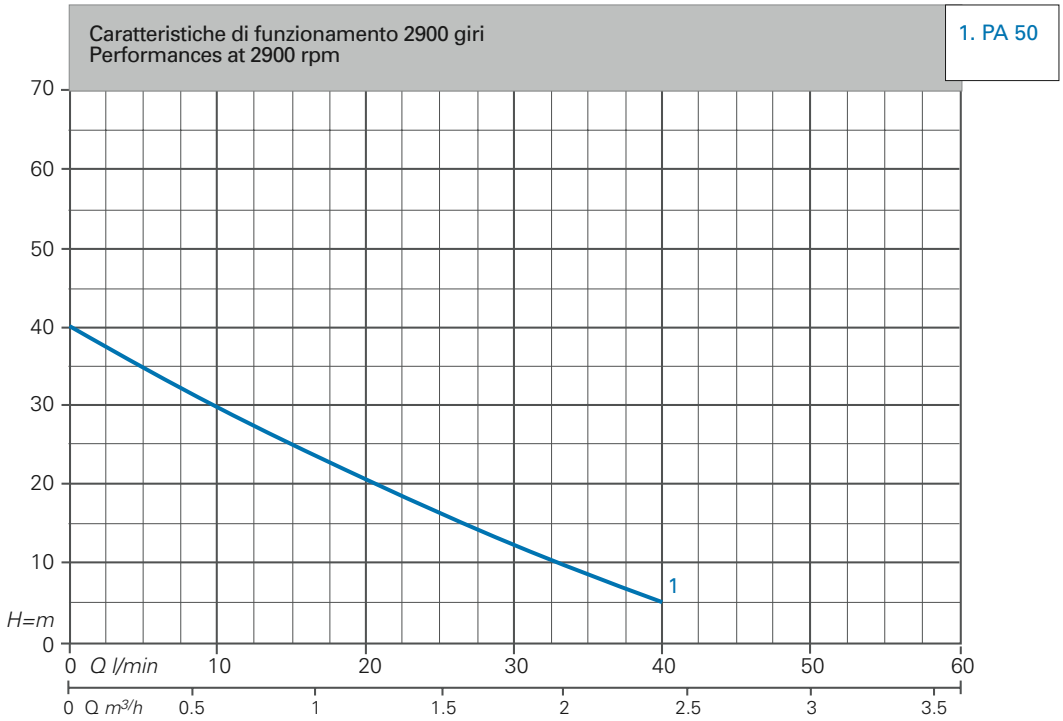

CARATTERISTICHE TECNICHE 2900 GIRI / *TECHNICAL PERFORMANCES AT 2900 RPM*

Modello *Model*		Pot. nominale *Nominal power*		AMPERE		Q=Portata - *capacity*				
						m³/h 0,3	0,6	1,2	1,8	2,4
						l/min 10	5	20	30	40
Monofase *Single-phase* 230V 50Hz	Trifase *Three-phase* 230/400V 50Hz	Hp P2	kW P2	Monofase *Single-phase* 230V	Trifase *Three-phase* 400V	Prevalenza manometrica totale in m. C.A. *Total head in meters w.c.*				
PA 50	PAt 50	0 ,5	0 ,37	2 ,3	1 ,0	35	30	21	13	5

Caratteristiche di funzionamento per servizio continuo, con altezza di aspirazione fino a 9 mt e y=1 Kg/dm^3. Per aspirazione oltre 4 mt. installare un tubo aspirante con diametro interno maggiore del diametro della bocca aspirante.
Performance specified refer to continuous operation, with a manometric suction lift of 9 m. and y=1 Kg/dm^3. For suction over 4 m. install a sucking pipe with internal diameter larger than the suction connection.

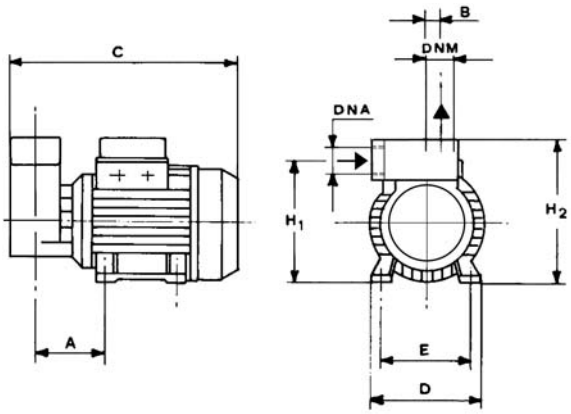

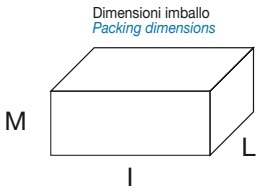

MODELLO POMPA *PUMP'S MODEL*	DIMENSIONI POMPA mm *PUMP'S DIMENSIONS mm*										DIMENSIONI IMBALLO mm *PACKING DIMENSIONS mm*			PESO *WEIGHT*
	A	B	C	D	E	F	H1	H2	DNA	DNM	I	L	M	Kg
PA 50	62	20	238	125	100	184	150	184	1"G	1"G	310	185	195	6

TB

GENERALITA' / *FEATURES*

Elettropompe volumetriche periferiche in grado di sviluppare pressioni elevate in rapporto a portate e potenze modeste.

Peripheral electric pumps suitable for high pressures and small deliveries and powers.

MATERIALI / *MATERIALS*

- Corpo pompa e supporto: ghisa
- Albero: acciaio inox AISI 416
- Girante: lega di ottone stampato
- Tenuta meccanica in ceramica grafite

- *Pump body and bracket: cast iron*
- *Shaft: Stainless steel AISI 416*
- *Impeller. Brass alloy*
- *Ceramic graphite mechanical seal*

MOTORE / *MOTOR*

- Motore chiuso autoventilato
- Grado di protezione: IP44
- Isolamento classe F
- Alimentazione monofase 230V-50Hz, con protezione termica e condensatore permanentemente inserito
- Alimentazione trifase 230/400V-50Hz, con protezione a cura dell'utilizzatore

- *Motor: closed self-ventilated*
- *Protection: IP44*
- *Isolation class F*
- *Single-phase feeding 230V-50Hz, with thermal protection and capacitor permanently connected*
- *Three-phase feeding 230/400V-50Hz, with protection at user's care.*

LIMITI DI IMPIEGO / *OPERATING CONDITIONS*

- Pressione max: 6 bar
- Temperatura max: acqua 90° C.

- *Max. pressure: 6 bar*
- *Max. water temperature: 90° C*

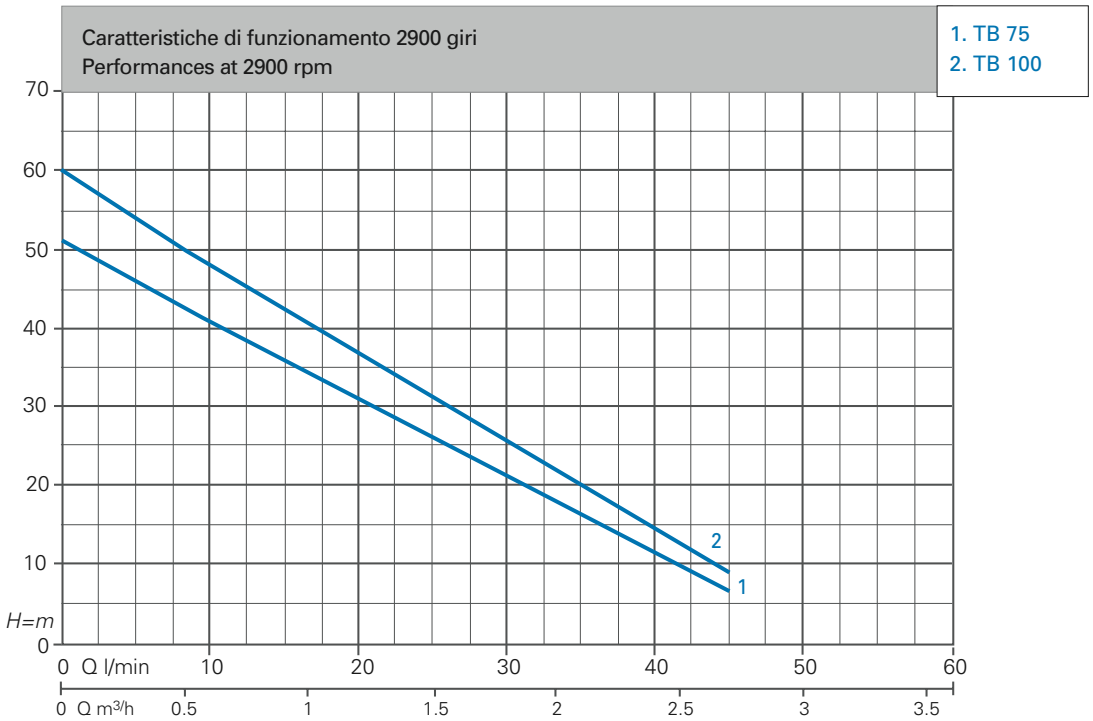

CARATTERISTICHE TECNICHE 2900 GIRI / *TECHNICAL PERFORMANCES AT 2900 RPM*

Modello *Model*		Pot. nominale *Nominal power*		AMPERE		Q=Portata - *capacity*					
						m³/h 0,3	0,6	1,2	1,8	2,4	2,7
Monofase *Single-phase* 230V 50Hz	Trifase *Three-phase* 230/400V 50Hz	Hp P2	kW P2	Monofase *Single-phase* 230V	Trifase *Three-phase* 400V	l/min 5	10	20	30	40	45
						Prevalenza manometrica totale in m. C.A. *Total head in meters w.c.*					
TB 90 BR	TBt 90 BR	0 ,8	0 ,59	5	1 ,7	46	41 ,5	31 ,5	21 ,5	11 ,5	6
TB 91BR	TBt 91 BR	1 ,0	0 ,74	5 ,4	2 ,1	53	48	37	25	13 ,5	9

Caratteristiche di funzionamento per servizio continuo, con altezza di aspirazione fino a 7 mt e y=1 Kg/dm³. Per aspirazione oltre 4 mt. installare un tubo aspirante con diametro interno maggiore del diametro della bocca aspirante.
Performance specified refer to continuous operation, with a manometric suction lift of 7 m. and y=1 Kg/dm³. For suction over 4 m. install a sucking pipe with internal diameter larger than the suction connection.

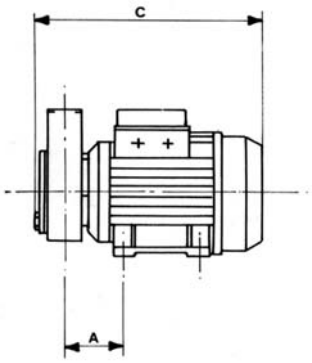

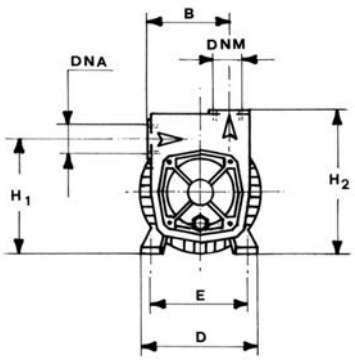

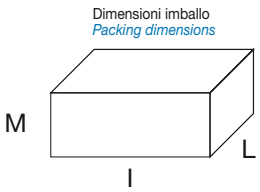

MODELLO POMPA *PUMP'S MODEL*	DIMENSIONI POMPA mm *PUMP'S DIMENSIONS mm*									DIMENSIONI IMBALLO mm *PACKING DIMENSIONS mm*			PESO *WEIGHT*
	A	B	C	D	E	H1	H2	DNA	DNM	I	L	M	Kg
TB 90 BR	70	98 ,5	270	135	112	141	172	1"G	1"G	310	185	195	11 ,1
TB 91 BR	70	98 ,5	270	135	112	141	172	1"G	1"G	310	185	195	11 ,6

CP/CM6

CP 45 - 75

CM 6/1 - 4

CM 6/2

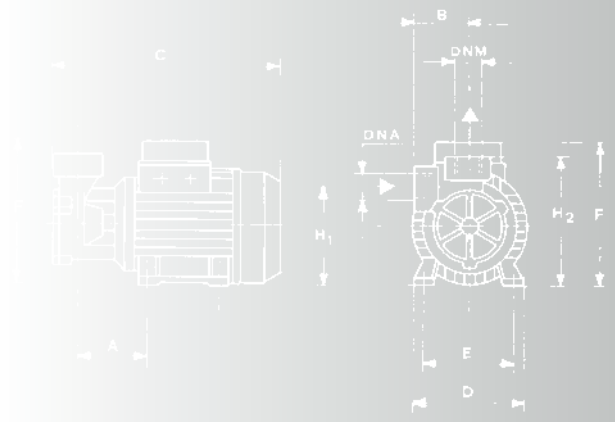

GENERALITA' / *FEATURES*

Elettropompe volumetriche periferiche in grado di sviluppare pressioni elevate in rapporto a portate e potenze modeste.
*** Questa elettropompa è prodotta in Estremo Oriente su progetto di EDP International, rispetta la Direttiva Macchine ed è collaudata a campione in Italia.

Peripheral electric pumps able to develop high pressures in relation to small deliveries and powers.
**** This electric pump is manufactured in the Far East according to an italian project made by EDP International. It complies with the Machine Directives and is tested in Italy on sample.*

MATERIALI / *MATERIALS*

- Corpo pompa : ghisa
- Albero: acciaio inox AISI 416
- Girante in ottone
- Tenuta meccanica in ceramica grafite

- *Pump body and bracket: cast iron*
- *Shaft: stainless steel AISI 416*
- *Impeller: brass*
- *Ceramic graphite mechanical seal*

MOTORE / *MOTOR*

- Motore chiuso autoventilato
- Protezione: IP44
- Isolamento classe F
- Alimentazione monofase 230V-50Hz con protezione termica e condensatore permanentemente inserito
- Alimentazione trifase 230/400 V–50Hz con protezione a cura dell'utilizzatore

- *Motor: closed self-ventilated*
- *Protection: IP44*
- *Isolation class F*
- *Single-phase feeding 230V-50Hz with thermal protection and capacitor permanently connected*
- *Three-phase feeding 230/400V-50Hz, with protection at user's care*

LIMITI DI IMPIEGO / *OPERATING CONDITIONS*

- Pressione max: 6 bar
- Temperatura acqua max. 90°C

- *Max. pressure 6 bar*
- *Max. water temperature 90° C*

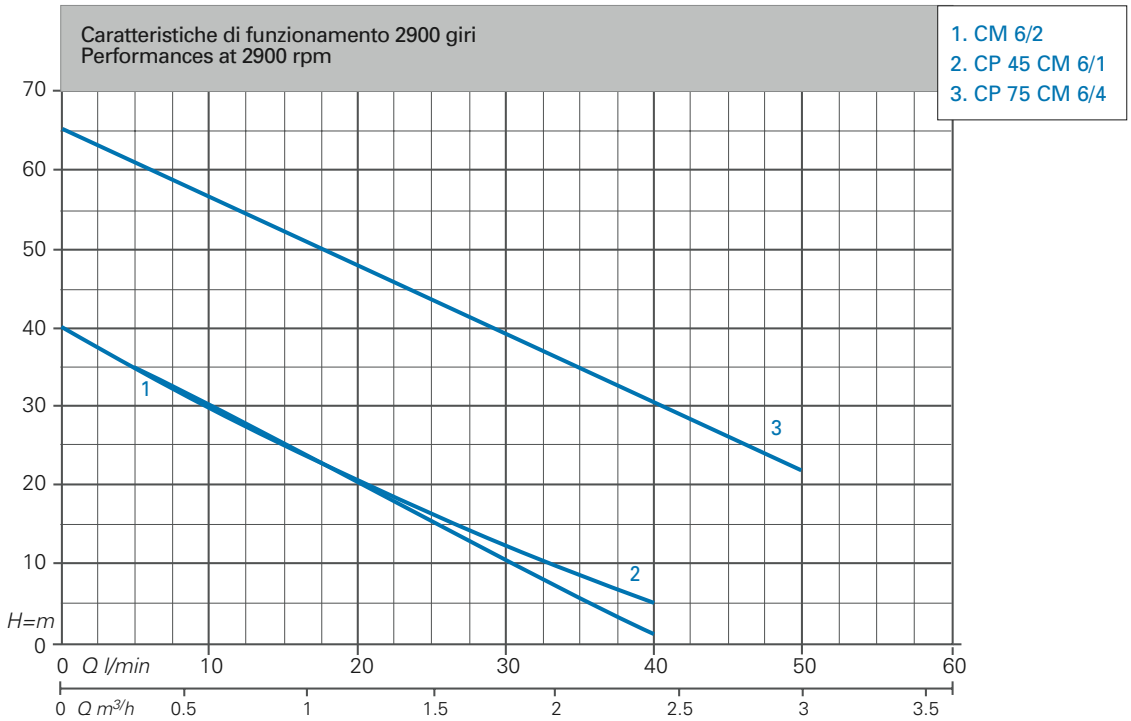

CARATTERISTICHE TECNICHE 2900 GIRI / *TECHNICAL PERFORMANCES AT 2900 RPM*

Modello *Model*		Pot. nominale *Nominal power*		AMPERE		Q=Portata - *Capacity*					
						m³/h 0,3	0,6	1,2	1,8	2,4	3
						l/min 5	10	20	30	40	50
Monofase *Single-phase* 230V 50Hz	Trifase *Three-phase* 230/400V 50Hz	Hp P2	kW P2	Monofase *Single-phase* 230V	Trifase *Three-phase* 400V	Prevalenza manometrica totale in m. C.A. *Total head in meters w.c.*					
CM 6/1	CMt 6/1	0,5	0,37	2,3	1,0	35	30	21	13	5,0	
CP 45	CPt 45	0,5	0,37	2,3	1,0	35	30	21	13	5,0	
CM 6/4	CMt 6/4	1,0	0,74	5,2	2,0	61	56	48	39	31	16
CP 75	CPt 75	1,0	0,74	5,2	2,0	61	56	48	39	31	18
CM 6/2 ***	-	0,5	0,37	2,3	-	36	30	21	13	1	

Caratteristiche di funzionamento per servizio continuo, con altezza di aspirazione fino a 7 mt e y=1 Kg/dm³. Per aspirazione oltre 4 mt. installare un tubo aspirante con diametro interno maggiore del diametro della bocca aspirante.
Performance specified refer to continuous operation, with a manometric suction lift of 7 m. and y=1 Kg/dm³. For suction over 4 m. install a sucking pipe with internal diameter larger than the suction connection.

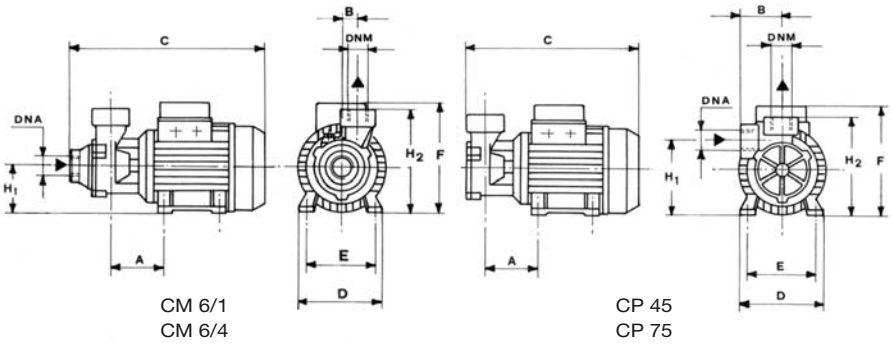

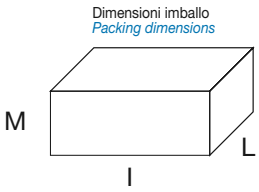

MODELLO POMPA *PUMP'S MODEL*	DIMENSIONI POMPA mm *PUMP'S DIMENSIONS mm*										DIMENSIONI IMBALLO mm *PACKING DIMENSIONS mm*			PESO *WEIGHT*
	A	B	C	D	E	F	H1	H2	DNA	DNM	I	L	M	Kg
CM 6/1	67	20	265	125	100	155	63	143	1"G	1"G	265	145	170	6,05
CP 45	67	60	235	125	100	155	103	138	1"G	1"G	265	145	170	5,6
CM 6/4	71,5	60	290	138	112	172	121	156	1"G	1"G	310	185	195	9,5
CP 75	71,5	60	260	138	112	172	121	156	1"G	1"G	310	185	195	9,5
CM 6/2 ***	60	20	260	120	100	160	63	138	1"G	1"G	285	160	180	5,9

CD

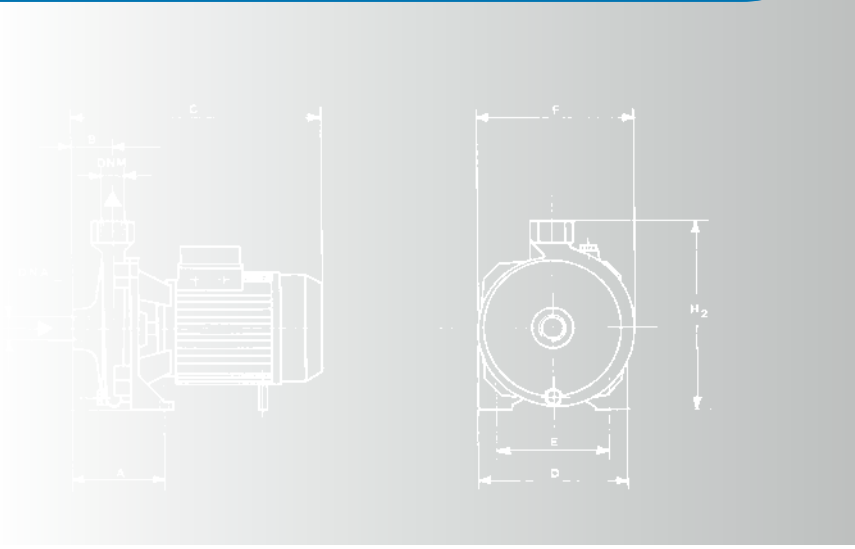

GENERALITA' / *FEATURES*

Elettropompe centrifughe monogiranti, monoblocco, ideali per pressurizzare impianti idrici domestici ed industriali, piccole e medie irrigazioni.

Single impeller centrifugal electric pumps. Used for domestic and industrial booster plants, small and medium irrigation.

MATERIALI / *MATERIALS*

- Corpo pompa in ghisa
- Supporto motore in ghisa o lega di alluminio
- Albero in acciaio inox AISI 416 (Hp0,5-Hp0,8-Hp1), AISI 303 (Hp1,5-Hp2,2-Hp3-Hp4-Hp5,5)
- Girante, in noryl sui modelli CD65, CD66, CD67;
- In lega di ottone stampato sui modelli CD68, CD69, CD70, CD71, CD72
- Tenuta meccanica in ceramica grafite

- *Cast-iron pump body*
- *Cast-iron or aluminium alloy motor bracket*
- *Stainless steel shaft AISI 416 (Hp0,5-Hp0,8-Hp1), AISI 303 (Hp1,5-Hp2,2-Hp3-Hp4-Hp5,5)*
- *Impeller in Noryl for mod. CD65,CD66,CD67*
- *Impeller in stamped brass for mod. CD68, CD69,CD70, CD71, CD72*
- *Ceramic graphite mechanical seal*

MOTORE / *MOTOR*

- Motore chiuso autoventilato
- Grado di protezione: IP44
- Isolamento classe F
- Alimentazione monofase 230V-50Hz, con protezione termica fino a 2 HP, e condensatore permanentemente inserito
- Alimentazione trifase 230/400V-50Hz, con protezione a cura dell'utilizzatore

- *Closed self-ventilated motor*
- *Protection degree: IP44*
- *Isolation class F*
- *Single-phase feeding 230V-50Hz, with built-in motor protector up to 2 HP, capacitor permanently connected*
- *Three-phase feeding 230/400V-50Hz, with protection at user's care*

LIMITI DI IMPIEGO / *OPERATING CONDITIONS*

- Pressione massima 6 bar
- Temperatura acqua max. 50°C per mod. CD65, CD66, CD67
- Temperatura acqua max. 90°C per mod. CD68, CD69, CD70, CD71, CD72
- *Max. pressure 6 bar*
- *Max. water temperature 50°C for Mod. CD65,CD66,CD67*
- *Max. water temperature 90°C for Mod. CD68, CD69, CD70, CD71, CD72*

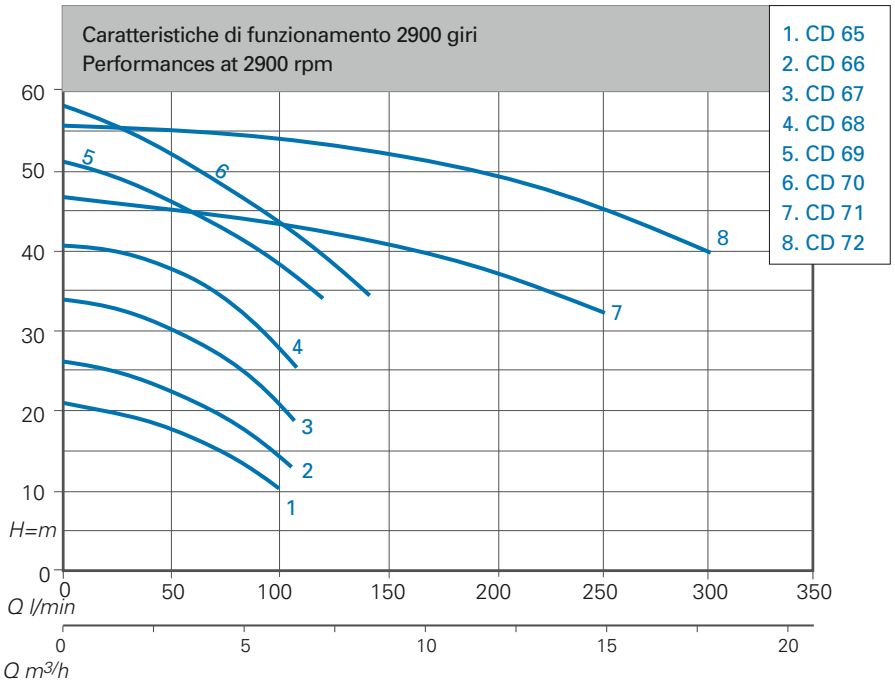

CARATTERISTICHE TECNICHE 2900 GIRI / *TECHNICAL PERFORMANCES AT 2900 RPM*

Modello *Model*		Pot. nominale *Nominal power*		AMPERE		Q=Portata - *capacity*											
						m3/h 0,6	1,2	2,7	3,6	4,5	5,4	6,3	7,2	8,4	12	15	18
						l/min 10	20	45	60	75	90	105	120	140	200	250	300
Monofase *Single-phase* 230V 50Hz	Trifase *Three-phase* 230/400V 50Hz	Hp P2	kW P2	Monofase *Single-phase* 230V	Trifase *Three-phase* 400V	Prevalenza manometrica totale in m. C.A. *Total head in meters w.c.*											
CD 65	CDt 65	0,5	0,37	2,8	1,1	21,5	21	17,5	16	14	12						
CD 66	CDt 66	0,8	0,59	4.5	1,7	26,5	26	23,5	22	20	17,5	14					
CD 67	CDt 67	1,0	0,74	5,7	2,0	33	32,5	30,5	29,5	27,5	25	21					
CD 68	CDt 68	1,5	1,1	8,8	3,4	40,5	40	38	37	34,5	31	27,5					
CD 69	CDt 69	2,2	1,65	11,4	4,2	50,5	50	47,5	46	44.5	42	39	35				
	CDt 70	3,0	2,2		5,2	58,5	58	56	55	54	51	48	44	35			
CD 71	CDt 71	4,0	3,0	21	6,8	46,5	46,3	46	45,2	44,8	43,5	42,9	42	41	37,5	32,5	
	CDt 72	5,5	4,0		9,6	56,1	55,8	55	54,9	54.9	54,5	53,9	53,5	52,1	50	46	40

Caratteristiche di funzionamento per servizio continuo, con altezza di aspirazione fino a 7 mt e y=1 Kg/dm^3. Per aspirazione oltre 4 mt. installare un tubo aspirante con diametro interno maggiore del diametro della bocca aspirante.
Performance specified refer to continuous operation, with a manometric suction lift of 7 m. and y=1 Kg/dm^3. For suction over 4 mt. install a sucking pipe with internal diameter larger than the suction connection.

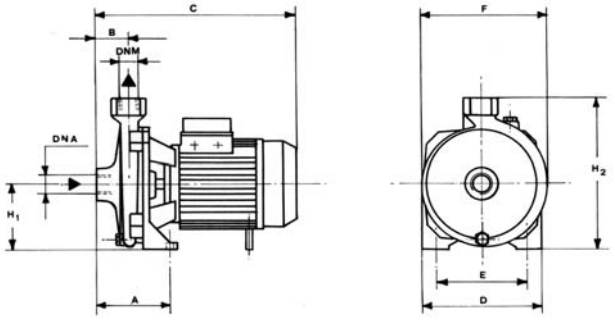

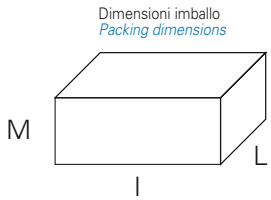

MODELLO POMPA *PUMP'S MODEL*	DIMENSIONI POMPA mm *PUMP'S DIMENSIONS mm*										DIMENSIONI IMBALLO mm *PACKING DIMENSIONS mm*			PESO *WEIGHT*
	A	B44	C	D	E	F	H1	H2	DNA	DNM	I	L	M	kg
CD 65	95	45	265	150	110	160	82	202	1"G	1"G	290	175	225	9
CD 66	110	45	300	180	140	185	97	234	1"G	1"G	325	200	265	12,7
CD 67	110	45	300	180	140	185	97	234	1"G	1"G	325	200	265	14
CD 68	117	45	348	220	180	225	115	285	1"G	1"G	370	240	315	22,5
CD 69	117	45	348	220	180	225	115	285	1"G	1"G	370	240	315	23
CDt 70	117	58	348	220	180	225	115	285	1"G	1"G	370	240	315	23,5
CDt 71	108	58	425	240	190	250	133	323	2"G	1"1/4G	440	270	360	39,8
CDt 72	108		425	240	190	250	133	323	2"G	1"1/4G	440	270	360	39,8

serie/series

CD/S

GENERALITA' / *FEATURES*

Elettropompe centrifughe monogiranti, monoblocco, ideali per pressurizzare impianti idrici domestici ed industriali, piccole e medie irrigazioni. Le elettropompe serie 'S' sono prodotte in Estremo Oriente su progetto italiano di EDP International. Queste elettropompe rispettano la Direttiva Macchine e sono collaudate in Italia.

Single impeller centrifugal electric pumps, enbloc. Used for domestic and industrial booster plants, small and medium irrigation. The 'S' series electric pumps are manufactured in the Far East according to an Italian project made by EDP International. These electric pumps comply with the Machine Directives and are tested in Italy.

MATERIALI / *MATERIALS*

- Corpo pompa in ghisa
- Supporto motore in ghisa
- Albero in acciaio inox AISI 416
- Girante, in lega di ottone stampato
- Tenuta meccanica

- *Cast-iron pump body*
- *Cast-iron aluminium alloy motor bracket*
- *Stainless steel shaft AISI 416*
- *Impeller of stamped brass*
- *Mechanical seal*

MOTORE / *MOTOR*

- Motore chiuso autoventilato
- Grado di protezione: IP44
- Alimentazione monofase 230V- 50Hz, autoprotetto con condensatore permanentemente inserito
- Alimentazione trifase 230/400V- 50Hz, con protezione a cura dell'utente

- *Enclosed self-ventilated motor*
- *Protection degree: IP44*
- *Single-phase feeding 230V-50Hz, with built-in motor protector, capacitor permanently connected*
- *Three-phase feeding 230/400V-50Hz, user changed with relevant protection*

LIMITI DI IMPIEGO / *OPERATING CONDITIONS*

- Pressione massima 3,6 bar
- Temperatura acqua max 90°C

- *Max. pressure 3,6 bar*
- *Max. water temperature 90°C*

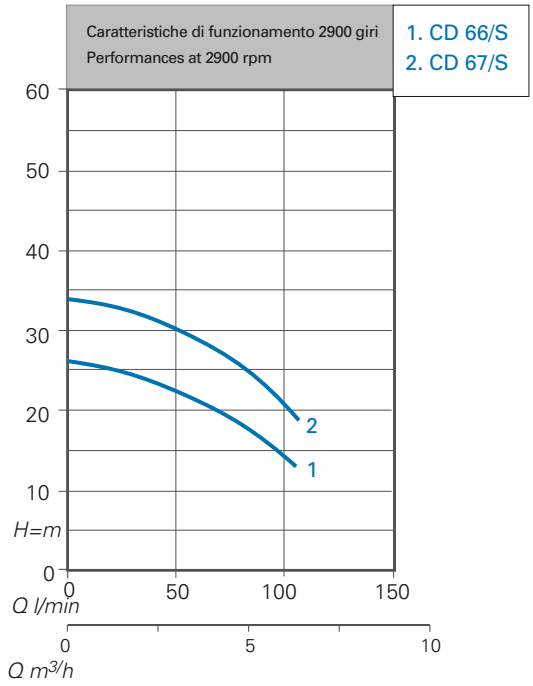

CARATTERISTICHE TECNICHE 2900 GIRI / *TECHNICAL PERFORMANCES AT 2900 RPM*

Modello *Model*		Pot. nominale *Nominal power*		AMPERE		Q=Portata - *Capacity*						
						m³/h 0,6	1,2	2,7	3,6	4,5	5,4	6,3
						l/min 10	20	45	60	75	90	105
Monofase *Single-phase* 230V 50Hz	Trifase *Three-phase* 230/400V 50Hz	Hp P2	kW P2	Monofase *Single-phase* 230V	Trifase *Three-phase* 400V	Prevalenza manometrica totale in m. C.A. *Total head in meters w.c.*						
CD 66S	CD 66St	0,8	0,59	4,4	1,5	26,5	26	23,5	22	14 20	17,5	
CD 67S	CD 67St	1,0	0,74	6	2,2	33	32,5	30,5	29,5	22 27,5	25	

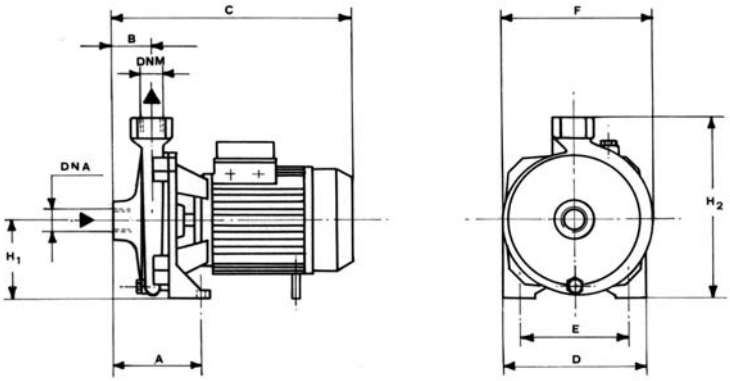

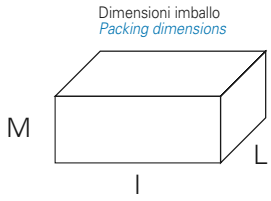

MODELLO POMPA *PUMP'S MODEL*	DIMENSIONI POMPA mm *PUMP'S DIMENSIONS mm*										DIMENSIONI IMBALLO mm *PACKING DIMENSIONS mm*			PESO *WEIGHT*
	A	B	C	D	E	F	H1	H2	DNA	DNM	I	L	M	kg
CD 66S	110	45	300	180	140	185	97	234	1"G	1"G	325	200	265	12,5
CD 67S	110	45	300	180	140	185	97	234	1"G	1"G	325	200	265	14

CM

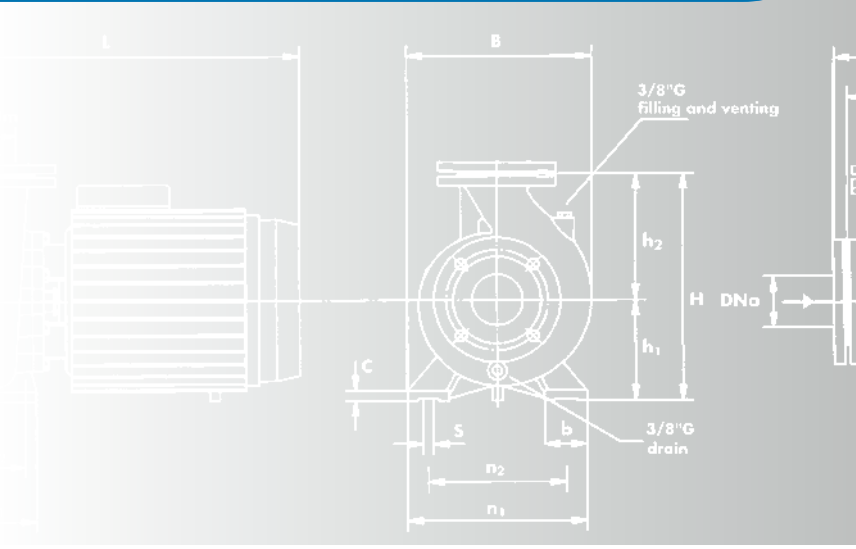

GENERALITA' / *FEATURES*

Elettropompe centrifughe, monoblocco e monogirante, con corpo pompa, realizzato in accordo alle norme DIN24255-NF E 44-III – UNI7467, collegato al motore mediante supporto, adatte per il pompaggio di acqua pulita e di altri liquidi chimicamente e meccanicamente non aggressivi. La possibilità di installazione in qualunque posizione,fatta eccezione di quella che comporta la bocca aspirante rivolta verso l'alto, unitamente alla forma costruttiva rende agevole e conveniente l'utilizzo per le più svariate esigenze in campo civile, agricolo, industriale o impiantistico in generale.

Centrifugal, single impeller electric pumps with pump body built according to DIN 24255- NF E 44-III UNI7467 Standards, connected to the motor through a support unit, suitable for pumping clean water and chemically and mechanically non aggressive liquids. It can be installed in any position excluding the one with inlet up-words and this, along with its special design, makes its use easier and more convenient in most fields: civil, industrial, agricultural.

MATERIALI / *MATERIALS*

- Corpo pompa e supporto motore in ghisa
- Girante in ghisa (su richiesta in bronzo)
- Albero in acciaio inossidabile AISI 303 fino Hp5,5- AISI 304 da Hp7,5
- Tenuta meccanica in ceramica grafite

- *Cast-iron pump body and motor bracket*
- *Cast-iron impeller (bronze impeller upon request)*
- *Stainless steel shaft AISI 303 up to Hp5,5- AISI 304 from Hp7,5*
- *Ceramic graphite mechanical seal*

MOTORE / *MOTOR*

- Motore ad induzione del tipo chiuso autoventilato
- Grado di protezione: IP44
- Isolamento classe F
- Forma costruttiva B5 per servizio continuo
- Alimentazione monofase 230V-50Hz
- Alimentazione trifase 230/400V-50Hz fino a 5,5 HP, 400/690V-50Hz per potenze superiori a 7,5 Hp

- *Closed self-ventilated induction motor*
- *Protection: IP44*
- *Isolation class F*
- *B5 construction standards for continuous service*
- *Single-phase feeding 230V-50Hz*
- *Three-phase feeding 230/400V-50Hz up to 5,5 HP, 400/690V-50 Hz for rated output from 7,5 Hp with protection at user's care*

LIMITI DI IMPIEGO / *OPERATING CONDITIONS*

- Pressione massima: 10 bar
- Temperatura liquido max: 90° C

- *Max. operating pressure: 10 bar*
- *Max. temperature of liquid: 90° C*

Caratteristiche di funzionamento 2900 giri
Performances at 2900 rpm

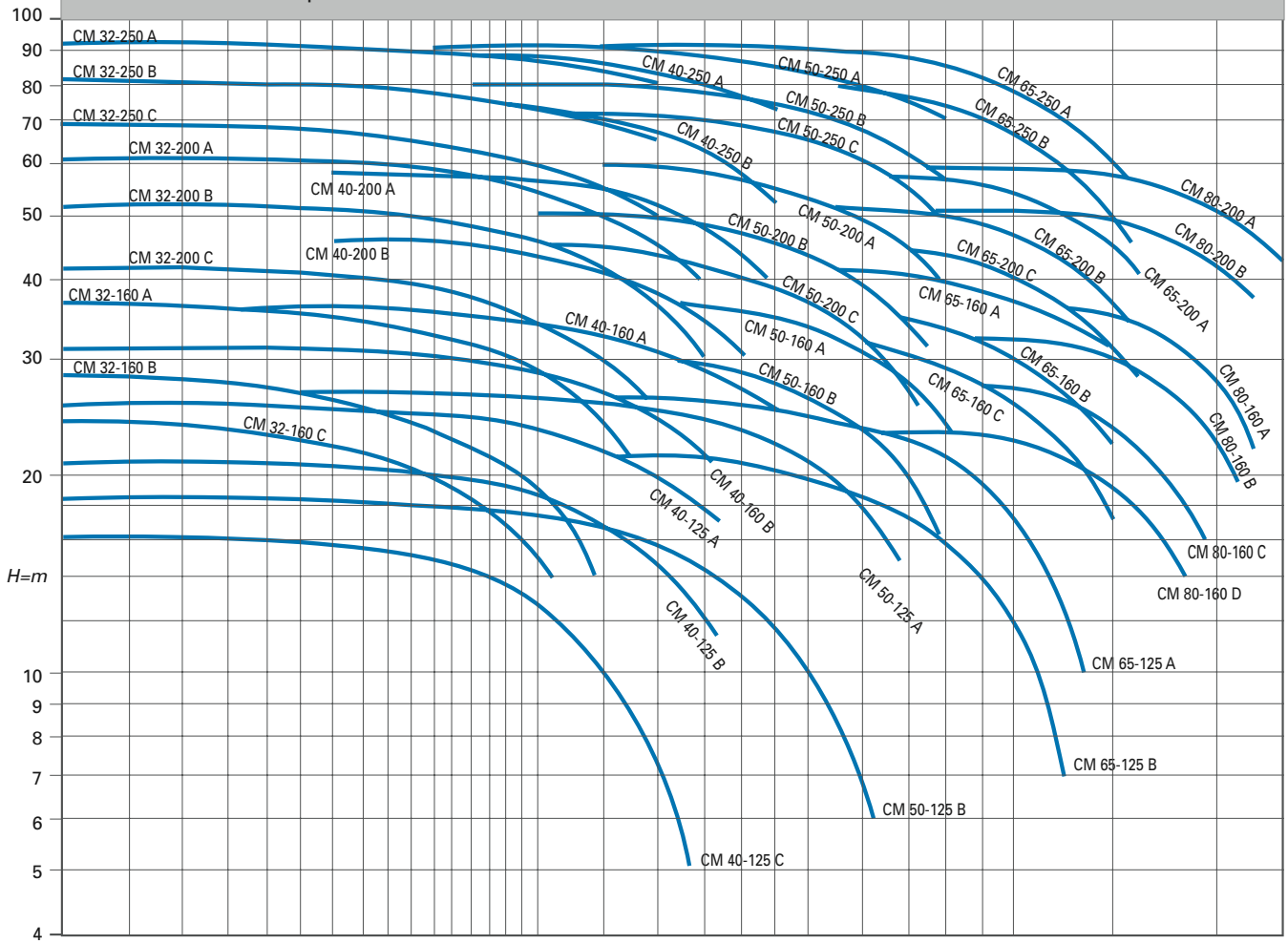

Caratteristiche di funzionamento 2900 giri
Performances at 2900 rpm

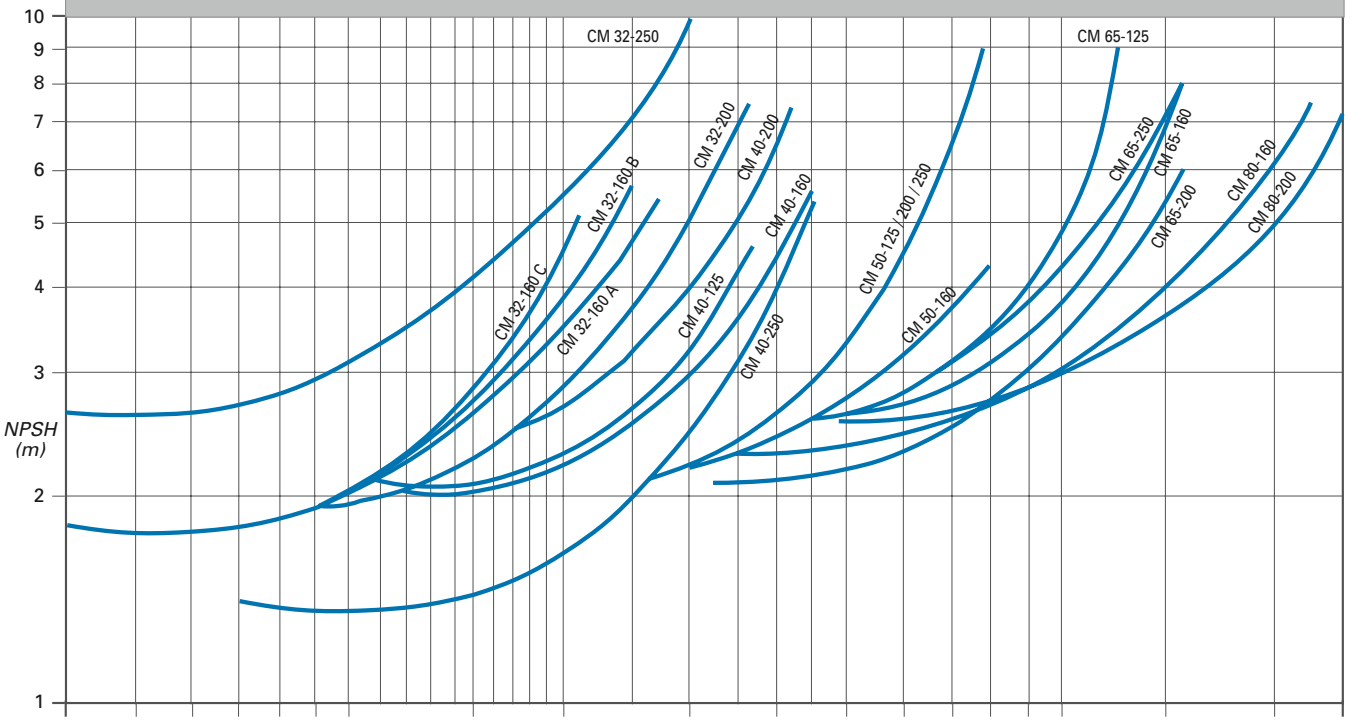

Q (m³/h) 4 5 6 7 8 9 10 15 20 30 40 50 60 70 80 90 100 150 200 250

Q (l/min) 75 100 150 200 300 500 750 1000 1500 2000 3000 4000

MODELLO POMPA *PUMP'S MODEL*	POTENZA MOTORE *NOMINAL POWER MOTOR P2*		I 3x400V 50 Hz	Q=Portata - *capacity*														
				m3/h0	4,5	6	7,5	9	12	15	18	21	24	27	30	33	36
				l/min0	75	100	125	150	200	250	300	350	400	450	500	550	600
	HP	kW	A	Prevalenza manometrica totale in m. C.A. *Total head in meters w.c.*													
CM 32-160 C (*)	2	1,5	4	24,7	24,4	24,1	23,6	23	21,5	19,6	17,2	14,1					
CM 32-160 B (*)	3	2,2	5,2	29		28,5	28	27,3	25,7	23,8	21,4	18,5	14,8				
CM 32-160 A	4	3	7,1	36,8		36,4	36	35,4	34,2	32,8	31,1	28,8	26	22,3			
CM 32-200 C	5,5	4	9,4	41		40	39,5	38,8	37,5	36	34,2	32,2	30	27			
CM 32-200 B	7,5	5,5	14,2	53		52	51,5	51	50	48,5	46,8	45	42,7	40,1	37	33,3	28,7
CM 32-200 A	10	7,5	16,5	61		60,5	60	59,5	58,5	57,2	55,5	53,7	51,5	49	46,2	42,7	38,5
CM 32-250 C	12,5	9,2	20,1	70			68,5	68	67	65,5	63,5	61,5	58,7	55	50,5		
CM 32-250 B	15	11	24,2	82			81	80,5	79,5	78,5	77	75	72,6	70	66,5		
CM 32-250 A	20	15	30,1	93			92,5	92	91,5	90,5	89,5	88	85,7	83,5	80		
CM 40-125 C (*)	2	1,5	4	17,4			17,6	17,5	17,3	16,9	16,4	15,8	15,1	14,2	13,3		
CM 40-125 B (*)	3	2,2	5,2	20,7				21,3	21,2	21	20,6	20,1	19,4	18,7	17,9	17	
CM 40-125 A	4	3	7,1	25,2				25,8	25,8	25,6	25,4	24,9	24,4	23,7	22,9	22,0	21,1
CM 40-160 B (*)	4	3	7,4	30				30,1	30	29,6	29	28,2	27,1	25,9	24,4	22,8	21
CM 40-160 A	5,5	4	9,9	35,4				35,6	35,5	35,3	35	34,2	33,2	32	30,6	29	27,3
CM 40-200 B	7,5	5,5	13,2	46,7				47	46,8	46,4	45,6	44,5	43,2	41,6	39,9	37,9	35,8
CM 40-200 A	10	7,5	16,8	56,4				57,8	58	57,9	57,6	56,9	56,0	54,7	53	51,1	48,9
CM 40-250 B	15	11	24,2	75,5				74,6	74,2	73,5	72,7	71,7	70,4	69	67,2	65	62,5
CM 40-250 A	20	15	32	91,5				90,4	89,8	89,3	88,5	87,5	86,6	85,5	84	82,5	80,5
CM 50-125 B (*)	4	3	7,4	19,9					20,2	20,2	20,1	20	19,8	19,3	19,1	18,7	18,3
CM 50-125 A	5,5	4	9,9	24,5						25	24,9	24,8	24,6	24,4	24,2	23,8	23,5
CM 50-160 B	7,5	5,5	11,6	30,2								30,5	30,3	30,1	29,8	29,5	29
CM 50-160 A	10	7,5	15,8	36,3								37,0	36,9	36,8	36,6	36,4	36,1
CM 50-200 C	12,5	9,2	18,5	47									45,7	45,1	44,5	43,7	42,9
CM 50-200 B	15	11	21	52									51,0	50,5	50	49,3	48,5
CM 50-200 A	20	15	27	58,5									58,1	58	57,5	57	56,4
CM 50-250 C	20	15	32,5	71,5										70,8	70,3	69,7	69
CM 50-250 B	25	18,5	41,5	78										78,0	77,4	76,8	76,1
CM 50-250 A	30	22,5	51,5	90										89,5	88,8	88,3	87,7
CM65-125 B	7,5	5,5	12,3	19,8											21	20,8	20,7
CM 65-125 A	10	7,5	15,9	24,2											24,8	24,7	24,6
CM65-160 C	12,5	9,2	19,5	30,4													
CM 65-160 B	15	11	22,5	34													
CM 65-160 A	20	15	30	39													
CM 65-200 C	20	15	32,5	43													
CM 65-200 B	25	18,5	41,5	47,5													
CM 65-200 A	30	22,5	51,5	56,5													
CM 65-250 B	40	30	63,5	81													
CM 65-250 A	50	37	74,5	90													
CM 80-160 D	15	11	20,8	24													
CM 80-160 C	20	15	25,8	29													
CM 80-160 B	25	18,5	35	33,5													
CM 80-160 A	30	22,5	42	37													
CM 80-200 B	40	30	63,5	49													
CM 80-200 A	50	37	74,5	58													

Q=Portata - *capacity*																				
39	42	48	54	60	66	72	78	84	96	108	120	132	144	156	168	180	195	210	225	240
650	700	800	900	1000	1100	1200	1300	1400	1600	1800	2000	2200	2400	2600	2800	3000	3250	3500	3750	4000
Prevalenza manometrica totale in m. C.A. *Total head in meters w.c.*																				
														2900 giri-2900 rqm						
25,4																				
33,4																				
46,5	43,9																			
59,5	56																			
78,5	76																			
17,8	17,4	16,4	15,3	14,0	12,7	11,2														
23,1	22,7	21,8	20,8	19,6	18,1	16,5														
28,5	28	26,7	25,1	23,3	21,3	19,1	16,8													
35,6	35,1	34	32,6	31	29,1	26,9	24,5													
42,0	40,2	38,5	35,9	33	29	24,5														
47,7	46,8	44,7	42,2	39,5	35,9	32														
55,7	55	53,2	51,3	49	46,3	42,8	38,8													
68,3	67,6	66	64	61,5	58,6	55	50,5													
75,3	74,5	72,8	70,6	68,2	65,5	62,2	58,3													
86,9	86,1	84,5	82,7	80,5	78	75,2	71,7													
20,6	20,5	20,4	20,1	19,7	19,3	18,8	18,3	17,7	16,1	14,3	12,3									
24,5	24,4	24,3	24,1	23,9	23,7	23,4	22,8	22,3	20,9	19,4	17,5	15								
	31,2	31,1	30,8	30,5	30,1	29,6	29	28,3	26,6	24,6	22,1	19,3	16							
	34,6	34,4	34,2	34,0	33,7	33,3	32,8	32,1	30,6	28,8	26,7	24,1	21,1							
	40,6	40,6	40,4	40,2	40	39,7	39,4	38,9	37,7	36,2	34,3	32,2	29,8							
			44,8	44,5	44,1	43,7	43	42,3	40,5	38	35,3	32								
			49,5	49,3	49	48,5	48	47,3	45,5	43,5	41	38								
			56,7	56,5	56,2	55,7	55,2	54,7	53,3	51,6	49,6	47,1	44							
			79,5	78,5	77,3	76	74,5	73	69,3	65	60	54,5	48,5							
			89,5	88,5	87,5	86,5	85,5	84	80,5	76,5	72	66,5	60,5	54						
					25,6	25,3	25,1	24,7	23,9	22,9	21,8	20,6	19,3	17,9	16,3	14,6				
					29,6	29,3	29	28,7	28,1	27	25,9	24,7	23,4	22	20,4	18,7	16,4			
					34,1	33,9	33,7	33,4	32,7	32	31	30	29	27,7	26,4	25	22,9	20,3		
						37,9	37,7	37,3	36,9	36,2	35,5	34,5	33,5	32,4	31,2	29,9	28	25,8	22,9	
								50,8	50,6	50,3	49,8	49,3	48,6	47,7	46,7	45,5	44,8	41,6	38,6	
									59,6	59,2	58,6	58	57,3	56,4	55,5	54,3	52,7	50,8	48,5	46,1

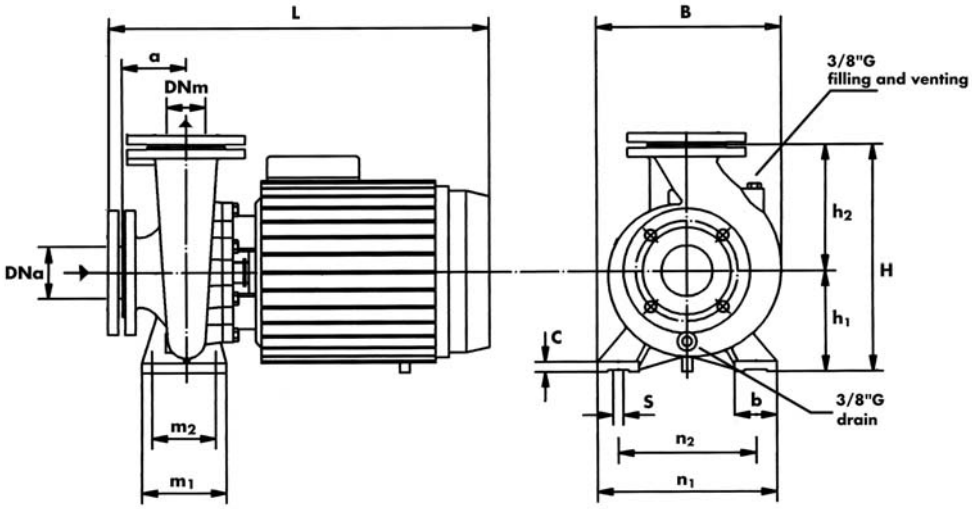

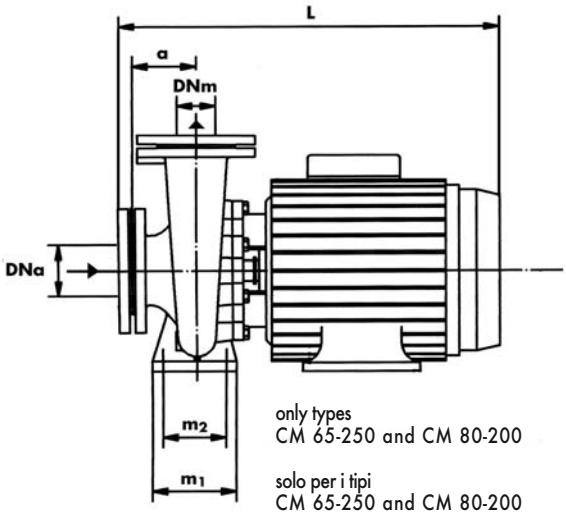

flange
flange

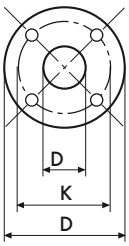

DIMENSIONI/*DIMENSIONS (mm)*				
DN	D	K	fori/*holes*	
			n°	ø
32	140	100	4	18
40	150	110	4	18
50	165	125	4	18
65	185	145	4	18
80	200	160	4	18
100	220	180	8	18

Dimensioni imballo
Packing dimensions

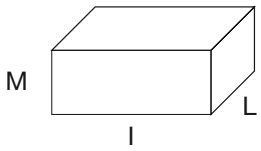

MODELLO POMPA *PUMP'S MODEL*	DIMENSIONI POMPA mm *PUMP'S DIMENSIONS mm*															PESO *WEIGHT*	DIMENSIONI IMBALLO mm *PACKING DIMENSIONS mm*		
	DNm	DNa	a	h1	h2	m1	m2	n1	n2	b	c	s	L	B	H	kg	I	O	M
CM 32-160 C	32	50	80	132	160	100	70	240	190	50	12	14	490	240	292	38	520	260	355
CM 32-160 B	32	50	80	132	160	100	70	240	190	50	12	14	490	240	292	39	520	260	355
CM 32-160 A	32	50	80	132	160	100	70	240	190	50	12	14	490	240	292	42	520	260	355
CM 32-200 C	32	50	80	160	180	100	70	240	190	50	12	14	505	268	340	51,5	530	305	400
CM 32-200 B	32	50	80	160	180	100	70	240	190	50	12	14	565	268	340	63	615	310	460
CM 32-200 A	32	50	80	160	180	100	70	240	190	50	12	14	565	268	340	69	615	310	460
CM 32-250 C	32	50	100	180	225	125	95	320	250	65	12	14	625	305	405	83	665	335	535
CM 32-250 B	32	50	100	180	225	125	95	320	250	65	14	14	625	305	405	90	665	335	535
CM 32-250 A	32	50	100	180	225	125	95	320	250	65	14	14	695	305	405	120	735	355	535
CM 40-125 C	40	65	80	112	140	100	70	210	160	50	12	14	495	220	252	36	520	260	355
CM 40-125 B	40	65	80	112	140	100	70	210	160	50	12	14	495	220	252	37	520	260	355
CM 40-125 A	40	65	80	112	140	100	70	210	160	50	12	14	495	220	252	40	520	260	355
CM 40-160 B	40	65	80	132	160	100	70	240	190	50	12	14	500	245	292	47	520	260	355
CM 40-160 A	40	65	80	132	160	100	70	240	190	50	15	14	500	245	292	50	520	260	355
CM 40-200 B	40	65	100	160	180	100	70	265	212	50	15	14	590	273	340	65	615	310	460
CM 40-200 A	40	65	100	160	180	100	70	265	212	50	15	14	590	273	340	71	615	310	460
CM 40-250 B	40	65	100	180	225	125	95	320	250	65	15	14	630	322	405	91	665	335	535
CM 40-250 A	40	65	100	180	225	125	95	320	250	65	15	14	700	322	405	121	735	355	535
CM 50-125 B	50	65	100	132	160	100	70	240	190	50	12	14	525	250	292	47	520	260	355
CM 50-125 A	50	65	100	132	160	100	70	240	190	50	12	14	525	250	292	50	520	260	355
CM 50-160 B	50	65	100	150	180	100	70	265	212	50	12	14	590	270	340	65	615	310	460
CM 50-160 A	50	65	100	150	180	100	70	265	212	50	12	14	590	270	340	71	615	310	460
CM 50-200 C	50	65	100	160	200	100	70	265	212	50	12	14	635	290	360	82	665	335	535
CM 50-200 B	50	65	100	160	200	100	70	265	212	50	12	14	635	290	360	89	665	335	535
CM 50-200 A	50	65	100	160	200	100	70	265	212	50	12	14	705	290	360	122	735	355	535
CM 50-250 C	50	65	100	180	225	125	95	320	250	65	14	14	705	332	405	125	735	355	535
CM 50-250 B	50	65	100	180	225	125	95	320	250	65	14	14	750	332	405	140	815	355	535
CM 50-250 A	50	65	100	180	225	125	95	320	250	65	14	14	750	332	405	149	815	355	535
CM 65-125 B	65	80	100	160	180	125	95	280	212	65	14	14	605	280	340	64	615	310	460
CM 65-125 A	65	80	100	160	180	125	95	280	212	65	14	14	605	280	340	70	615	310	460
CM 65-160 C	65	80	100	160	200	125	95	280	212	65	14	14	635	290	360	84	665	335	535
CM 65-160 B	65	80	100	160	200	125	95	280	212	65	14	14	635	290	360	90	665	335	535
CM 65-160 A	65	80	100	160	200	125	95	280	212	65	14	14	705	290	360	120	735	355	535
CM 65-200 C	65	80	100	180	225	125	95	320	250	65	14	14	705	330	405	122	735	355	535
CM 65-200 B	65	80	100	180	225	125	95	320	250	65	14	14	750	330	405	138	815	355	535
CM 65-200 A	65	80	100	180	225	125	95	320	250	65	14	14	750	330	405	148	815	355	535
CM 65-250 B	65	80	100	200	250	160	120	360	280	80	16	19	850	370	450	239	850	380	490
CM 65-250 A	65	80	100	200	250	160	120	360	280	80	16	19	850	370	450	253	850	380	490
CM 80-160 D	80	100	125	180	225	125	95	320	250	65	14	14	665	330	405	98,5	665	335	535
CM 80-160 C	80	100	125	180	225	125	95	320	250	65	14	14	735	330	405	129	735	355	535
CM 80-160 B	80	100	125	180	225	125	95	320	250	65	14	14	780	330	405	143	815	355	535
CM 80-160 A	80	100	125	180	225	125	95	320	250	65	14	14	780	330	405	152	815	355	535
CM 80-200 B	80	100	125	180	225	125	95	345	280	65	16	14	870	355	405	233	850	380	490
CM 80-200 A	80	100	125	180	225	125	95	345	280	65	16	14	870	355	405	247	850	380	490

MA

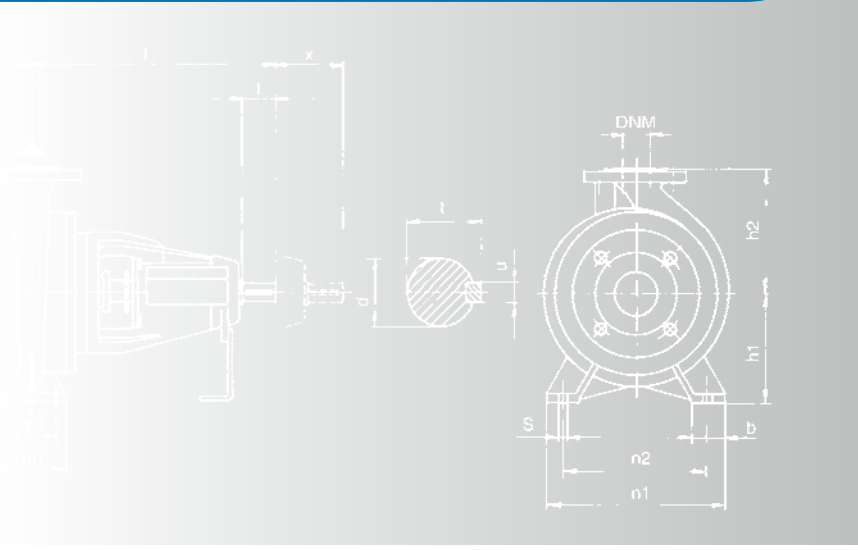

GENERALITA' / *FEATURES*

Pompe centrifughe monostadio normalizzate a norma DIN24255 UNI7467 adatte per le più svariate esigenze in campo civile, agricolo, industriale o impiantistico in generale. Possono essere accoppiate a motori a 2 e 4 poli.

Single stage centrifugal pumps DIN24255 and UNI7467 Standards. Suitable for most fields: civil, industrial, agricultural. They can be coupled with both 2 and 4 pole motors.

MATERIALI / *MATERIALS*

- Corpo pompa e girante in ghisa (a richiesta girante in bronzo)
- Albero in acciaio inox
- Tenuta meccanica in ceramica grafite

- *Pump body: cast-iron (bronze upon request)*
- *Impeller: cast-iron*
- *Ceramic graphite mechanical seal*

LIMITI DI IMPIEGO / *OPERATING CONDITIONS*

- Pressione massima: 10 bar
- Temperatura liquido max: 90° C

- *Max. working pressure: 10 bar*
- *Max. pumped liquid temperature: 90°C*

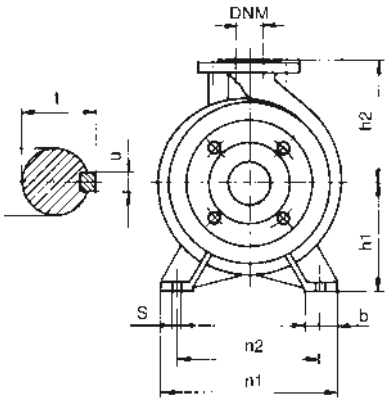

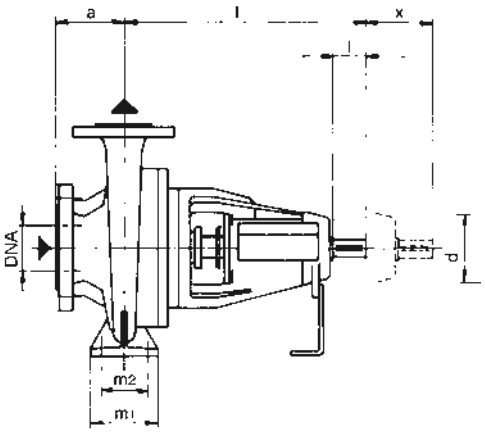

DIMENSIONI mm *DIMENSIONS mm*				
DN	D	K	holes	
			n°	ø
32	140	100	4	18
40	150	110	4	18
50	165	125	4	18
65	185	145	4	18
80	200	160	4	18
100	220	180	8	18

flange

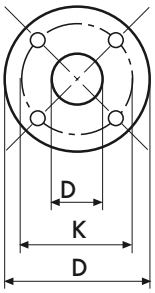

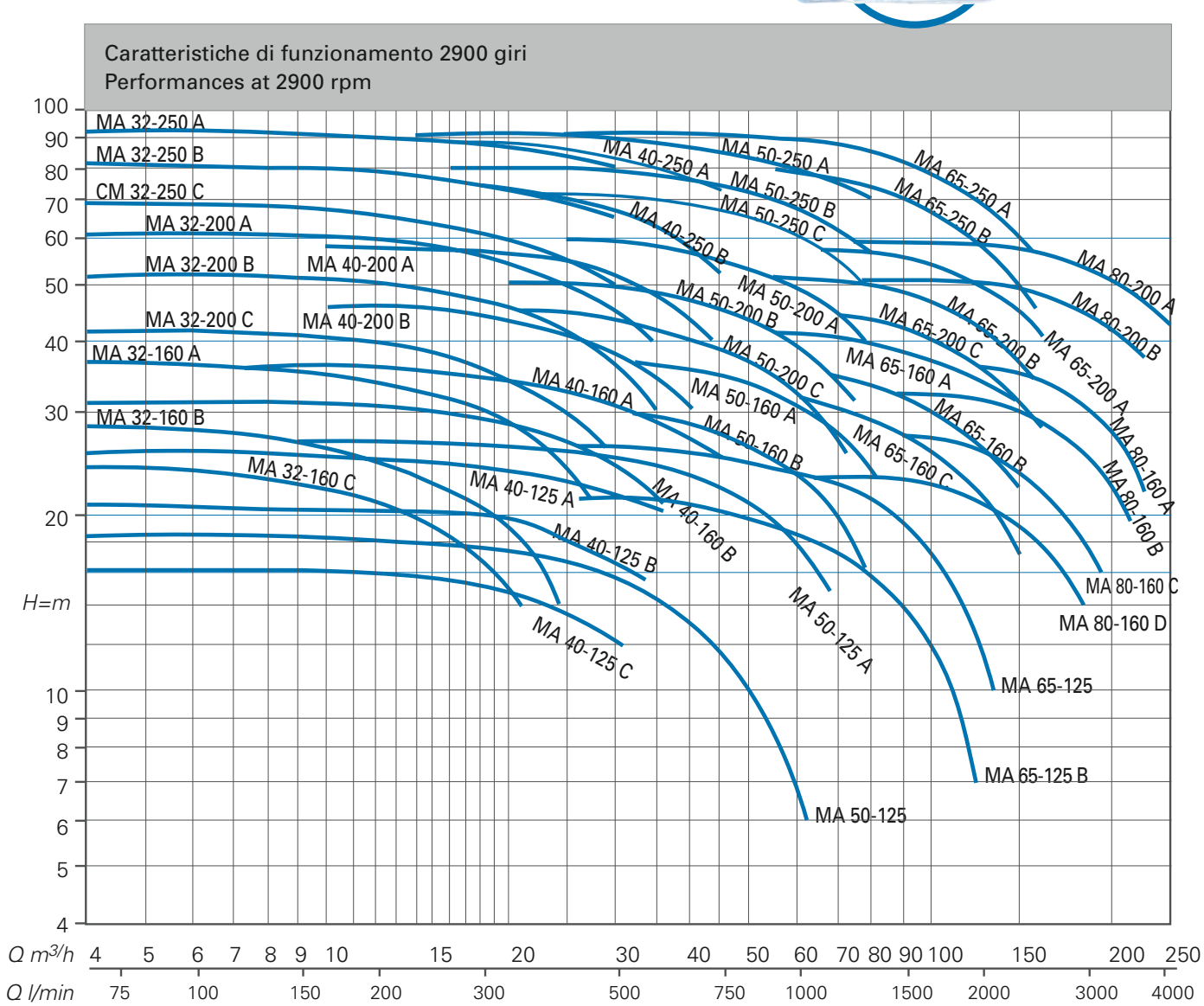

MODELLO POMPA *PUMP'S MODEL*	DIMENSIONI POMPA mm *PUMP'S DIMENSIONS mm*																
	DNA	DNM	a	f	h1	h2	m1	m2	n1	n2	s	b	l	d	t	u	x
MA 32-160	50	32	80	360	132	160	100	70	240	190	14	50	50	24	27	8	100
MA 32-200			80	360	160	180	100	70	240	190	14	50	50	24	27	8	100
MA 32-250			100	360	180	225	125	95	320	250	14	65	50	24	27	8	100
MA 40-125	65	40	80	360	112	140	100	70	210	160	14	50	50	24	27	8	100
MA 40-160			80	360	132	160	100	70	240	190	14	50	50	24	27	8	100
MA 40-200			100	360	160	180	100	70	265	212	14	50	50	24	27	8	100
MA 40-250			100	360	180	225	125	95	320	250	14	65	50	24	27	8	100
MA 50-125	65	50	100	360	132	160	100	70	240	190	14	50	50	24	27	8	100
MA 50-160			100	360	160	180	100	70	265	212	14	50	50	24	27	8	100
MA 50-200			100	360	160	200	100	70	265	212	14	50	50	24	27	8	100
MA 50-250			100	360	180	225	125	95	320	250	14	65	50	24	27	8	100
MA 65-125	80	65	100	360	160	180	125	95	280	212	14	65	50	24	27	8	100
MA 65-160			100	360	160	200	125	95	280	212	14	65	50	24	27	8	100
MA 65-200			100	360	180	225	125	95	320	250	14	65	50	24	27	8	140
MA 65-250			100	455	200	250	160	220	360	280	19	80	80	32	35	10	140
MA 80-160	100	80	125	360	180	225	125	95	320	250	14	65	50	24	27	8	140
MA 80-200			125	470	180	250	125	95	345	280	14	65	80	32	35	10	140

MODELLO POMPA *PUMP'S MODEL*	Pot. nominale *Nominal power*	Motore *Motor size*	Q=Portata - *capacity*														
			m3/h 0	4,5	6	7,5	9	12	15	18	21	24	27	30	33	36	39
			l/min 0	75	100	125	150	200	250	300	350	400	450	500	550	600	650
			Prevalenza manometrica totale in m. C.A. - *Total head in meters w.c.*														
MA 32-160 C	1,5 2,2	90S 90L	24,3 *0,69*	24,4 *0,96*	24,1 *1,15*	23,6 *1,26*	23 *1,40*	21,5 *1,50*	19,6 *1,55*	17,2 *1,70*	14,1 *1,74*						
MA 32-160 B	2,2	90L	28,6 *0,93*		28,5 *1,36*	28 *1,50*	27,3 *1,67*	25,7 *1,83*	23,8 *1,99*	21,4 *2,15*	18,5 *2,24*	14,8 *2,32*					
MA 32-160 A	3 4	100L 112M	36,1 *1,36*		36,4 *1,87*	36 *2,05*	35,4 *2,25*	34,2 *2,50*	32,8 *2,70*	31,1 *2,90*	28,8 *3,10*	26 *3,25*	22,3 *3,39*				
MA 32-200 C	4 5,5	112M 132S	40,5 *1,95*		40 *2,54*	39,5 *2,70*	38,8 *2,87*	37,5 *3,17*	36 *3,46*	34,2 *3,73*	32,2 *4,00*	30 *4,21*	27 *4,42*				
MA 32-200 B	5,5 7,5	132S 132S	53 *2,96*		52 *3,82*	51,5 *4,03*	51 *4,23*	50 *4,54*	48,5 *4,96*	46,8 *5,34*	45 *5,72*	42,7 *5,93*	40,1 *6,14*	37 *6,48*	33,3 *6,66*	28,7 *6,84*	
MA 32-200 A	7,5 9,2	132S 132M	61 *3,36*		60,5 *4,08*	60 *4,08*	59,5 *4,62*	58,5 *5,11*	57,2 *5,60*	55,5 *6,09*	53,7 *6,39*	51,5 *6,73*	49 *7,24*	46,2 *7,56*	42,7 *7,84*	38,5 *8,12*	
MA 32-250 C	9,2	132M	69,5 *4,89*			68,5 *6,15*	68 *6,48*	67 *7,11*	65,5 *7,74*	63,5 *8,19*	61,5 *8,54*	58,7 *8,89*	55 *9,24*	50,5 *9,63*			
MA 32-250 B	11 15	160M 160M	51 *6,45*			81 *8,02*	80,5 *8,35*	79,5 *9,00*	78,5 *9,56*	77 *10,01*	75 *10,5*	72,6 *11,2*	70 *11,8*	66,5 *12,1*			
MA 32-250 A	15	160M	92 *7,85*			92,5 *9,30*	92 *9,88*	91,5 *10,7*	90,5 *11,4*	89,5 *12,2*	88 *12,9*	85,7 *13,6*	83,5 *14,3*	80 *14,9*			
MA 40-125 C	1,5 2,2	90S 90L	17,4 *0,69*			17,6 *1,02*	17,5 *1,12*	17,3 *1,21*	16,9 *1,30*	16,4 *1,39*	15,8 *1,48*	15,1 *1,57*	14,2 *1,63*	13,3 *1,70*			
MA 40-125 B	2,2	90L	20,7 *0,90*				21,3 *1,26*	21,2 *1,48*	21 *1,61*	20,6 *1,80*	20,1 *1,91*	19,4 *2,02*	18,7 *2,13*	17,9 *2,22*	17 *2,32*		
MA 40-125 A	3	100L	25,2 *1,08*				25,8 *1,64*	25,8 *1,85*	25,6 *2,05*	25,4 *2,25*	24,9 *2,45*	24,4 *2,59*	23,7 *2,73*	22,9 *2,88*	22 *2,91*	21,1 *2,94*	
MA 40-160 B	3 4	100L 112M	29,3 *1,46*				30,1 *2,09*	30 *2,30*	29,6 *2,50*	29 *2,71*	28,2 *2,93*	27,1 *3,14*	25,9 *3,26*	24,4 *3,37*	22,8 *3,49*	21 *3,56*	
MA 40-160 A	4 5,5	112 132S	34,6 *1,95*				35,6 *2,68*	35,5 *2,98*	35,3 *3,23*	35 *3,49*	34,2 *3,74*	33,2 *3,89*	32 *4,04*	30,6 *4,18*	29 *3,34*	27,3 *4,59*	25,4 *4,70*
MA 40-200 B	5,5 7,5	132S 132S	45,6 *2,78*				47 *3,90*	46,8 *4,17*	46,4 *4,44*	45,6 *4,78*	44,5 *5,12*	43,2 *5,40*	41,6 *5,69*	39,9 *5,94*	37,9 *6,14*	35,8 *6,33*	33,4 *6,40*
MA 40-200 A	7,5 9,2	132S 132M	55 *3,56*				57,8 *4,67*	58 *5,05*	57,9 *5,39*	57,6 *5,90*	56,9 *6,40*	56 *6,87*	54,7 *7,17*	53 *7,47*	51,1 *7,84*	48,9 *8,20*	46,5 *8,50*
MA 40-250 B	11 15	160M 160M	74 *6,27*				74,6 *7,61*	74,2 *8,32*	73,5 *8,90*	72,7 *9,45*	71,7 *10,0*	70,4 *10,6*	69 *11,2*	67,2 *11,7*	65 *12,2*	62,5 *12,6*	59,5 *13,1*
MA 40-250 A	15 18,5	160M 160L	89,5 *8,10*				90,4 *9,52*	89,8 *10,3*	89,3 *11,0*	88,5 *11,7*	87,5 *12,4*	86,6 *13,1*	85,5 *13,7*	84 *14,2*	82,5 *14,9*	80,5 *15,5*	78,5 *16,2*
MA 50-125 B	3 4	100L 112	19,9 *1,22*					20,2 *1,77*	20,2 *1,94*	20,1 *2,11*	20 *2,22*	19,8 *2,33*	19,3 *2,44*	19,1 *2,55*	18,7 *2,65*	18,3 *2,76*	17,8 *2,87*
MA 50-125 A	4 5,5	112 132S	24,5 *1,78*						25 *2,54*	24,9 *2,70*	24,8 *2,85*	24,6 *3,01*	24,4 *3,17*	24,2 *3,33*	23,8 *3,42*	23,5 *3,50*	23,1 *3,59*
MA 50-160 B	5,5 7,5	132S 132S	29,8 *2,01*								30,5 *3,62*	30,3 *3,85*	30,1 *4,07*	29,8 *4,19*	29,5 *4,35*	29 *4,48*	28,5 *4,64*
MA 50-160 A	7,5	132S	35,8 *2,78*								37 *4,48*	36,9 *4,75*	36,8 *5,02*	36,6 *5,29*	36,4 *5,55*	36,1 *5,83*	35,6 *6,09*
MA 50-200 C	9,2	132M	45,2 *3,25*									45,7 *6,08*	45,1 *6,30*	44,5 *6,53*	43,7 *6,76*	42,9 *7,11*	42 *7,46*
MA 50-200 B	11	160M	50,1 *3,38*									51 *6,68*	50,5 *7,53*	50 *7,80*	49,3 *8,20*	48,5 *8,46*	47,7 *8,81*
MA 50-200 A	15	160M	57 *4,63*									58,1 *7,89*	58 *8,28*	57,5 *8,67*	57 *9,08*	56,4 *9,49*	55,7 *9,89*
MA 50-250 C	15 18,5	160M 160L	70,5 *6,74*										70,8 *11,3*	70,3 *11,9*	69,7 *12,5*	69 *12,9*	68,3 *13,4*
MA 50-250 B	18,5 22	160L 180M	77 *6,87*										78 *12,0*	77,4 *12,7*	76,8 *13,3*	76,1 *14,0*	75,3 *14,6*
MA 50-250 A	22 30	180M 200L	88,5 *10,1*										89,5 *15,6*	88,8 *16,3*	88,3 *17,0*	87,7 *17,6*	86,9 *18,2*
MA 65-125 B	5,5	132S	19,8 *2,39*											21 *3,66*	20,8 *3,76*	20,7 *3,86*	20,6 *3,98*
MA 65-125 A	7,5	132S	24,2 *2,99*											24,8 *4,05*	24,7 *4,25*	24,6 *4,44*	24,5 *4,67*
MA 65-160 C	9,2 11	132M 160M	29,8 *3,29*														
MA 65-160 B	11	160M	32,8 *3,17*														
MA 65-160 A	15	160M	38,7 *4,80*														
MA 65-200 C	15 18,5	160M 160L	43 *5,06*														
MA 65-200 B	18,5	160L	47,5 *5,37*														
MA 65-200 A	22 30	180M 200L	56,5 *7,70*														
MA 65-250 B	30	200L	79 *10,6*														
MA 65-250 A	37	200L	88 *12,3*														
MA 80-160 D	11	160M	23,2 *3,90*														
MA 80-160 C	15	160M	26,6 *4,88*														
MA 80-160 B	18,5	160L	31,4 *5,41*														
MA 80-160 A	22	160L	35,5 *7,57*														
MA 80-200 B	30	200L	49 *9,30*														
MA 80-200 A	37	200L	58 *11,7*														

Q=Portata - *capacity*

m³/h	42	48	54	60	66	72	78	84	96	108	120	132	144	156	168	180	195	210	225	240
l/min	700	800	900	1000	1100	1200	1300	1400	1600	1800	2000	2200	2400	2600	2800	3000	3250	3500	3750	4000

Prevalenza manometrica totale in m. C.A. - *Total head in meters w.c.*

2900 giri-2900 rqm

43,9 / 8,80																				
56 / 13,5																				
76 / 17,0																				
17,4 / 2,98	16,4 / 3,10	15,3 / 3,20	14 / 3,30	12,7 / 3,39	11,2 / 3,43															
22,7 / 3,87	21,8 / 4,14	20,8 / 4,42	19,6 / 4,58	18,1 / 4,74	16,5 / 4,90															
28 / 4,80	26,7 / 4,92	25,1 / 5,14	23,3 / 5,36	21,3 / 5,77	19,1 / 6,18	16,8 / 6,18														
35,1 / 6,37	34 / 6,55	32,6 / 6,90	31 / 7,24	29,1 / 7,42	26,9 / 7,58	24,5 / 7,71														
40,2 / 7,82	38,5 / 8,17	35,9 / 8,33	33 / 8,50	29 / 8,78	24,5 / 9,06															
46,8 / 9,15	44,7 / 9,50	42,2 / 9,85	39,5 / 10,1	35,9 / 10,4	32 / 10,6															
55 / 10,3	53,2 / 10,7	51,3 / 11,3	49 / 11,9	46,3 / 12,3	42,8 / 12,7	38,8 / 13,0														
67,6 / 13,8	66 / 14,6	64 / 15,5	61,5 / 16,3	58,6 / 17,0	55 / 17,7	50,5 / 18,4														
74,5 / 15,3	72,8 / 15,9	70,6 / 16,9	68,2 / 17,9	65,5 / 18,6	62,2 / 19,3	58,3 / 20,2														
86,1 / 19,2	84,5 / 20,1	82,7 / 21,1	80,5 / 22,0	78 / 23,0	75,2 / 23,9	71,7 / 24,8														
20,5 / 4,11	20,4 / 4,28	20,1 / 4,45	19,7 / 4,62	19,3 / 4,73	18,8 / 4,84	18,3 / 4,94	17,7 / 5,19	16,1 / 5,44	14,3 / 5,58	12,3 / 5,71										
24,4 / 4,90	24,3 / 5,13	24,1 / 5,26	23,9 / 5,59	23,7 / 5,96	23,4 / 6,39	22,8 / 6,62	22,3 / 6,85	20,9 / 7,07	19,4 / 7,30	17,5 / 7,58	15 / 7,66									
31,2 / 5,92	31,1 / 6,29	30,8 / 6,66	30,5 / 7,04	30,1 / 7,41	29,6 / 7,79	29 / 8,16	28,3 / 8,59	26,6 / 9,02	24,6 / 9,45	22,1 / 9,88	19,3 / 9,85	16 / 9,82								
34,6 / 6,72	34,4 / 7,22	34,2 / 7,73	34 / 8,24	33,7 / 8,57	33,3 / 8,90	32,8 / 9,23	32,1 / 9,56	30,6 / 10,1	28,8 / 10,6	26,7 / 11,2	24,1 / 11,1	21,1 / 11,0								
40,6 / 8,05	40,6 / 8,60	40,4 / 9,15	40,2 / 9,70	40 / 10,2	39,7 / 10,8	39,4 / 11,3	38,9 / 11,9	37,7 / 12,4	36,2 / 13,0	34,3 / 13,6	32,2 / 13,6	29,8 / 13,7								
		44,8 / 10,4	44,5 / 11,1	44,1 / 11,8	43,7 / 12,4	43 / 13,1	42,3 / 13,8	40,5 / 14,5	38 / 15,4	35,3 / 16,3	32 / 16,8									
		49,5 / 11,5	49,3 / 12,1	49 / 12,8	48,5 / 13,5	48 / 14,2	47,3 / 14,9	45,5 / 15,9	43,5 / 17,0	41 / 18,0	38 / 18,7									
		56,7 / 14,8	56,5 / 15,6	56,2 / 16,5	55,7 / 17,3	55,2 / 18,2	54,7 / 18,9	53,3 / 19,9	51,6 / 21,0	49,6 / 22,0	47,1 / 23,0	44 / 24,0								
		79,5 / 20,9	78,5 / 22,4	77,3 / 23,3	76 / 24,3	74,5 / 25,2	73 / 26,3	69,3 / 27,5	65 / 28,7	60 / 29,8	54,5 / 30,7	48,5 / 31,5								
		89,5 / 23,7	88,5 / 25,7	87,5 / 26,7	86,5 / 27,8	85,5 / 28,9	84 / 29,9	80,5 / 31,7	76,5 / 33,6	72 / 35,4	66,5 / 36,1	60,5 / 36,9	54 / 37,6							
				25,6 / 7,79	25,3 / 8,00	25,1 / 8,23	24,7 / 8,44	23,9 / 8,66	22,9 / 8,88	21,8 / 9,35	20,6 / 9,8	19,3 / 10,3	17,9 / 10,4	16,3 / 10,5	14,6 / 10,5					
				29,6 / 8,3	29,3 / 8,8	29 / 9,3	28,7 / 9,7	28,1 / 10,1	27 / 10,5	25,9 / 10,9	24,7 / 11,4	23,4 / 11,7	22 / 12,0	20,4 / 12,3	18,7 / 12,6	16,4 / 12,7				
				34,1 / 9,00	33,9 / 9,65	33,7 / 10,3	33,4 / 10,9	32,7 / 11,5	32 / 12,0	31 / 12,6	30 / 13,1	29 / 13,6	27,7 / 14,1	26,4 / 14,6	25 / 14,7	22,9 / 14,8	20,3 / 14,9			
					37,9 / 12,9	27,7 / 13,7	37,3 / 14,5	36,9 / 15,2	36,2 / 16,0	35,5 / 16,7	34,5 / 17,3	33,5 / 17,9	32,4 / 18,5	31,2 / 19,0	29,9 / 19,4	28 / 19,6	25,8 / 19,8	22,9 / 20,0		
							50,8 / 18,5	50,6 / 20,0	50,3 / 21,3	49,8 / 22,6	49,3 / 23,9	48,6 / 25,2	47,7 / 26,4	46,7 / 27,5	45,5 / 28,5	44,8 / 29,6	41,6 / 30,6	38,6 / 31,3		
								59,6 / 24,4	59,2 / 25,8	58,6 / 27,2	58 / 28,6	57,3 / 30,0	56,4 / 31,5	55,5 / 33,0	54,3 / 34,5	52,7 / 35,9	50,8 / 37,4	48,5 / 38,3	46,1 / 39,2	

MODELLO POMPA *PUMP'S MODEL*	Pot. nominale *Nominal power*	Motore *Motor size*	Q=Portata - *capacity*																
			m3/h 0	1,5	3	4,5	6	7,5	9	10,5	12	15	18	21	24	27	30	33	36
			l/min 0	25	50	75	100	125	150	175	200	250	300	350	400	450	500	550	600
			Prevalenza manometrica totale in m. C.A. - *Total head in meters w.c.*																
4MA32-160C	0,37	71	6,4 0,17	6,4 0,20	6,3 0,22	6 0,24	5,8 0,27	5,3 0,29	4,8 0,31	4 0,31	3,1 0,32								
4MA32-160B	0,37	71	7,4 0,19	7,4 0,22	7,3 0,25	6,9 0,28	6,6 0,30	6,1 0,32	5,5 0,34	4,8 0,35	3,8 0,37								
4MA32-160A	0,55	80	9,2 0,24	9,2 0,28	9,1 0,31	8,9 0,33	8,6 0,37	8,3 0,39	7,8 0,42	7,3 0,44	6,6 0,46	4,5 0,48							
4MA32-200C	0,75	80	11 0,26		10,8 0,39	10,6 0,43	10,2 0,47	9,9 0,51	9,4 0,54	8,9 0,57	8,4 0,59	6,7 0,66	4,2 0,71						
4MA32-200B	1,1	90S	13,4 0,40		13,1 0,49	12,9 0,53	12,6 0,59	12,1 0,63	11,6 0,69	11 0,73	10,5 0,77	9,1 0,82	6,8 0,85						
4MA32-200A	1,1	90S	15,9 0,44		15,7 0,53	15,5 0,57	15,3 0,66	15 0,71	14,5 0,77	13,8 0,82	12,2 0,88	11,7 0,98	9,5 1,04	6,8 1,10					
4MA32-250C	1,5	90L	17,5 0,05		17,2 0,75	16,9 0,79	16,6 0,85	16,2 0,90	15,7 0,95	15,1 1,00	14,4 1,04	12,5 1,09	10 1,18	6,5 1,21					
4MA32-250B	1,5	90L	20,3 0,75		20 0,87	19,7 0,93	19,4 1,00	19 1,06	18,4 1,14	17,8 1,19	17 1,24	15,3 1,33	12,6 1,39	8,3 1,42					
4MA32-250A	2,2	100L	22,6 0,80		22,2 0,95	21,9 1,03	21,6 1,10	21,3 1,18	20,7 1,24	20 1,30	18,9 1,36	17,2 1,46	14,8 1,52	9,1 1,55					
4MA40-125C	0,37	71	4,6 0,17			4,8 0,20	4,7 0,21	4,6 0,23	4,5 0,25	4,4 0,26	4,2 0,28	3,8 0,29	3,2 0,31	2,4 0,32					
4MA40-125B	0,37	71	5,5 0,19			5,6 0,23	5,6 0,25	5,5 0,27	5,4 0,29	5,3 0,30	5,1 0,32	4,7 0,35	4,1 0,36	3,4 0,37					
4MA40-125A	0,55	80	6,4 0,24			6,5 0,29	6,5 0,31	6,4 0,33	6,3 0,35	6,2 0,37	6 0,39	5,6 0,42	5,1 0,44	4,4 0,46	3,6 0,48				
4MA40-160B	0,55	80	7,7 0,22			7,8 0,31	7,9 0,36	7,7 0,39	7,5 0,42	7,3 0,44	7,1 0,46	6,4 0,48	5,2 0,50	4 0,51	2,7 0,52				
4MA40-160A	0,75	80	8,9 0,23			9 0,35	9,1 0,39	9 0,42	8,8 0,46	8,6 0,48	8,4 0,50	7,6 0,54	6,7 0,58	5,7 0,60	4,3 0,61				
4MA40-200B	1,1	90S	11,7 0,38				11,8 0,54	11,7 0,58	11,5 0,62	11,2 0,67	10,9 0,71	10 0,78	8,9 0,81	7,3 0,85	5,4 0,87				
4MA40-200A	1,1 1,5	90S 90L	14,5 0,40				14,6 0,68	14,5 0,77	14,3 0,79	14,1 0,84	13,9 0,88	13 0,97	12 1,05	10,7 1,13	9,2 1,19				
4MA40-250B	2,2	100L	19,1 0,48					18,4 0,80	18,1 1,19	17,7 1,24	17,3 1,31	16,3 1,49	14,7 1,61	12,7 1,69	12 1,76	6,7 1,83			
4MA40-250A	3	100L	22,7 0,80					21,9 1,36	21,7 1,45	21,4 1,54	21 1,62	20 1,79	18,5 1,93	16,8 2,07	13,4 2,14	11,3 2,21	7,1 2,29		
4MA50-125B	0,55	80	5,5 0,16						5,7 0,24	5,7 0,26	5,6 0,29	5,5 0,34	5,3 0,39	5,1 0,42	4,9 0,46	4,6 0,46	4,3 0,48	3,8 0,49	3,3 0,49
4MA50-125A	0,75	80	6,4 0,24						6,6 0,39	6,6 0,41	6,5 0,43	6,5 0,46	6,3 0,49	6,2 0,53	6 0,57	5,7 0,61	5,4 0,64	5 0,66	4,6 0,66
4MA50-160B	0,75	80	7,9 0,23						8 0,43	7,9 0,45	7,8 0,47	7,7 0,51	7,3 0,56	6,9 0,60	6,4 0,63	5,9 0,65	5,3 0,66	4,7 0,67	4 0,68
4MA50-160A	1,1	90S	9,4 0,34						9,4 0,55	9,4 0,57	9,3 0,59	9,2 0,65	9 0,72	8,7 0,77	8,3 0,80	7,8 0,82	7,2 0,84	6,7 0,86	6 0,87
4MA50-200C	1,1	90S	12 0,39						12 0,63	11,8 0,68	11,7 0,72	11,2 0,79	10,7 0,83	10 0,86	9,3 0,89	8,2 0,91	7,2 0,93	6 0,94	4,6 0,94
4MA50-200B	1,5	90L	13,1 0,48							13,1 0,77	13,1 0,83	12,7 0,92	12,2 1,02	11,6 1,09	10,9 1,14	10 1,18	9,2 1,22	8,2 1,24	7 1,27
4MA50-200A	1,5	90L	14,8 0,54							14,7 0,87	14,5 0,92	14,4 1,03	13,9 1,14	13,4 1,22	12,7 1,28	11,9 1,32	11 1,36	10 1,40	8,9 1,43
4MA50-250C	2,2 3	100L 100L	18,5 0,61								18,3 1,30	18 1,38	17,5 1,53	17 1,66	16,5 1,79	15,6 1,88	14,8 1,98	14 2,06	13,1 2,14
4MA50-250B	3	100L	19,9 0,79									19,6 1,58	19,1 1,72	18,8 1,85	18,2 1,97	17,5 2,07	16,7 2,19	15,7 2,28	14,6 2,37
4MA50-250A	4	112M	23 0,90									22,7 1,84	22,5 2,07	22,2 2,21	21,8 2,42	21,1 2,60	20,4 2,78	19,5 2,95	18,7 3,12
4MA65-125B	0,75	80	5,1 0,33										5,3 0,51	5,3 0,53	5,2 0,56	5,2 0,59	5,1 0,60	5 0,63	4,8 0,66
4MA65-125A	1,1	90S	6,2 0,41											6,3 0,64	6,2 0,67	6,2 0,70	6,1 0,74	6 0,77	5,9 0,80
4MA65-160C	1,5	90L	7,8 0,48												8,1 0,87	8 0,92	7,9 0,97	7,7 1,01	7,6 1,05
4MA65-160B	1,5	90L	8,7 0,50												8,9 0,90	8,8 0,95	8,6 0,99	8,5 1,06	8,3 1,11
4MA65-160A	2,2	100L	9,8 0,66												9,9 1,06	9,9 1,14	9,8 1,20	9,6 0,25	9,5 1,30
4MA65-200C	2,2	100L	11,2 0,50													11,9 1,29	11,8 1,38	11,7 1,48	11,6 1,57
4MA65-200B	3	100L	12,3 0,69													13,1 1,45	13 1,51	12,8 1,61	12,7 1,70
4MA65-200A	3 4	100L 112M	14 1,12													14,8 1,74	14,7 1,82	14,6 1,92	14,5 2,02
4MA65-250B	4 5,5	112M 132S	20,6 1,42													21 2,87	20,8 1,98	20,4 3,18	20,1 3,38
4MA65-250A	5,5	132S	22,8 1,58														22,9 3,41	22,5 3,56	22,1 3,70
4MA65-315D	7,5	132M	23,7 2,01												23,8 3,60	23,7 3,73	23,6 3,86	23,5 4,02	23,3 4,17
4MA65-315C	9,2	132M	28 2,45													28,2 4,46	28,1 4,62	28 4,08	27,9 4,90
4MA65-315B	11	160M	31,3 3,00													31,3 5,2	31,3 5,40	31,2 5,6	31,2 5,88
4MA65-315A	15	160L	37,4 4,62														37,2 6,92	37,1 7,20	37 7,47
4MA80-160D	1,5	90L	6,3 0,61													6,8 0,89	6,7 0,91	6,6 0,95	6,5 0,98
4MA80-160C	1,5	90L	7 0,67														7,4 1,04	7,3 1,08	7,3 1,12
4MA80-160B	2,2	100L	8, 5 0,62															8,9 1,29	8,9 1,35
4MA80-160A	3	100L	9,3 1,09																9,8 1,60
4MA80-200B	4 5,5	112M 132S	12,8 1,37																
4MA80-200A	5,5	132S	15,3 1,59																

Q=Portata - *capacity*

m³/h	39	42	45	48	54	60	66	72	78	84	90	96	102	108	114	120	126	132	138	144	150	156	162
l/min	650	700	750	800	900	1000	1100	1200	1300	1400	1500	1600	1700	1800	1900	2000	2100	2200	2300	2400	2500	2600	2700

Prevalenza manometrica totale in m. C.A. - *Total head in meters w.c.*

1450 giri-1450 rqm

2,8 0,50	2,3 0,51																						
4,1 0,67	3,6 0,67	3 0,68																					
3,2 0,68	2,3 0,67																						
5,4 0,88	4,7 0,88	3,9 0,89	3,1 0,88																				
3,2 0,95																							
5,7 1,27	4,2 1,27																						
7,6 1,45	6,3 1,47	4,6 1,48																					
11,7 2,20	10,3 2,26	8,3 2,32																					
13,6 2,45	12 2,52	10,4 2,58	8,2 2,64																				
17,7 3,28	16,6 3,43	15,2 3,53	13,4 3,62	8,4 3,74																			
4,7 0,68	4,6 0,70	4,3 0,71	4,1 0,73	3,6 0,74	3,1 0,75																		
5,8 0,82	5,6 0,84	5,4 0,85	5,1 0,86	4,8 0,88	4,4 0,89	3,8 0,90	3,2 0,91																
7,4 1,08	7,2 1,11	7 1,12	6,7 1,14	6,3 1,16	5,6 1,22	5 1,24	4,2 1,25	3,6 1,25															
8,1 1,16	7,9 1,20	7,7 1,23	7,5 1,25	6,9 1,31	6,3 1,34	5,6 1,38	4,8 1,40	4,1 1,41															
9,3 1,34	9,1 1,39	8,9 1,42	8,7 1,46	8,2 1,52	7,6 1,58	6,8 1,63	6,1 1,67	5,3 1,72	4,6 1,72														
11,5 1,65	11,2 1,71	10,8 1,77	10,6 1,83	10 1,95	9,4 2,01	8,6 2,07	7,7 2,12	6,8 2,17	5,6 2,21														
12,5 1,77	12,3 1,88	12,1 1,95	11,9 2,01	11,3 2,11	10,6 2,21	10 2,29	9 2,36	8 2,42	7 2,48														
14,2 2,10	14 2,18	13,9 2,26	13,7 2,34	13,3 2,48	12,7 2,59	12 2,70	11,3 2,81	10,3 2,91	9,3 3,00														
19,8 3,50	19,3 3,61	18,8 3,70	18,4 3,78	17,3 3,87	16 3,97	14,5 4,07	12,9 4,17	11,2 4,19	8,7 4,21														
21,7 3,79	21,4 3,88	20,9 4,0	20,4 4,11	19,2 4,31	17,6 4,44	16,9 4,58	15,4 4,71	13,6 4,75	11,5 4,79	8,8 4,80													
23,1 4,32	22,9 4,47	23,6 4,60	22,3 4,72	21,7 5,03	21,1 5,27	20,4 5,51	19,6 5,67	18,8 5,90	17,8 6,06	16,7 6,19	15,7 6,33	14,5 6,41	13,3 6,48	11,9 6,51	10,2 6,60	8,4 6,61						
27,8 5,17	27,7 5,43	27,5 5,62	27,4 5,82	27 6,27	26,3 6,51	25,5 6,85	24,8 7,29	24,4 7,42	23,4 7,63	22,7 7,97	21,7 8,20	20,5 8,41	19,2 8,58	18 8,74	16,7 8,89	15 8,95	13,5 9,03	11,1 9,12					
31 6,14	30,9 6,39	30,7 6,62	30,6 6,85	30,1 7,25	29,7 7,63	29 7,98	28,3 8,31	27,6 8,63	26,7 8,95	26 9,26	25 9,40	24 9,71	22,7 9,96	21,4 10,1	20,1 10,3	19 10,5	17,8 10,6	16 10,7	13,3 10,8				
36,9 7,72	36,7 7,97	36,5 8,24	36,3 8,52	35,9 8,98	35,4 9,47	34,8 9,94	34,2 10,4	33,5 10,9	32,8 11,2	32 11,5	30,9 11,9	30 12,2	29,3 12,5	28 12,8	27 13,1	25,4 13,4	24,4 13,5	22,8 13,7	21,3 13,9	19,3 14,0	17 14,1	13,4 14,3	
6,4 1,01	6,3 1,04	6,2 1,07	6,1 1,10	5,8 1,15	5,5 1,19	5,1 1,21	4,8 1,25	4,4 1,27	4 1,28	3,5 1,29	3,1 1,30	2,6 1,29											
7,2 1,15	7,1 1,18	6,9 1,21	6,8 1,25	6,6 1,30	6,4 1,35	6 1,39	5,7 1,42	5,3 1,44	4,9 1,47	4,5 1,47	4 1,48	3,5 1,48	3,1 1,48	2,6 1,47									
8,8 1,39	8,7 1,43	8,6 1,46	8,5 1,51	8,3 1,64	8 1,72	7,7 1,79	7,5 1,87	7,1 1,91	6,8 1,95	6,3 1,98	5,7 2,01	5,2 2,02	4,7 2,04	4,1 2,04	3,5 2,04	3 2,03							
9,7 1,66	9,7 1,71	9,6 1,76	9,5 1,81	9,3 1,92	9,1 2,01	8,8 2,08	8,6 2,14	8,3 2,21	7,9 2,27	7,6 2,30	7,1 2,34	6,6 2,37	6,2 2,39	5,5 2,41	5 2,42	4,4 2,43	3,8 2,43						
13,4 2,39	13,4 2,50	13,3 2,60	13,3 2,71	13,2 2,93	13 3,21	12,8 3,37	12,6 3,52	12,4 3,65	12,1 3,77	11,8 3,85	11,5 3,92	11 4,01	10,6 4,10	10,1 4,21	9,6 4,32	8,8 4,35	8,3 4,37	7,6 4,42	7 4,47	6,5 4,49			
	15,9 3,10	15,9 3,23	15,8 3,35	15,7 3,55	15,6 3,72	15,4 3,84	15,2 3,98	15 4,17	14,8 4,31	14,5 4,45	14,2 4,58	13,8 4,74	13,5 4,90	13 4,98	12,5 5,15	12 5,26	11,5 5,37	11 5,44	10,4 5,50	9,8 5,55	9,2 5,61	8,5 5,64	

CS

CSt 550/4 CSt 400/3

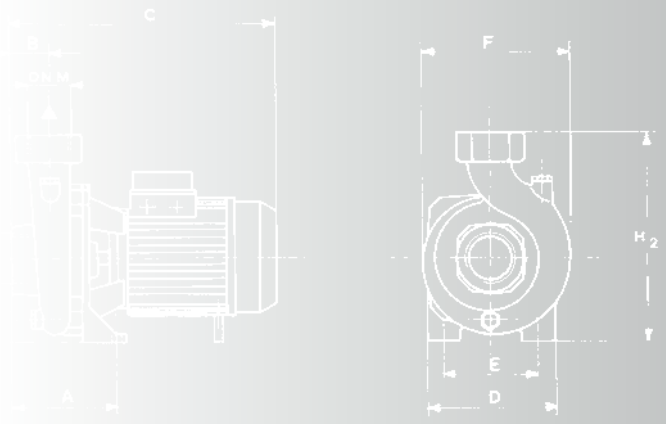

GENERALITA' / *FEATURES*

Elettropompe centrifughe monogirante e monoblocco, particolarmente adatte per piccole e medie irrigazioni a scorrimento e in generale per tutti quegli usi in cui necessitano alte portate in rapporto a prevalenze medio basse.

High efficiency centrifugal electric pumps, single impeller, particularly suitable for small and medium flowing irrigation and, generally where high deliveries and small/medium heads are required.

MATERIALI / *MATERIALS*

- Corpo pompa e supporto in ghisa
- Girante: in ghisa ad eccezione dei modelli CSB100 – 150/2 in lega di ottone
- Albero: acciaio inossidabile AISI 416 (Hp0,8-Hp1)-AISI 303 da Hp1,5
- Tenuta meccanica in ceramica grafite

- *Cast-iron pump body and bracket*
- *Cast-iron impeller except for models CSB100-150/2 equipped with brass alloy impeller*
- *Stainless steel shaft AISI 416 (Hp0,8-Hp1)-AISI 303 da Hp1,5*
- *Ceramic graphite mechanical seal*

MOTORE / *MOTOR*

- Motore chiuso autoventilato
- Grado di protezione IP44
- Isolamento classe F
- Alimentazione monofase 230V-50Hz Con condensatore permanentemente inserito e, a richiesta, protettore termico incorporato (di serie fino al modello CS200/2)
- Alimentazione trifase 230/400V-50Hz Con protezione a cura dell'utilizzatore

- *Closed self ventilated electric motor*
- *IP44 protection degree*
- *Isolation class F*
- *Single-phase feeding 230V-50Hz with permanent connected capacitor and upon request thermal protection (built-in up to model CS 200/2)*
- *Three-phase feeding 230/400V-50Hz, with protection at user's care*

LIMITI DI IMPIEGO / *OPERATING CONDITIONS*

- Pressione massima d'esercizio: 2 bar
- Temperatura liquido pompato fino a 90°C

- *Max. service pressure: 2 bar*
- *Pumped liquid temperature up to 90° C*

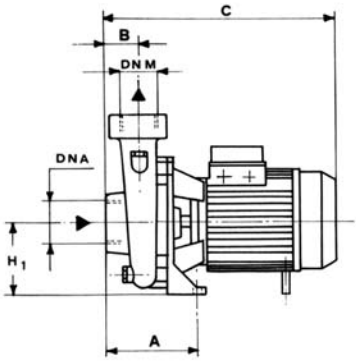

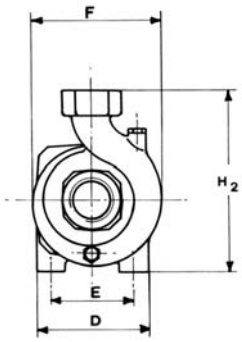

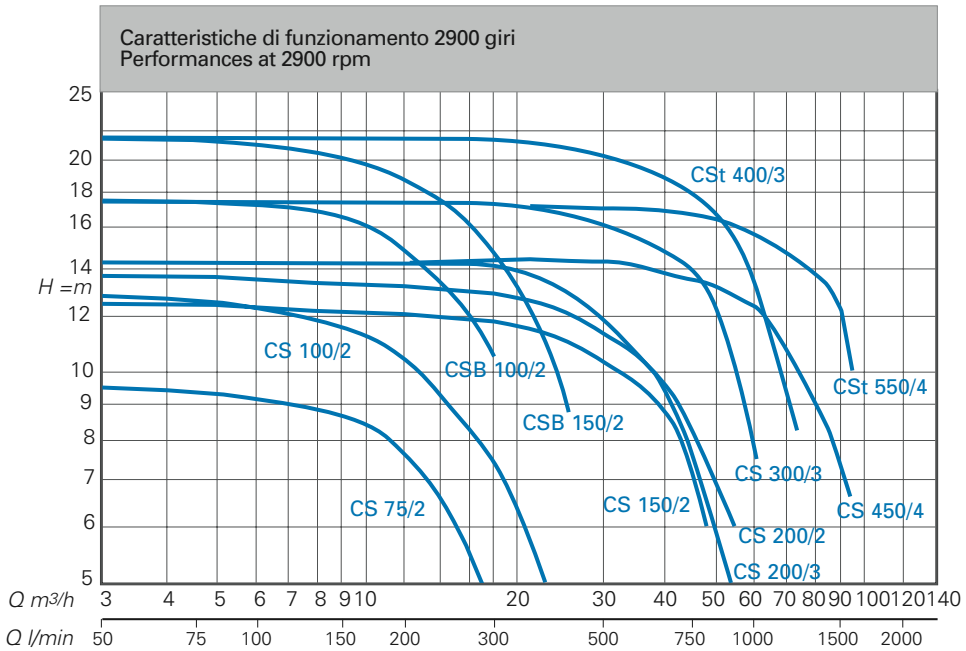

CARATTERISTICHE TECNICHE 2900 GIRI / *TECHNICAL PERFORMANCES AT 2900 RPM*

Modello - *Model*		Pot. nominale *Nominal power*		AMPERE		Q=Portata - *capacity*																	
						m³/h 0	3	6	9	12	15	18	24	30	36	42	48	54	60	72	84	96
						l/min 0	50	100	150	200	250	300	400	500	600	700	800	900	1000	1200	1400	1600
Monofase *Single-phase* 230V 50Hz	Trifase *Three-phase* 230/400V 50Hz	Hp	kW P2	Monofase *Single phase* 230V	Trifase *Three phase* 400V	Prevalenza manometrica totale in m. C.A. *Total head in meters w.c.*																	
CS 75/2	CSt 75/2	0,8	0,59	2,9	1,3	9,5	9,4	9,2	8,5	7,3	6	4,2										
CS 100/2	CSt 100/2	1,0	0,74	4,3	2,3	12,6	12,5	12,3	11,5	10,3	9,3	7,5										
CS 150/2	CSt 150/2	1,5	1,1	8,8	3,3	12,3				12,2	11,9	11,8	11	10,2	9,1	7,7	6					
CS 200/2	CSt 200/2	2,0	1,5	10	3,9	13,8				13,6	13,3	13,1	12,4	11,6	10,6	9,4	7,8	6				
CSB 100/2		1,0	0,74	6		17,5	17,5	17,5	16,7	15,2	13,2	10,5										
CSB 150/2	CSBt 150/2	1,5	1,1	8,5	3,0	21,5		21,5	20,6	19,2	17,5	15,3	8,8									
CS 200/3	CSt 200/3	2,0	1,5	11	3,6	14,2					14,2	14,2	13,8	11,8	11,7	9,9	7,8	4,8				
CS 300/3	CSt 300/3	3,0	2,2	15	4,9	17,5					17,5	17,5	17,2	16,4	15,3	14,2	12,3	9,9	7,5			
CS 450/4	CSt 400/3	4,0	3,0		6,7	21,5					21,5	21,5	21,4	20,6	19,9	18,9	17,7	15,9	13,5	8,3		
	CSt 450/4	4,0	3,0	18	6,2	13,5								14,3	14,1	13,9	13,4	12,8	12,1	10,3	8,3	6,1
	CSt 550/4	5,5	4,0		8,8	17								17,5	17,3	17,1	16,8	16,3	15,7	14,4	12,2	10

MODELLO POMPA *PUMP'S MODEL*	DIMENSIONI POMPA mm *PUMP'S DIMENSIONS mm*										DIMENSIONI IMBALLO mm *PACKING DIMENSIONS mm*			PESO *WEIGHT*
	A	B	C	D	E	F	H1	H2	DNA	DNM	I	L	M	kg
CS 75/2	127	45	315	155	115	178	97	247	2"G	2"G	340	195	280	14,2
CS 100/2	127	45	315	155	115	178	97	247	2"G	2"G	340	195	280	15,5
CS 150/2	150	53	370	180	140	218	115	285	2"G	2"G	390	230	325	23,3
CS 200/2	150	53	370	180	140	218	115	285	2"G	2"G	390	230	325	24,3
CSB 100/2	130	70	365	180	130	195	90	240	2"G	2"G	390	230	325	18,2
CSB 150/2	130	70	365	180	130	195	90	240	2"G	2"G	390	230	325	19,1
CS 200/3	160	80	455	200	140	225	112	292	3"G	3"G	480	245	330	28,3
CS 300/3	160	80	455	200	140	225	112	292	3"G	3"G	480	245	330	31,5
CSt 400/3	160	80	455	200	140	225	112	292	3"G	3"G	480	245	330	31,6
CS 450/4	165	85	480	220	160	250	130	330	4"G	4"G	510	275	365	41,1
CSt 550/4	165	85	480	220	160	250	130	330	4"G	4"G	510	275	365	41,1

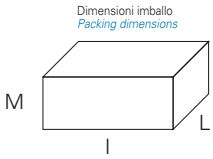

ES

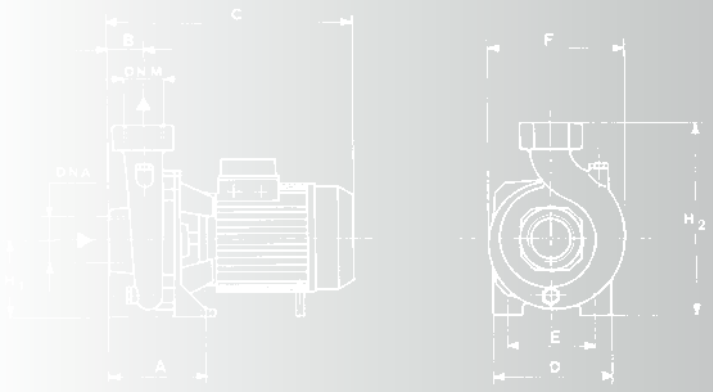

GENERALITA' / *FEATURES*

Elettropompe centrifughe monogirante appositamente studiate per realizzare portate elevate in rapporto a pressioni (e potenze) medio-basse. La conformazione del corpo pompa e della girante, caratterizzata da ampi passaggi rende queste elettropompe adatte per pompare sia acque pulite che liquidi moderatamente carichi di impurità purché non aggressivi per i materiali costruttivi.

Single impeller electric pumps specifically designed to obtain high capacities related to medium-low pressure (and output). The pump-body and impeller design, characterized by large passages makes this pump suitable to both clean water and liquids charged with moderate impurities which must not be aggressive to construction materials.

MATERIALI / *MATERIALS*

- Corpo pompa e supporto in ghisa
- Girante: lega di ottone stampato
- Albero: acciaio inox AISI 303
- Tenuta meccanica in ceramica grafite

- *Pump body and bracket: cast iron*
- *Impeller: stamped brass alloy*
- *Stainless steel shaft AISI 303*
- *Ceramic graphite mechanical seal*

MOTORE / *MOTOR*

- Motore elettrico a induzione chiuso auto-ventilato
- Grado di protezione: IP44
- Isolamento: classe F
- Alimentazione monofase 230V-50Hz, con termoprotettore incorporato e condensatore permanentemente inserito
- Alimentazione trifase 230/400V-50Hz con protezione elettrica a cura dell'utilizzatore

- *Closed, induction, self ventilated electric motor*
- *Protection: IP44*
- *Isolation class: F*
- *Single-phase feeding 230V-50Hz with built-in thermal protection and capacitor permanently connected*
- *Three-phase feeding 230/400V- 50Hz, with protection at user's care*

LIMITI DI IMPIEGO / *OPERATING CONDITIONS*

- Pressione max d'esercizio: 4 bar
- Temperatura max. liquido pompato: 90°C

- *Max. working pressure: 4 bar*
- *Max. temperature of pumped liquid: 90°C*

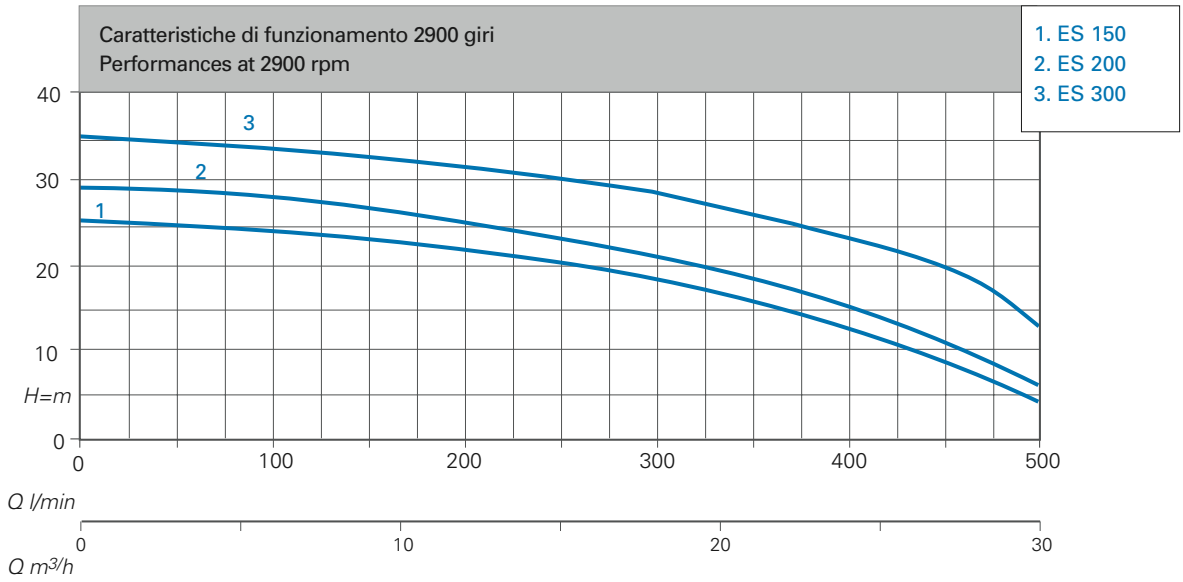

CARATTERISTICHE TECNICHE 2900 GIRI / *TECHNICAL PERFORMANCES AT 2900 RPM*

Modello *Model*		Pot. nominale *Nominal power*		AMPERE		Q=Portata - *capacity*						
						m³/h 3	6	9	12	18	24	30
						l/min 50	100	150	200	300	400	500
Monofase *Single-phase* 230V 50Hz	Trifase *Three-phase* 230/400V 50Hz	Hp	kW P2	Monofase *Single-phase* 230V	Trifase *Three-phase* 400V	Prevalenza manometrica totale in m. C.A. *Total head in meters w.c.*						
ES 150	SE 150 T	1,5	1,1	9,2	3,4	25	24,5	23,5	22,5	18,5	12,5	4
ES 200	SE 200 T	2	1,5	11,5	4,2	28,5	28	26,5	25	21	15	5,5
ES 300	SE 300 T	3	2,2	13,6	5,3	34	33,5	32,5	31,5	28	22,5	13,5

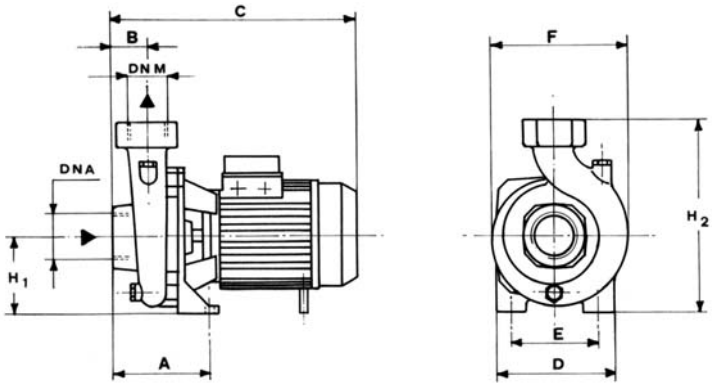

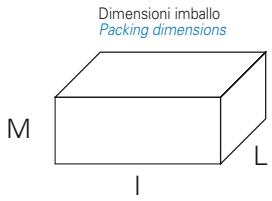

MODELLO POMPA *PUMP'S MODEL*	DIMENSIONI POMPA mm *PUMP'S DIMENSIONS mm*										DIMENSIONI IMBALLO mm *PACKING DIMENSIONS mm*			PESO *WEIGHT*
	A	B	C	D	E	F	H1	H2	DNA	DNM	M	I	L	kg
ES 150	57	52	370	200	160	215	110	280	2"G	2"G	300	390	230	22
ES 200	57	52	370	200	160	215	110	280	2"G	2"G	300	390	230	24
ES 300 M	57	52	410	200	160	215	110	280	2"G	2"G	300	430	230	32
ES 300 T	57	52	370	200	160	215	110	280	2"G	2"G	300	390	230	26

CH

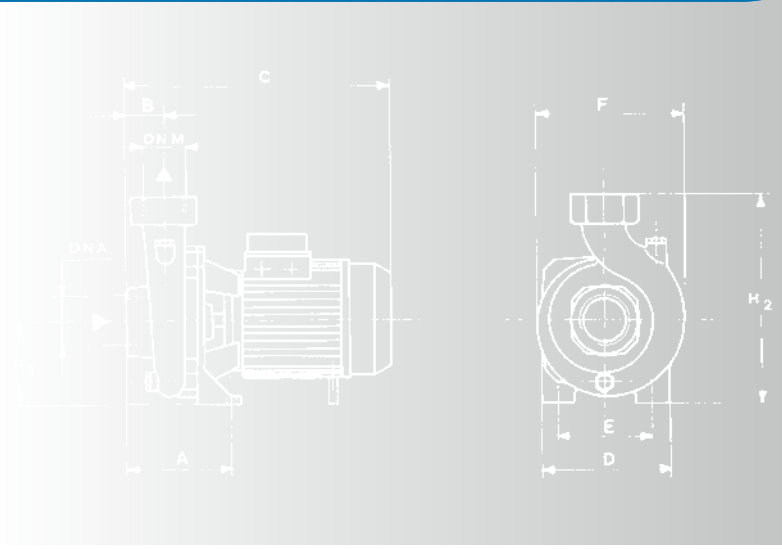

GENERALITA' / *FEATURES*

Elettropompe centrifughe monogirante appositamente studiate per realizzare portate elevate in rapporto a pressioni (e potenze) medio-basse. La conformazione del corpo pompa e della girante,caratterizzata da ampi passaggi, rende queste elettropompe adatte per pompare sia acque pulite che liquidi moderatamente carichi di impurità purché non aggressivi per i materiali costruttivi.

Single impeller centrifugal electric pumps designed for high capacities related to medium-low pressure (and output). Pump body and impeller design (marked by large passages) makes these pumps suitable for either clean water or liquids moderately charged with impurities, provided that these are not aggressive or do not affect the construction materials.

MATERIALI / *MATERIALS*

- Corpo pompa, supporto e girante in ghisa
- Albero in acciaio inox AISI 303
- Tenuta meccanica in ceramica grafite

- *Cast iron pump body, bracket and impeller*
- *Stainless steel shaft AISI 303*
- *Ceramic graphite mechanical seal*

MOTORE / *MOTOR*

- Motore elettrico a induzione chiuso e autoventilato
- Isolamento in classe F
- Grado di protezione: IP44
- Alimentazione monofase 230V-50Hz con termoprotettore incorporato (ad eccezione mod. CH400)
- Alimentazione trifase 230/400V-50Hz con protezione elettrica a cura dell'utilizzatore

- *Closed self-ventilated induction electric motor*
- *Protection: IP44*
- *Isolation class F*
- *Single-phase feeding 230V-50Hz with built-in thermal protection (excepted model CH400)*
- *Three-phase feeding 230/400V-50Hz with protection at user's care*

LIMITI DI IMPIEGO / *OPERATING CONDITIONS*

- Pressione max d'esercizio: 4 bar
- Temperatura max. liquido pompato: 90°C

- *Max. working pressure: 4 bar*
- *Max. temperature of pumped liquid: 90°C*

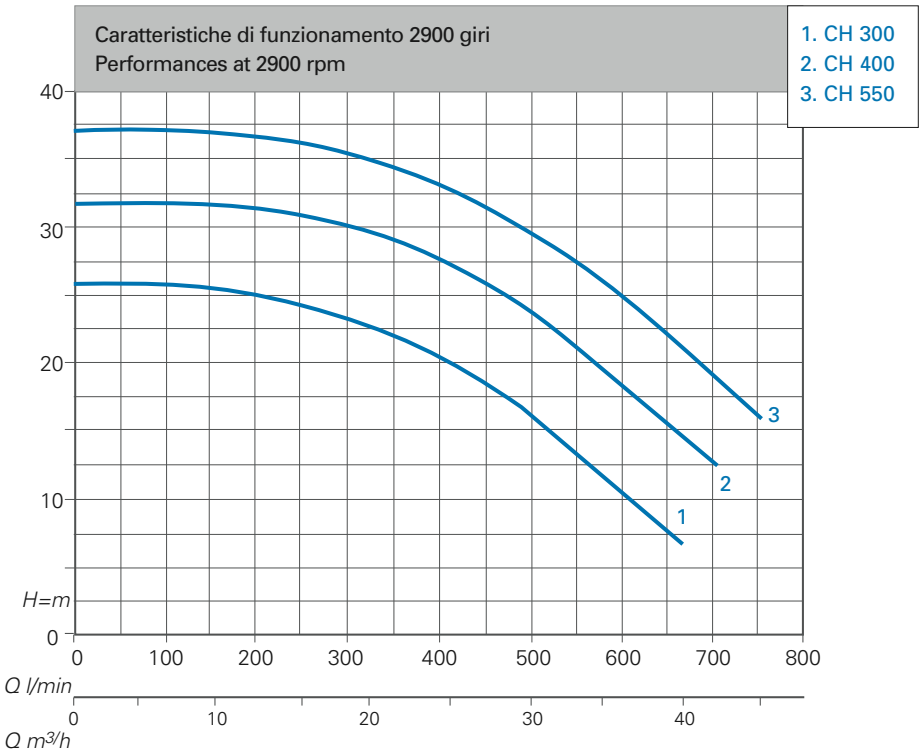

CARATTERISTICHE TECNICHE 2900 GIRI / *TECHNICAL PERFORMANCES AT 2900 RPM*

Modello *Model*		Pot. nominale *Nominal power*		AMPERE		Q=Portata - *capacity*						
						m³/h 6	12	18	24	30	36	42
						l/min 100	200	300	400	500	600	700
Monofase *Single-phase* 230V 50Hz	Trifase *Three-phase* 230/400V 50Hz	Hp	kW P2	Monofase *Single-phase* 230V	Trifase *Three-phase* 400V	Prevalenza manometrica totale in m. C.A. *Total head in meters w.c.*						
CH 300	CHt 300	3	2,2	13,5	5,1	26	25	23	20	16	10,5	
CH 400	CHt 400	4	3	20,5	7,6	31,8	31,6	29,7	27,8	23	18,6	12,3
	CHt 550	5,5	4		10	37	37	35,5	33	29,4	25	19

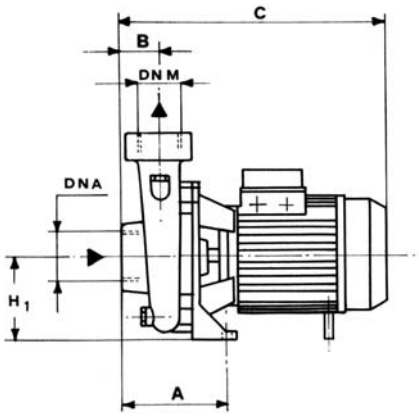

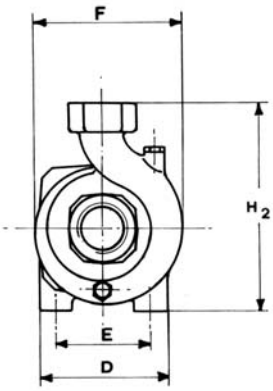

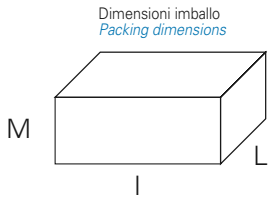

MODELLO POMPA *PUMP'S MODEL*	DIMENSIONI POMPA mm *PUMP'S DIMENSIONS mm*										DIMENSIONI IMBALLO mm *PACKING DIMENSIONS mm*			PESO *WEIGHT*
	A	B	C	D	E	F	H1	H2	DNA	DNM	M	I	L	kg
CH 300 M	105	70	425	240	190	240	126	306	3"G	2"G	360	460	270	34,5
CH 300 T	105	70	385	240	190	240	126	306	3"G	2"G	360	400	270	28,5
CH 400 M	105	70	445	240	190	240	126	306	3"G	2"G	360	460	270	38,7
CH 400 T	105	70	425	240	190	240	126	306	3"G	2"G	360	460	270	33,2
CH 550 T	105	70	445	240	190	240	126	306	3"G	2"G	360	460	270	38,7

CR

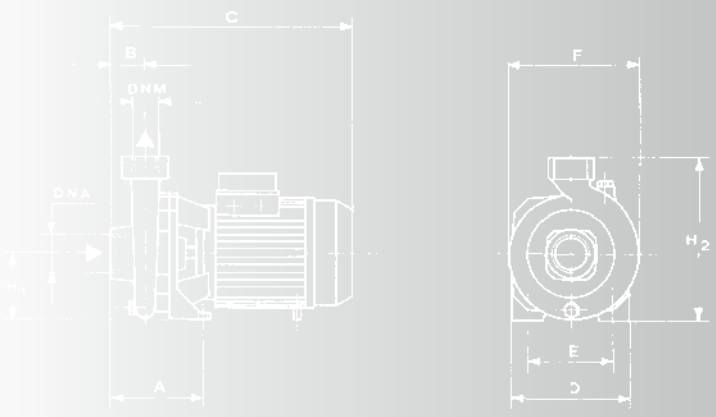

GENERALITA' / *FEATURES*

Pompa centrifuga a girante aperta indicata per servizi che richiedono portate relativamente medio-basse. La girante aperta consente inoltre il passaggio di eventuali corpi solidi aventi dimensioni inferiori a 10 mm.

Open impeller centrifugal electric pump suitable for high deliveries and medium-low heads: the open impeller allows passing of eventual solids, size of which is less than 10mm.

MATERIALI / *MATERIALS*

- Corpo pompa e supporto in ghisa
- Albero: acciaio inox AISI 416
- Girante: noryl
- Tenuta meccanica in ceramica grafite

- *Pump body and motor bracket: cast iron*
- *Shaft: stainless steel AISI 416*
- *Impeller: noryl*
- *Ceramic graphite mechanical seal*

MOTORE / *MOTOR*

- Motore chiuso autoventilato
- Grado di protezione: IP44
- Isolamento classe F
- Alimentazione monofase 230V-50Hz, con protezione termica e condensatore permanentemente inserito
- Alimentazione trifase 230/400V-50Hz con protezione a cura dell'utilizzatore

- *Closed, self ventilated motor*
- *Protection: IP44*
- *Isolation class F*
- *Single-phase feeding 230V-50Hz with built in thermal protection and capacitor permanently connected*
- *Three-phase feeding 230/400V-50Hz, with protection at user's care*

LIMITI DI IMPIEGO / *OPERATING CONDITIONS*

- Pressione max: 2 bar
- Temperatura max acqua: 50°C

- *Max. pressure: 2 bar*
- *Water temperature: max 50°C*

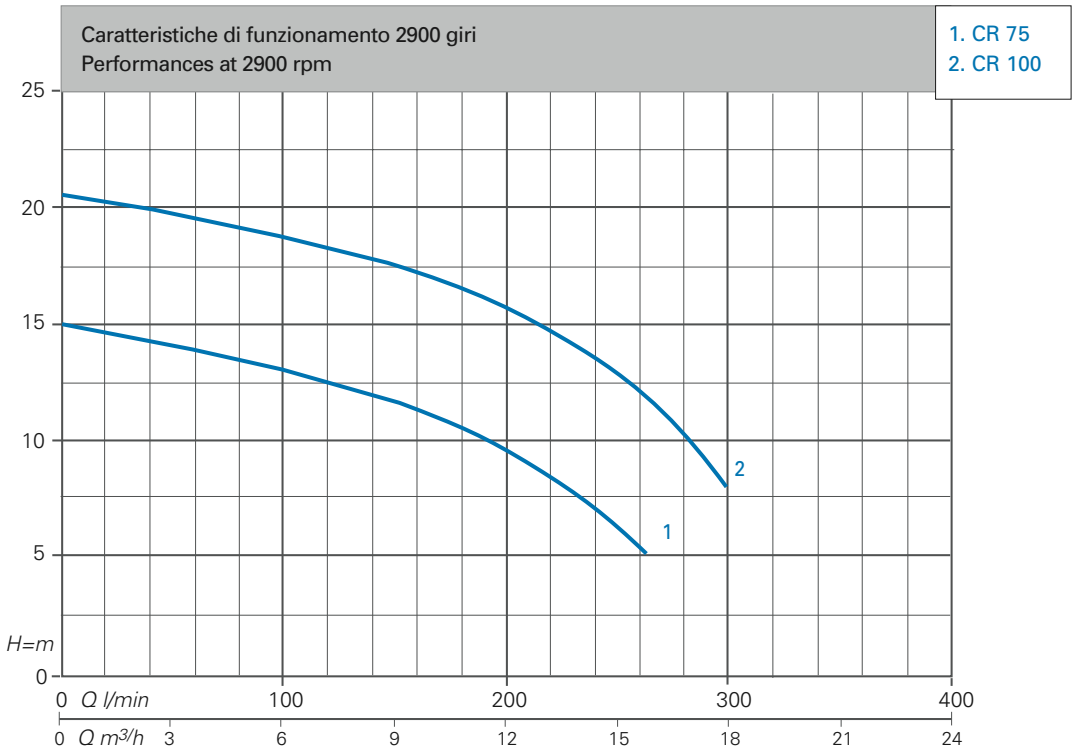

CARATTERISTICHE TECNICHE 2900 GIRI / *TECHNICAL PERFORMANCES AT 2900 RPM*

Modello *Model*		Pot. nominale *Nominal power*		AMPERE		Q=Portata - *capacity*						
						m³/h 2,4	4,8	7,2	9,6	12	14,4	16,8
						l/min 40	80	120	160	200	240	280
Monofase *Single-phase* 230V 50Hz	Trifase *Three-phase* 230/400V 50Hz	Hp	kW P2	Monofase *Single-phase* 230V	Trifase *Three-phase* 400V	Prevalenza manometrica totale in m. C.A. *Total head in meters w.c.*						
CR 75	CRt 75	0,8	0,59	3,4	1,5	14,5	13,5	12,5	11,3	9,5	7	
CR 100	CRt 100	1,0	0,74	5,3	2,4	20	19,2	18,5	17,3	15,5	13,5	10,5

Caratteristiche di funzionamento per servizio continuo, con altezza di aspirazione fino a 7 mt e y=1 Kg/dm³. Per aspirazione oltre 4 mt. installare un tubo aspirante con diametro interno maggiore del diametro della bocca aspirante.
Performance specified refer to continuous operation, with a manometric suction lift of 7 m. and y=1 Kg/dm³. For suction over 4 m. install a sucking pipe with internal diameter larger than the suction connection.

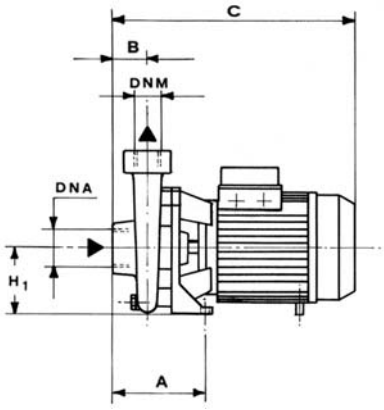

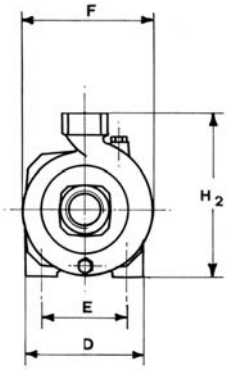

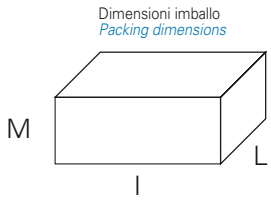

MODELLO POMPA *PUMP'S MODEL*	DIMENSIONI POMPA mm *PUMP'S DIMENSIONS mm*										DIMENSIONI IMBALLO mm *PACKING DIMENSIONS mm*			PESO *WEIGHT*
	A	B	C	D	E	F	H1	H2	DNA	DNM	I	L	M	kg
CR 75	120	45	308	155	115	170	97	222	1"1/2G	1"1/4G	325	200	265	12,2
CR 100	120	45	308	155	115	170	97	222	1"1/2G	1"1/4G	325	200	265	13,5

2CD-2CB

2CBt 77

2CBt 72

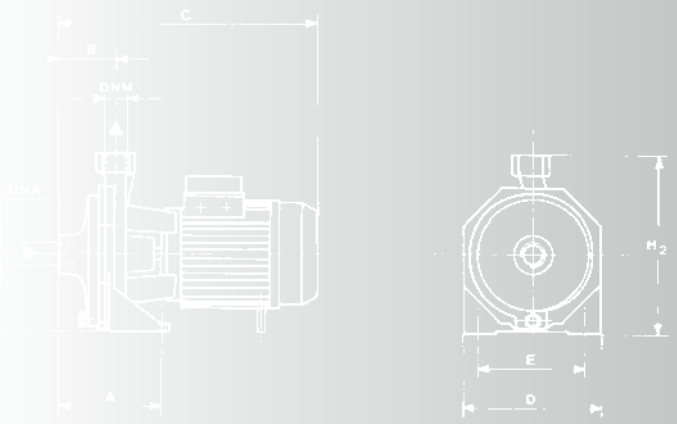

GENERALITA' / *FEATURES*

Elettropompe centrifughe bigiranti monoblocco ideali per pressurizzazione impianti idrici domestici ed industriali e piccole e medie irrigazioni.

Centrifugal two-impeller electric pumps, suitable for pressurizing civil and industrial booster plants and small-medium irrigations

MATERIALI / *MATERIALS*

- Corpo pompa e supporto: ghisa
- Albero: acciaio inox AISI 416 (Hp1)-AISI 303 (Hp 1,5-Hp 2-Hp 3-Hp 4-Hp 5,5-Hp 7,5)-AISI 304 (Hp 10-Hp 12,5-Hp 15)
- Girante: noryl su modello 2CD67
- Lega di ottone stampato su modelli da 2CD68 a 2CB77

- *Pump body and bracket: cast-iron*
- *Shaft: stainless steel AISI 416 (Hp1)-AISI 303 (Hp 1,5-Hp 2-Hp 3-Hp 4-Hp 5,5-Hp 7,5)-AISI 304 (Hp 10-Hp 12,5-Hp 15)*
- *Impeller: noryl on model 2CD67*
- *Brass on models: from 2CD68 to 2CB77*

MOTORE / *MOTOR*

- Motore chiuso autoventilato
- Grado di protezione: IP44
- Isolamento classe F
- Alimentazione monofase 230V-50Hz con protezione termica incorporata fino a 2 HP e condensatore perennemente inserito
- Alimentazione trifase: 230/400V-50Hz fino a 5.5 HP, 400/690V-50Hz da 7.5 HP, con protezione a cura dell'utilizzatore

- *Self ventilated closed motor*
- *Protection: IP44*
- *Isolation Class F*
- *Single-phase feeding 230V-50Hz with built-in thermal protection up to 2 HP and capacitor permanently connected*
- *Three-phase feeding 230/400V-50Hz up to 5.5 HP, 400/690V/50Hz from 7.5 HP, with protection at user's care*

Dimensioni imballo
Packing dimensions

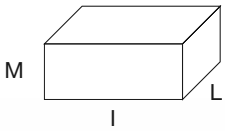

LIMITI DI IMPIEGO / *OPERATING CONDITIONS*

- Mod 2CD67: pressione max 6 ATE, temperatura acqua max 50°C
- Mod 2CD68 a 2CB77: max pressione 10ATE, temperatura acqua max 90°C

- *Mod 2CD67 max pressure 6 ate, water temperature max 50°C*
- *Mod 2CD68 to 2CB77 max pressure 10 ate water temperature max 90°C*

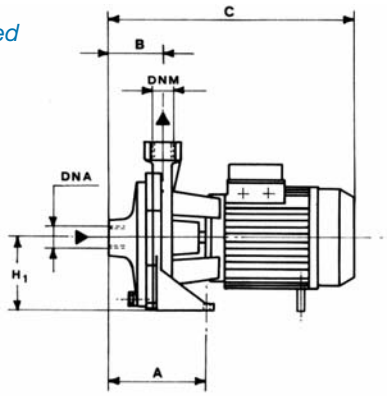

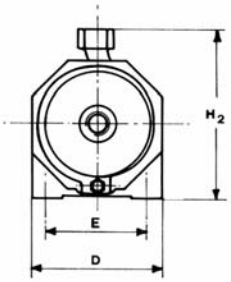

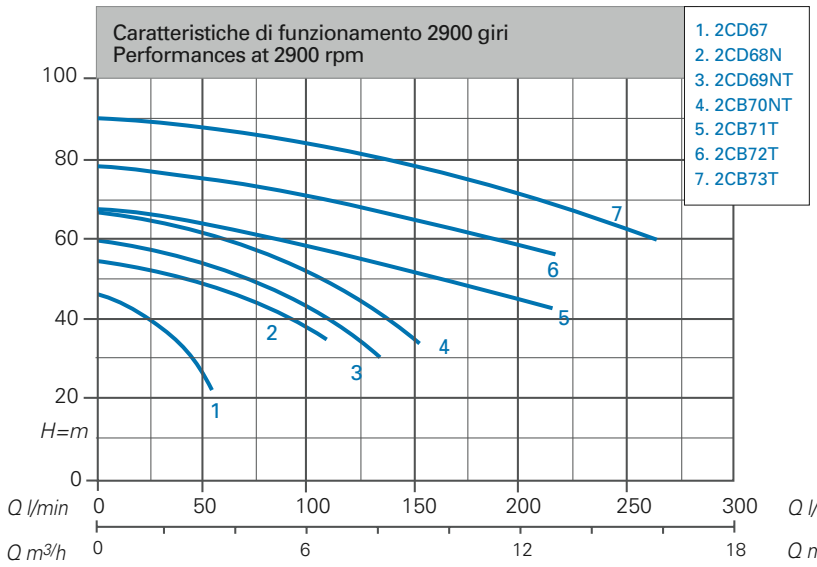

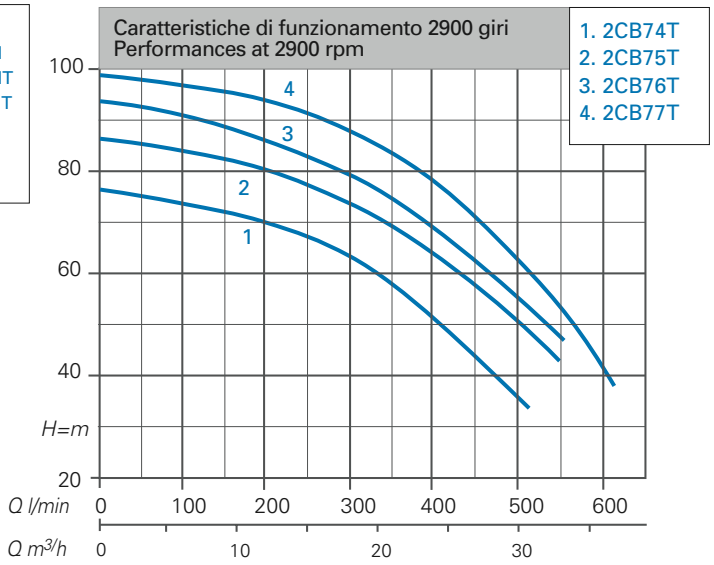

CARATTERISTICHE TECNICHE 2900 GIRI / *TECHNICAL PERFORMANCES AT 2900 RPM*

Modello *Model*		Pot. nominale *Nominal power*		AMPERE		Q=Portata - *Capacity*													
						m³/h 0	1,2	3	4,5	6	7,5	9	10,5	12	15	18	24	30	36
						l/min 0	20	50	75	100	125	150	175	200	250	300	400	500	600
Monofase *Single-phase* 230V 50Hz	Trifase *Three-phase* 230/400V 50Hz	Hp	kW P2	Monofase *Single-phase* 230V	Trifase *Three-phase* 400V	Prevalenza manometrica totale in m. C.A. *Total head in meters w.c.*													
2CD 67	2CD 67t	1,0	0,74	5,4	2,4	41	38	37	22,5										
2CD 68N	2CD 68Nt	1,5	1,1	10,2	4,1	53	51	48	44	40									
2CD 69N	2CD 69Nt	2,0	1,5	11,5	4,8	58	56	53	49	44	38								
	2CB 70Nt	3,0	2,2		5,2	64	62	59	55	50	43	37							
2CB 71	2CB 71t	4,0	3,0	21,5	7,6	66,9	63,9	63,3	61	58,4	55,2	51,5	47,8	44,2					
2CB 72	2CB 72t	5,5	4,0	27	9,5	78,7	77,1	76,1	74,6	72	69,4	66	62,4	58,7					
	2CB 73t	7,5	5,5		14,7	90	89	88,6	87	84,8	82,3	79,2	76,3	72,5	62,7				
	2CB 74t	7,5	5,5		15	77	76,5	75,7	74,9	74	73,5	73	71,2	70,5	66,4	62,8	51,6	36	
	2CB 75t	10	7,5		17,2	86,4	86,1	85,8	85,3	84,8	84	83,2	81,5	80,7	77,7	74,3	65	51,1	
	2CB 76t	12,5	9,2		18,9	93,6	93,1	92,5	91,8	91	90	88,9	87,6	86,3	83	79,7	70,5	55,2	
	2CB 77t	15	11		20,4	98,7	98,6	98,5	98	97,6	97	96,4	95,3	94,2	91,5	87,6	78,2	62,3	40,9

Caratteristiche di funzionamento per servizio continuo, con altezza di aspirazione fino a 7 mt e y=1 Kg/dm³. Per aspirazione oltre 4 mt. installare un tubo aspirante con diametro interno maggiore del diametro della bocca aspirante.
Performance specified refer to continuous operation, with a manometric suction lift of 7 m. and y=1 Kg/dm³. For suction over 4 m. install a sucking pipe with internal diameter larger than the suction connection.

MODELLO POMPA *PUMP'S MODEL*	DIMENSIONI POMPA mm *PUMP'S DIMENSIONS mm*									DIMENSIONI IMBALLO mm *PACKING DIMENSIONS mm*			PESO *WEIGHT*
	A	B	C	D	E	H1	H2	DNA	DNM	I	L	M	kg
2CD 67	122	73	328	180	140	98	228	1"G	1"G	350	195	265	15,3
2CD 68N	141	81	385	210	170	110	265	1"1/4G	1"G	405	225	295	24
2CD 69N	141	81	385	210	170	110	265	1"1/4G	1"G	405	225	295	23,4
2CB 70Nt	141	81	385	210	170	110	265	1"1/4G	1"G	405	225	295	23,4
2CB 71t	145	95,5	463	266	212	135	305	1"1/2G	1"1/4G	500	275	350	41
2CB 72t	145	95,5	463	266	212	135	305	1"1/2G	1"1/4G	500	275	350	44,8
2CB 73t	145	95,5	480	266	212	135	305	1"1/2G	1"1/4G	500	275	350	50,5
2CB 74t	190	120	605	275	210	150	330	2"G	1"1/4G	640	310	370	70,5
2CB 75t	190	120	605	275	210	150	330	2"G	1"1/4G	640	310	370	77
2CB 76t	190	120	645	275	210	150	330	2"G	1"1/4G	640	310	370	85
2CB 77t	190	120	645	275	210	150	330	2"G	1"1/4G	640	310	370	92

serie/series

2CD/S

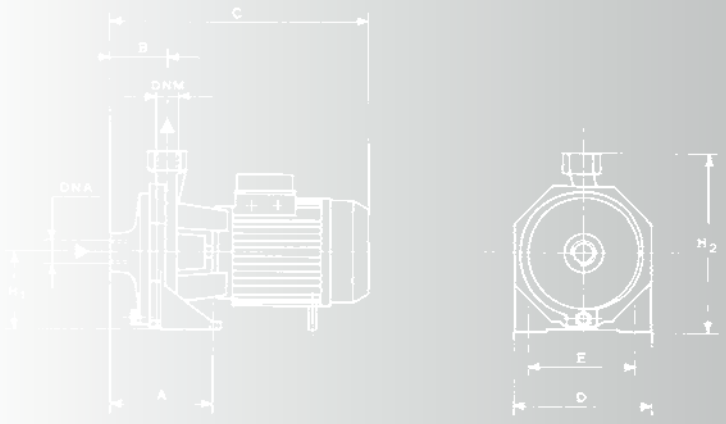

GENERALITA' / *FEATURES*

Elettropompe centrifughe bigiranti, monoblocco, ideali per pressurizzare impianti idrici domestici ed industriali, piccole e medie irrigazioni. Le elettropompe serie 'S' sono prodotte in Estremo Oriente su progetto italiano di EDP International. Queste elettropompe rispettano la Direttiva Macchine e sono collaudate in Italia.

Single impeller centrifugal electric pumps, enbloc. Used for domestic and industrial booster plants, small and medium irrigation. The 'S' series electric pumps are manufactured in the Far East according to an Italian project made by EDP International. These electric pumps comply with the Machine Directives and are tested in Italy.

MATERIALI / *MATERIALS*

- Corpo pompa in ghisa
- Supporto pompa in ghisa
- Albero in acciaio inox AISI 416 (Hp 1)-AISI 303 (Hp 1,5-Hp 2,2-Hp 3)
- Girante, in lega di ottone stampato
- Tenuta meccanica

- *Cast-iron pump body*
- *Cast-iron motor bracket*
- *Stainless steel shaft AISI 416 (Hp 1)-AISI 303 (Hp 1,5-Hp 2,2-Hp 3)*
- *Impeller of stamped brass*
- *Mechanical seal*

MOTORE / *MOTOR*

- Motore chiuso autoventilato
- Grado di protezione: IP44
- Alimentazione monofase 230V-50Hz, autoprotetto con condensatore permanentemente inserito
- Alimentazione trifase 230/400V-50Hz, con protezione a cura dell'utente

- *Enclosed self-ventilated motor*
- *Protection degree: IP44*
- *Single-phase feeding 230V-50Hz, with built-in motor protector, capacitor permanently connected*
- *Three-phase feeding 230/400V-50Hz, with protection at user's care*

LIMITI DI IMPIEGO / *OPERATING CONDITIONS*

- Pressione massima 6 ate
- Temperatura acqua max 90°C

- *Max: pressure 6 ate*
- *Max: water temperature 90°C*

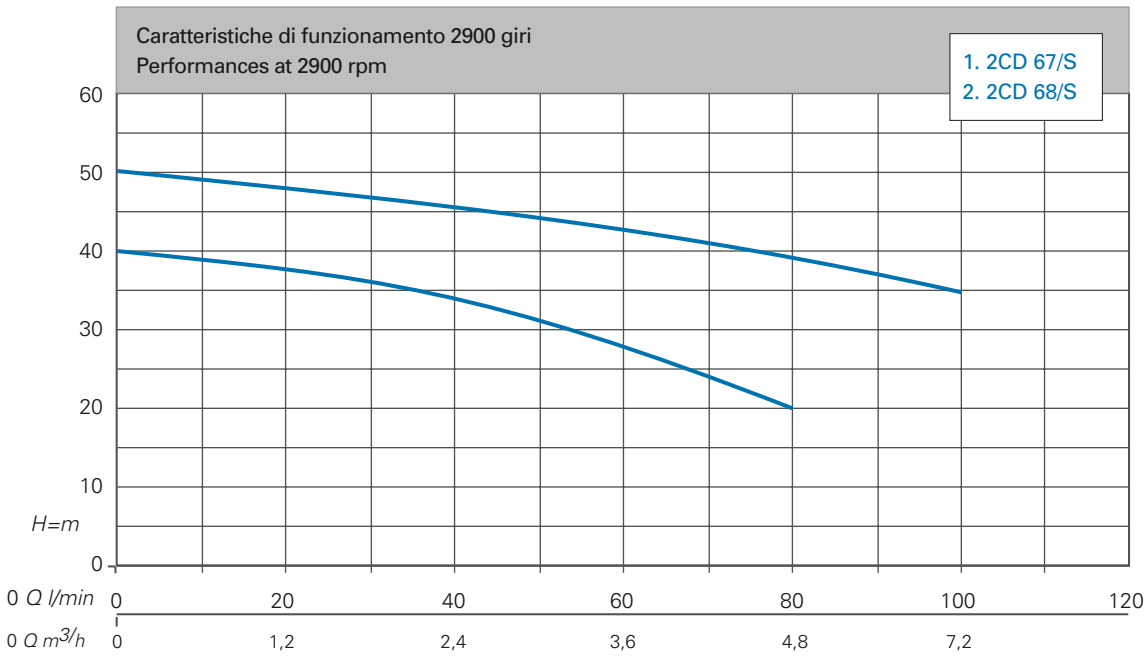

CARATTERISTICHE TECNICHE 2900 GIRI / *TECHNICAL PERFORMANCES AT 2900 RPM*

Modello *Model*		Pot. nominale *Nominal power*		AMPERE		Q=Portata - *Capacity*					
						m³/h 0	1,2	2,4	4,8	7,2	8,4
						l/min 0	20	40	80	100	140
Monofase *Single-phase* 230V 50Hz	Trifase *Three-phase* 230/400V 50Hz	Hp	kW P2	Monofase *Single-phase* 230V	Trifase *Three-phase* 230/400V	Prevalenza manometrica totale in m. C.A. *Total head in meters w.c.*					
2CD 67S	2CD 67St	1,0	0,74	5,5	2,5	40	38	34	20		
2CD 68S	2CD 68St	1,5	1,1	8,8	3,4	50	48	44	39	35	

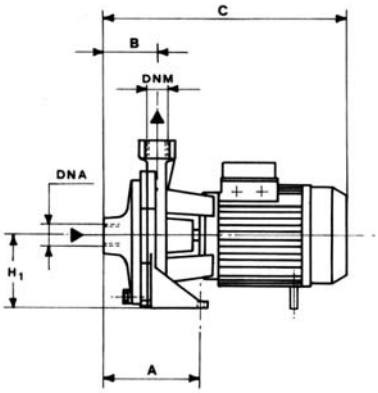

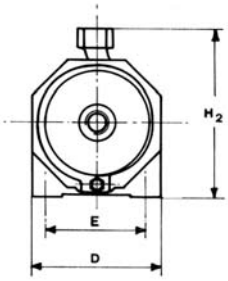

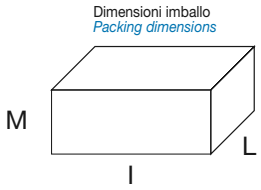

MODELLO POMPA *PUMP'S MODEL*	DIMENSIONI POMPA mm *PUMP'S DIMENSIONS mm*									DIMENSIONI IMBALLO mm *PACKING DIMENSIONS mm*			PESO *WEIGHT*
	A	B	C	D	E	H1	H2	DNA	DNM	I	L	M	Kg
2CD 67S	122	73	328	180	140	98	228	1"G	1"G	350	195	265	15
2CD 68S	141	83	385	210	170	115	264	1"1/4G	1"G	405	225	295	20

MB

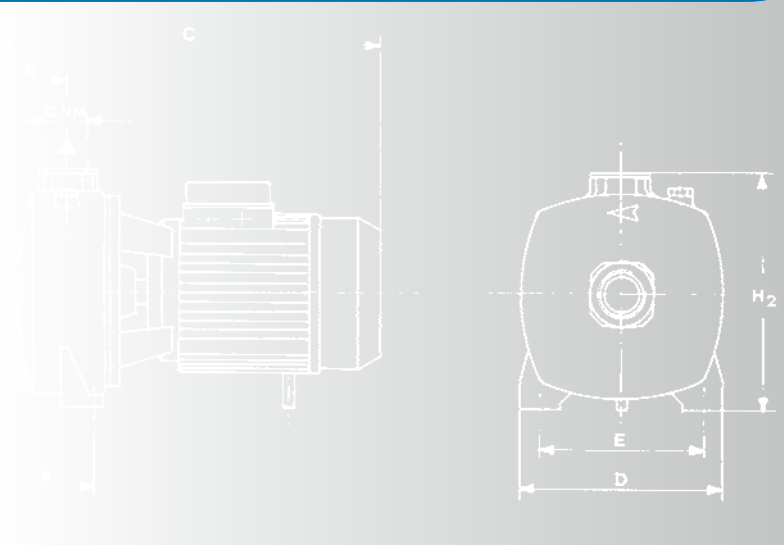

GENERALITA' / *FEATURES*

Elettropompe centrifughe bigirante in ghisa adatte alla pressurizzazione di impianti domestici, piccola irrigazione, movimentazione di liquidi non aggressivi ad uso civile ed industriale.

2 impellers centrifugal pumps made of cast-iron, suitable to boost domestic systems, small irrigation, pumping of non-aggressive liquids for civil and industrial use.

MATERIALI / *MATERIALS*

- Corpo pompa e supporto: ghisa
- Albero: acciaio inox AISI 303
- Giranti e diffusore: noryl
- Tenuta meccanica in ceramica grafite

- *Pump body and bracket: cast iron*
- *Shaft: stainless steel AISI 303*
- *Impellers and diffuser: noryl*
- *Ceramic graphite mechanical seal*

MOTORE / *MOTOR*

- Motore chiuso autoventilato
- Grado di protezione: IP44
- Isolamento classe F
- Alimentazione monofase 230V-50Hz con protezione termica incorporata e condensatore perennemente inserito
- Alimentazione trifase 230/400V-50Hz con protezione a cura dell'utilizzatore

- *Closed self ventilated motor*
- *Protection: IP44*
- *Isolation class F*
- *Single-phase feeding 230V-50Hz with built-in thermal protection and capacitor permanently connected*
- *Three-phase feeding 230/400V-50Hz, with protection at user's care*

LIMITI DI IMPIEGO / *OPERATING CONDITIONS*

- Pressione max: 5 ATE
- Temperatura acqua max: 50°C

- *Max. pressure: 5 bar*
- *Water temperature max: 50°C*

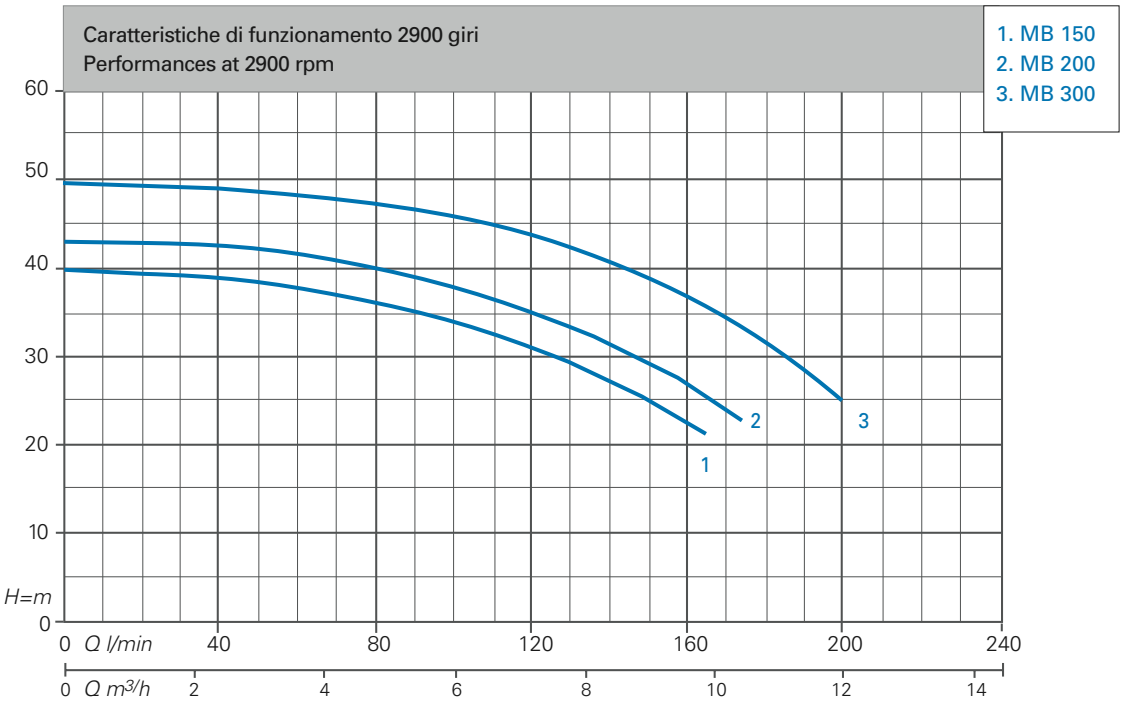

CARATTERISTICHE TECNICHE 2900 GIRI / *TECHNICAL PERFORMANCES AT 2900 RPM*

Modello *Model*		Pot. nominale *Nominal power*		AMPERE		Q=Portata - *capacity*									
						m³/h 0,9	1,8	2,7	3,6	4,8	6	7,2	9	10,8	12
						l/min 15	30	45	60	80	100	120	150	180	200
Monofase *Single-phase* 230V 50Hz	Trifase *Three-phase* 230/400V 50Hz	Hp	kW P2	Monofase *Single-phase* 230V	Trifase *Three-phase* 400V	Prevalenza manometrica totale in m. C.A. *Total head in meters w.c.*									
MB 150	MBt 150	1,5	1,1	7,7	2,9	39,5	39	38,5	37,5	36,5	34	31	25		
MB 200	MBt 200	2,2	1,65	9,5	3,6	43	42,5	42	41,5	40	37,5	35	29		
	MBt 300	3,0	2,2		4,8	49	48	47,5	47,1	46,5	46	44	38,5	31,5	25

Caratteristiche di funzionamento per servizio continuo, con altezza di aspirazione fino a 7 mt e y=1 Kg/dm³. Per aspirazione oltre 4 mt. installare un tubo aspirante con diametro interno maggiore del diametro della bocca aspirante.
Performance specified refer to continuous operation, with a manometric suction lift of 97 m. and y=1 Kg/dm³. For suction over 4 mt. install a sucking pipe with internal diameter larger than the suction connection.

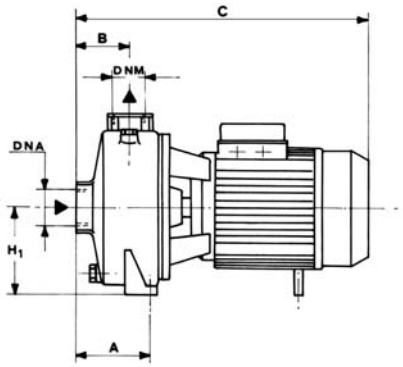

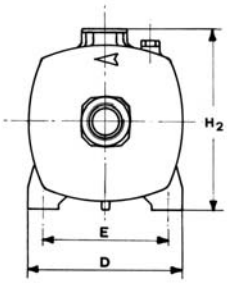

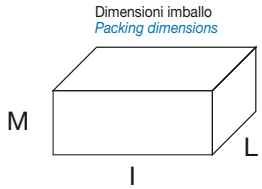

MODELLO POMPA *PUMP'S MODEL*	DIMENSIONI POMPA mm *PUMP'S DIMENSIONS mm*									DIMENSIONI IMBALLO mm *PACKING DIMENSIONS mm*			PESO *WEIGHT*
	A	B	C	D	E	H1	H2	DNA	DNM	I	L	M	Kg
MB 150	108	73	385	205	165	115	242	1"1/2G	1"1/4G	405	225	295	21,2
MB 200	108	73	385	205	165	115	242	1"1/2G	1"1/4G	405	225	295	21,7
MB 300	108	73	385	205	165	115	242	1"1/2G	1"1/4G	405	225	295	21,7

MP

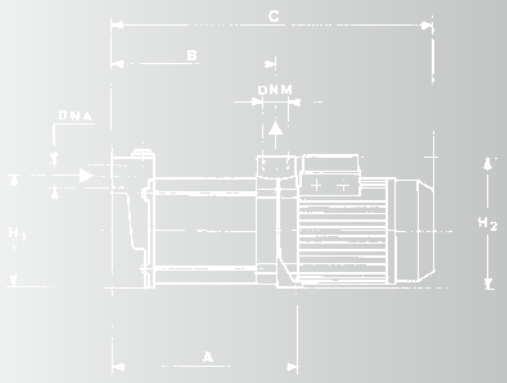

MPt 400/8V **MPt 300/6** **MP 120/5 A** **MP 80/3**

GENERALITA' / *FEATURES*

Elettropompe multistadio con idraulica in noryl. Disponibili sia in versione orizzontale che verticale. Utilizzate principalmente in impianti di pressurizzazione, irrigazione, impianti di lavaggio e movimentazione di acqua pulita.

Multistage electric pumps with hydraulic components of noryl. Available both in horizontal and vertical execution. Used on civil application to boost pressure, irrigation, washing plants and pumping of clean water.

MATERIALI / *MATERIALS*

- Corpo pompa e supporto: ghisa
- Giranti e diffusori: noryl
- Camicia in acciaio inossidabile AISI 304
- Albero motore: AISI 416 (Hp 0,5-Hp 0,6-Hp 0,7-Hp 0,8-Hp 1-Hp1,2)-AISI 303 (Hp 2-Hp2,5-Hp 3-Hp 4)

- *Pump body and motor bracket: cast iron*
- *Impellers and diffusers: noryl*
- *AISI 304 stainless steel shell*
- *Shaft: AISI 416 (Hp 0,5-Hp 0,6-Hp 0,7-Hp 0,8-Hp 1-Hp1,2)-AISI 303 (Hp 2-Hp2,5-Hp 3-Hp 4)*

MOTORE / *MOTOR*

- Motore chiuso autoventilato
- Grado di protezione: IP44
- Isolamento classe F
- Alimentazione monofase 230V-50Hz con condensatore perennemente inserito, protettore termico incorporato fino al modello MP120/5
- Alimentazione trifase 230/400V-50Hz con protezione a cura dell'utilizzatore

- *Closed self ventilated motor*
- *Protection: IP44*
- *Isolation class F*
- *Single-phase feeding 230V 50 Hz with permanent connected capacitor and built-in thermal protection up to model MP120/5*
- *Three-phase feeding 230/400V-50Hz, with protection at user's care*

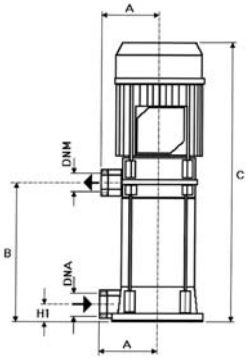

LIMITI DI IMPIEGO / *OPERATING CONDITIONS*

- Pressione massima d'esercizio: 10 bar
- Temperatura liquido pompato fino a 50°C

- *Max. working pressure: 10 bar*
- *Pumped liquid temperature: 50°C*

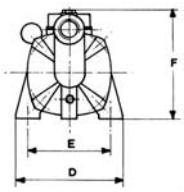

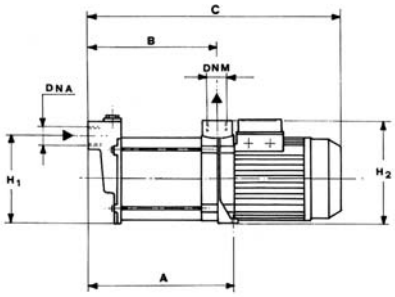

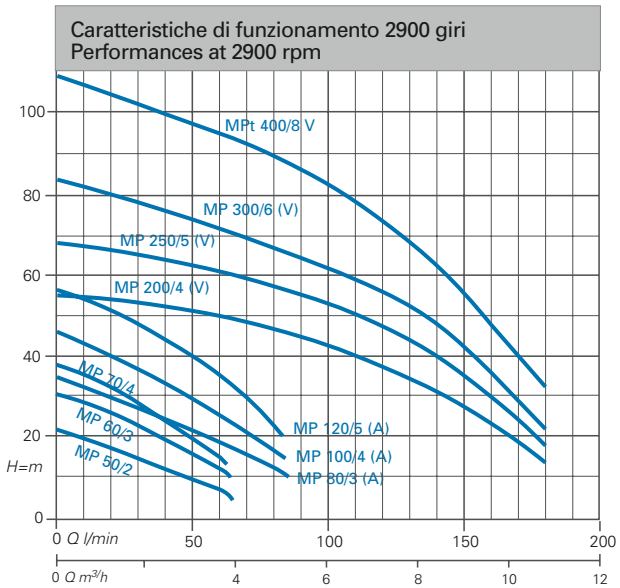

CARATTERISTICHE TECNICHE 2900 GIRI / *TECHNICAL PERFORMANCES AT 2900 RPM*

Modello *Model*		Pot. nominale *Nominal power*		AMPERE		Q=Portata - *capacity*										
						m³/h 0,6	1,2	2,4	3,0	3,6	4,2	4,8	5,4	7,2	9,0	10,2
						l/min 10	20	40	50	60	70	80	90	120	150	170
Monofase *Single-phase* 230V 50Hz	Trifase *Three-phase* 230/400V 50Hz	Hp	kW P2	Monofase *Single-phase* 230V	Trifase *Three-phase* 400V	Prevalenza manometrica totale in m. C.A. *Total head in meters w.c.*										
MP 50/2	MPt 50/2	0,5	0,37	2,4	1	19,5	17,5	13	10,5	7,5	5					
MP 60/3	MPt 60/3	0,6	0,45	3,1	1,1	28,5	26	19,5	16	11,5	6,5					
MP 70/4	MPt 70/4	0,7	0,51	3,8	1,6	35,5	32	24,5	19,5	14,5	7,5					
MP 80/3	MPt 80/3	0,8	0,59	3,8	1,6	32	29,5	25	22	18,5	14,5	13	7			
MP 100/4	MPt 100/4	1	0,74	5	1,9	42,5	40	34	30,5	26	21,5	18	10,5			
MP 120/5	MPt 120/5	1,2	0,88	6,1	2,3	54	51,5	44,5	40,5	35	30	22	15,5			
MP 200/4	MPt 200/4	2	1,5	9,7	3,2	53,5	53	52	50,5	49	47,5	46,5	43,5	38	25	16
MP 250/5	MPt 250/5	2,5	1,85	11	3,8	68	67	64,5	64	62	60,5	58,5	55,5	48	32,5	19,5
MP 300/6	MPt 300/6	3	2,2	13,2	4,5	81	80	77	77	75	73	70	69	57	42,5	26,5
MP 80/3 A	MPt 80/3 A	0,8	0,59	3,8	1,6	32	29,5	25	22	18,5	14,5	13	7			
MP 100/4 A	MPt 100/4 A	1	0,74	5	1,9	42,5	40	34	30,5	26	21,5	18	10,5			
MP 120/5 A	MPt 120/5 A	1,2	0,88	6,1	2,3	54	51,5	44,5	40,5	35	30	22	15,5			
MP 200/4 V	MPt 200/4 V	2	1,5	9,7	3,2	53,5	53	52	50,5	49	47,5	46,5	43,5	38	25	16
MP 250/5 V	MPt 250/5 V	2,5	1,85	11	3,8	68	67	64,5	64	62	60,5	58,5	55,5	48	32,5	19,5
MP 300/6 V	MPt 300/6 V	3	2,2	13,2	4,5	81	80	77,3	77	75	73	70	69	57	42,5	26,5
	MPt 400/8 V	4	3		6,1	105	104	99,5	95	92	90	90	85	73	55	40

MODELLO POMPA *PUMP'S MODEL*	DIMENSIONI POMPA mm *PUMP'S DIMENSIONS mm*										DIMENSIONI IMBALLO mm *PACKING DIMENSIONS mm*			PESO *WEIGHT*
	A	B	C	D	E	F	H1	H2	DNA	DNM	I	L	M	kg
MP 50/2	170	146	330	180	140	185	150	175	1"G	1"G	440	200	215	8,9
MP 60/3	195	170	355	180	140	185	150	175	1"G	1"G	440	200	215	9,8
MP 70/4	220	194	380	180	140	185	150	175	1"G	1"G	440	200	215	10,5
MP 80/3	195	170	375	180	140	185	150	175	1"G	1"G	440	200	215	12,1
MP 100/4	220	194	400	180	140	185	150	175	1"G	1"G	440	200	215	13,7
MP 120/5	245	218	425	180	140	185	150	175	1"G	1"G	440	200	215	14
MP 200/4	260	220	465	197	150	227	185	225	1"1/4G	1"G	540	225	270	21,3
MP 250/5	290	250	495	197	150	227	185	225	1"1/4G	1"G	540	225	270	22,8
MP 300/6	320	280	525	197	150	227	185	225	1"1/4G	1"G	640	225	270	23,5
MP 80/3 A	245	224	425	180	140	185	150	175	1"G	1"G	440	200	215	14
MP 100/4 A	270	240	450	180	140	185	150	175	1"G	1"G	500	200	215	15,7
MP 120/5 A	295	264	475	180	140	185	150	175	1"G	1"G	500	200	215	16
MP 200/4 V	130	245	485	175	147	10,5	42		1"1/4G	1"G	570	250	270	25,3
MP 250/5 V	130	275	512	175	147	10,5	42		1"1/4G	1"G	570	250	270	26,8
MP 300/6 V	130	305	539	175	147	10,5	42		1"1/4G	1"G	570	250	270	27,5
MP 400/8 V	130	365	605	175	147	10,5	42		1"1/4G	1"G	650	250	280	32

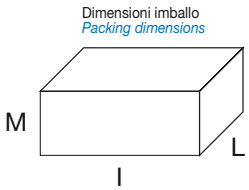

MX

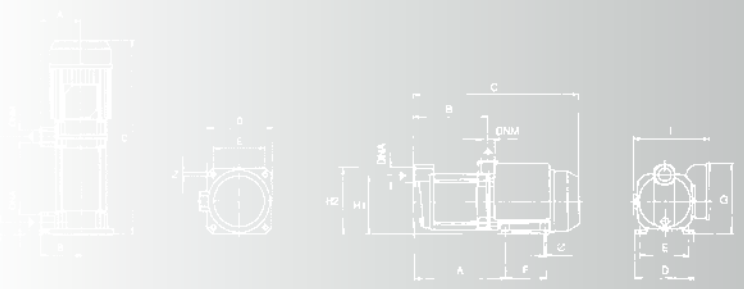

GENERALITA' / *FEATURES*

Elettropompe multistadio con giranti in acciaio inox. Disponibili sia in versione orizzontale che verticale. Utilizzate principalmente in impianti di pressurizzazione, irrigazione, impianti di lavaggio e movimentazione di acqua pulita.

Multistage electric pumps with impellers of stainless steel. Available both in horizontal and vertical execution. Used in civil application to boost pressure, irrigation, washing plants and pumping of clean water.

MATERIALI / *MATERIALS*

- Corpo pompa supporto motore: ghisa
- Giranti: acciaio inox
- Diffusori: noryl rinforzato con fibra di vetro
- Camicia esterna in acciaio inox AISI 304
- Tenuta meccanica in ceramica grafite
- Albero motore: AISI 416 (Hp 0,6-Hp 0,8-Hp 1-Hp 1,2)-AISI 303 (Hp 1,5-Hp 2-Hp 3-Hp 3,5-Hp 4-Hp 4,5)

- *Pump casing and motor bracket: cast-iron*
- *Impellers of stainless steel*
- *Diffusers: Fiberglass noryl reinforced*
- *AISI 304 stainless steel shell*
- *Ceramic graphite mechanical seal*
- *Motor shaft: AISI 416 (Hp 0,6-Hp 0,8-Hp 1-Hp 1,2)-AISI 303 (Hp 1,5-Hp 2-Hp 3-Hp 3,5-Hp 4-Hp 4,5)*

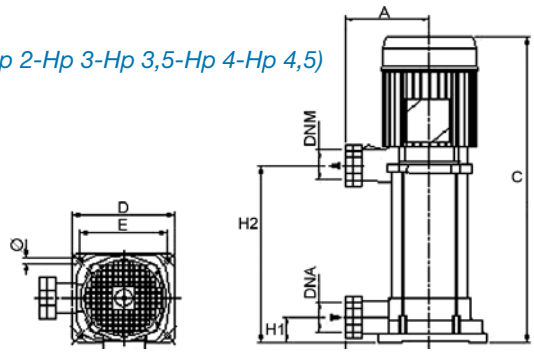

MOTORE / *MOTOR*

- Motore chiuso autoventilato
- Protezione: IP44
- Isolamento classe F
- Alimentazione monofase 230V-50Hz, con condensatore permanentemente inserito e protezione termica incorporata
- Alimentazione trifase 230/400V-50Hz con protezione a cura dell'utilizzatore

- *Closed self-ventilated electric motor*
- *Protection: IP44*
- *Class F isolation*
- *Single-phase feeding feeding: 230V-50Hz with permanent connected capacitor and built-in thermal protection*
- *Three-phase feeding feeding: 230/400V-50 Hz with protection at user's care*

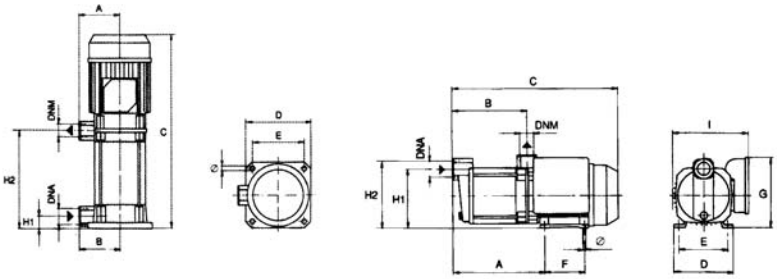

LIMITI DI IMPIEGO / *OPERATING CONDITIONS*

- Pressione massima di esercizio: 12 bar
- Temperatura massima del liquido pompato: 50°C

- *Max. working pressure: 12 bar*
- *Max. temperature pumped liquid 50°C*

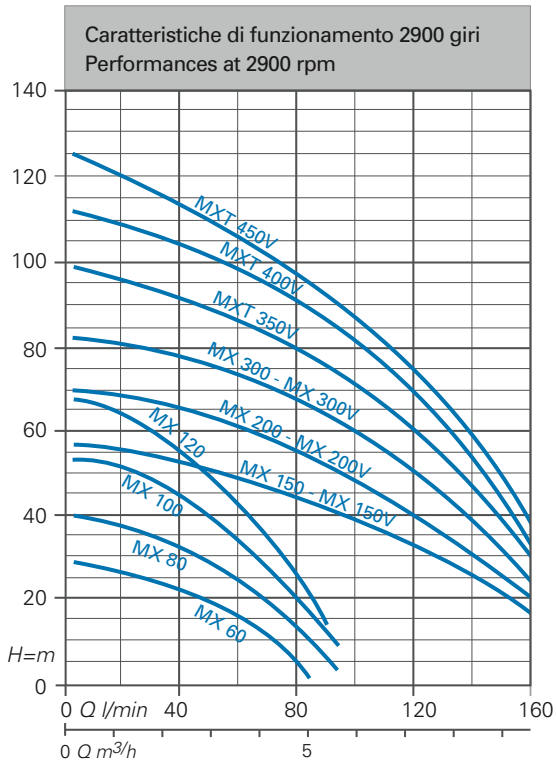

CARATTERISTICHE TECNICHE 2900 GIRI / *TECHNICAL PERFORMANCES AT 2900 RPM*

Modello *Model*		Pot. nominale *Nominal power*		Pot. assorbita *Input Power*		AMPERE		Q=Portata - *capacity*							
								m³/h 0,9	1,8	2,7	3,6	4,5	5,4	7,2	9
								l/min 15	30	45	60	75	90	120	150
Monofase *Single-phase* 230V 50Hz	Trifase *Three-phase* 230/400V 50Hz	Hp	kW P2	kW		Monofase *Single phase* 230V	Trifase *Three phase* 400V	Prevalenza manometrica totale in m. C.A. *Total head in meters w.c.*							
MX 60	MXT 60	0,6	0,45	0,66	0,62	3,1	1,1	25	24	20	15	8			
MX 80	MXT 80	0,8	0,6	0,88	0,86	4,3	1,5	39	36	31	24	15	4		
MX 100	MXT 100	1,0	0,75	1,23	1,18	5,6	2,3	52	48	42	34	23	10		
MX 120	MXT 120	1,2	0,9	1,47	1,46	6,8	2,6	64,5	60	52	42	28	10		
MX 150	MXT 150	1,5	1,1	2,0	1,9	9,6	3,5	56,2	55	53	50	46	42	32	20
MX 200	MXT 200	2,0	1,5	2,4	2,36	11,5	4,3	68,5	67	64	61	57	52	40	24,7
MX 300	MXT 300	3,0	2,2	2,8	2,8	13	5	81,5	79	76	73	68	64	49	30
MX 150V	MXT 150V	1,5	1,1	2	1,9	9,6	3,5	56,2	55	53	50	46	42	32	20
MX 200V	MXT 200V	2	1,5	2,4	2,36	11,5	4,3	68,5	67	64	61	57	52	40	24,7
MX 300V	MXT 300V	3	2,2	2,8	2,8	13	5	81,5	79	76	73	68	64	49	30
	MXT 350V	3,5	2,6		3,5		7	95	92	88,5	85	79	74,5	57	36
	MXT 400V	4	3		4,2		7,6	109	105	101	97	90,5	85	65	41
	MXT 450V	4,5	3,3		4,3		7,6	120	116	110	105	97	90	72	48

MODELLO POMPA *PUMP'S MODEL*	DIMENSIONI POMPA mm *PUMP'S DIMENSIONS mm*												DIMENSIONI IMBALLO mm *PACKING DIMENSIONS mm*			PESO *WEIGHT*
	A	B	C	D	E	F	G	ø	H1	H2	DNA	DNM	N	L	M	Kg
MX 60	153	116	301	120	100	80	150	7	123	153	1"G	1"G	190	330	190	9
MX 80	169	132	317	120	100	80	150	7	123	153	1"G	1"G	190	330	190	10
MX 100	187	150	353	135	112	90	170	7	131	170	1"G	1"G	210	390	190	13
MX 120	204	167	370	135	112	90	170	7	131	170	1"G	1"G	210	390	190	14
MX 150	250	193	438	152	125	100	210	9	150	195	1"1/4G	1"G	215	460	215	18
MX 200	275	218	463	152	125	100	210	9	150	195	1"1/4G	1"G	215	500	215	20
MX 300	300	243	488	152	125	100	210	9	150	195	1"1/4G	1"G	215	500	215	21
MX 150V	135	135	445	165	132			11	30	165	1"1/4G	1"G	190	520	190	20
MX 200V	135	135	470	165	132			11	30	190	1"1/4G	1"G	190	520	190	21,5
MX 300V	135	135	495	165	132			11	30	215	1"1/4G	1"G	190	520	190	23
MXT 350V	135	135	580	165	132			11	30	240	1"1/4G	1"G	205	600	225	28
MXT 400V	135	135	605	165	132			11	30	265	1"1/4G	1"G	205	630	225	30
MXT 450V	135	135	630	165	132			11	30	290	1"1/4G	1"G	205	660	225	31

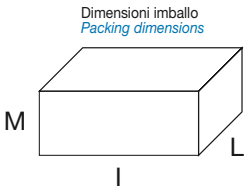

MS

MSV MSH

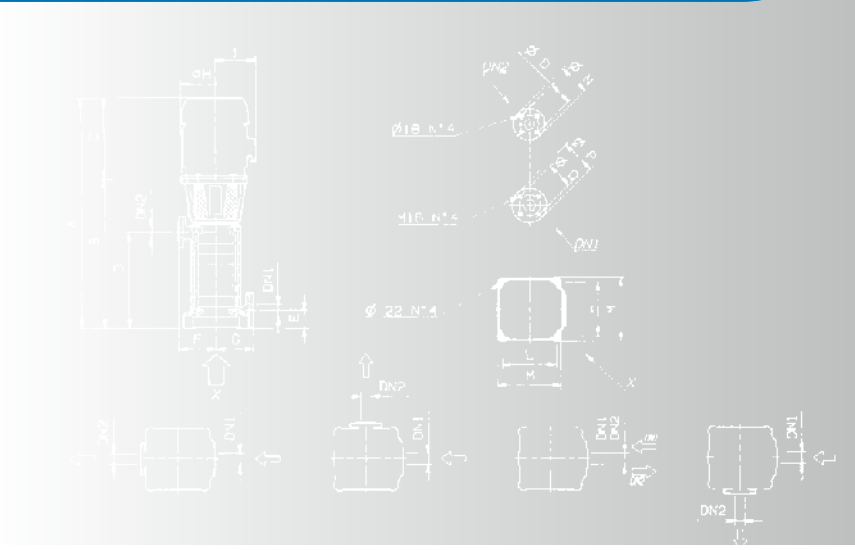

GENERALITA' / *FEATURES*

Elettropompe centrifughe multistadio con giranti in lega di ottone. Utilizzate principalmente in impianti di pressurizzazione, impianti antincendio e di lavaggio e, in generale, per qualsiasi impiego che comporti il travaso di liquidi meccanicamente e/o chimicamente non aggressivi per i materiali della pompa.

Multistage centrifugal electric pumps with impellers of brass alloy. Suitable for booster pump sets, fire fighting pump sets, washing plants and pumping of clean non-aggressive water.

MATERIALI / *MATERIALS*

- Corpo pompa, supporto motore e diffusori: ghisa
- Giranti: lega di ottone
- Albero in acciaio
- Tenuta meccanica in ceramica grafite

- *Pump casing, motor bracket and diffusers: cast-iron*
- *Impellers: brass alloy*
- *Steel shaft*
- *Ceramic graphite mechanical seal*

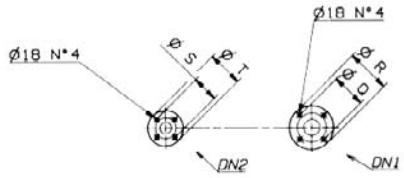

MOTORE / *MOTOR*

- Motore chiuso autoventilato
- Protezione: IP44
- Isolamento classe F
- Alimentazione trifase 400/690V-50Hz con protezione a cura dell'utilizzatore

- *Closed self-ventilated electric motor*
- *Protection: IP44*
- *Class F isolation*
- *Three-phase feeding feeding: 400/690V-50 Hz with protection at user's care*

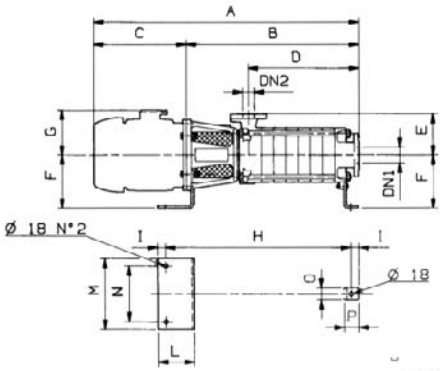

LIMITI DI IMPIEGO / *OPERATING CONDITIONS*

- Pressione massima di esercizio: 26 bar
- Temperatura massima del liquido pompato: -10°C + 90°C

- *Max. working pressure: 26 bar*
- *Max. temperature pumped liquid: -10°C + 90°C*

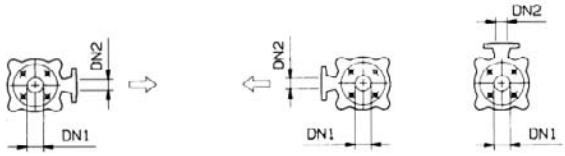

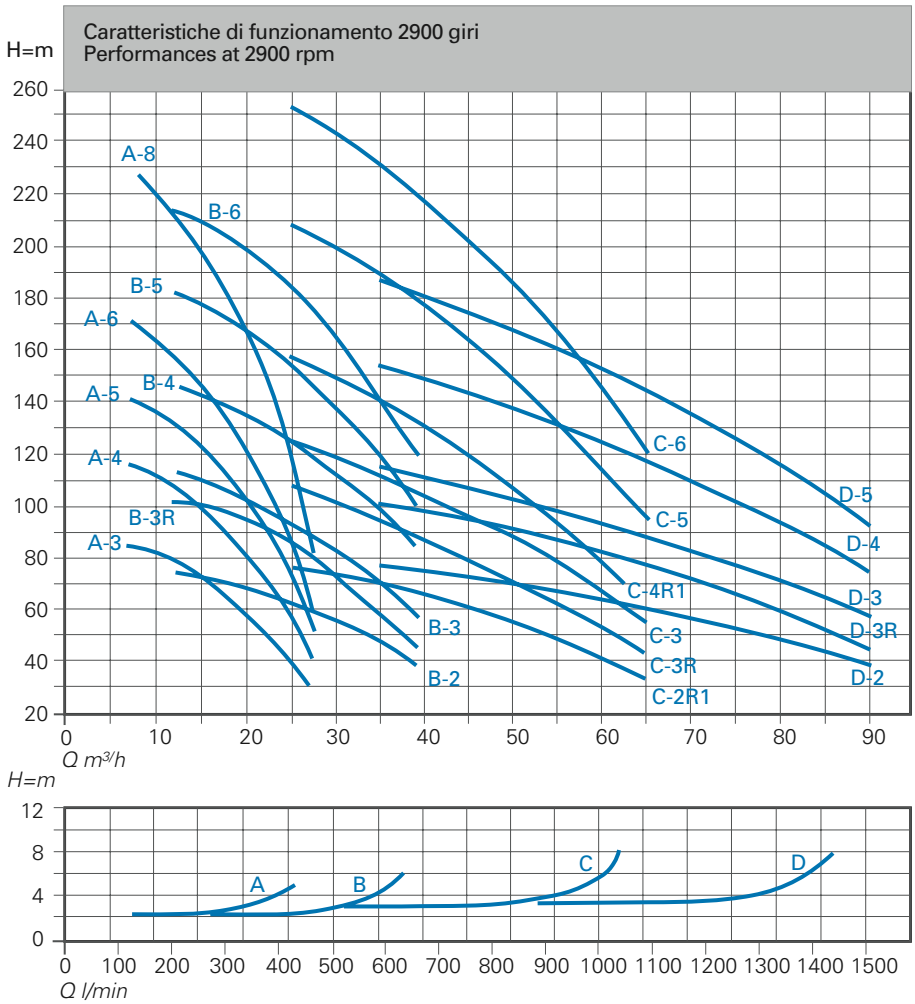

MODELLO POMPA *PUMP'S MODEL*	DN1	DN2	N. stage	Pot nominale *Nominal power*		DIMENSIONI POMPA mm *PUMP'S DIMENSIONS mm*															PESO *WEIGHT*
				Kw	HP	A	B	C	D	E	F	G	H	I	L	M	N	O	P	Q	
MSVA -3/5,5	(UNI PN 16) 50	(UNI PN 40) 40	3	5,5	7,5	901	516	385	256	82	175	175	300	180	256	306	150	110	165	125	134
MSVA -4/7,5			4	7,5	10	952	567	385	307												155
MSVA -5/9,2			5	9,2	12,5	1043	618	425	358												171
MSVA -6/11			6	11	15	1094	669	425	409												189
MSVA -8/15			8	15	20	1271	771	500	511				350	230							223
MSVB -2/7,5	(UNI PN 16) 50	(UNI PN 40) 40	2	7,5	10	850	465	385	205	82	175	175	300	180	256	306	150	110	165	125	135
MSVB -3R/9,2			3	9,2	12,5	941	516	425	256												150
MSVB -3/11			3	11	15	941	516	425	256												160
MSVB -4/15			4	15	20	1067	567	500	307				350	230							192
MSVB -5/18,5			5	18,5	25	1158	618	540	358												219
MSVB -6/22			6	22	30	1209	669	540	409												238
MSVC -2R1/11	(UNI PN 16) 65	(UNI PN 40) 50	2	11	15	923	498	425	232	95	180	180	300	180	282	332	165	125	185	145	175
MSVC -3R/15			3	15	20	1058	558	500	292				350	230							208
MSVC -3/18,5			3	18,5	25	1098	558	540	292												227
MSVC -4R1/22			4	22	30	1158	618	540	352												247
MSVC -5/30			5	30	40	1278	678	600	412					245							330
MSVC -6/37			6	37	50	1338	738	600	472												369
MSVD -2/15	(UNI PN 16) 65	(UNI PN 40) 50	2	15	20	998	498	500	232	95	180	180	350	230	282	332	165	125	185	145	175
MSVD -3R/18,5			3	18,5	25	1098	558	540	292												208
MSVD -3/22			3	22	30	1098	558	540	292												227
MSVD -4/30			4	30	40	1218	618	600	352					245							247
MSVD -5/37			5	37	50	1278	678	600	412												330

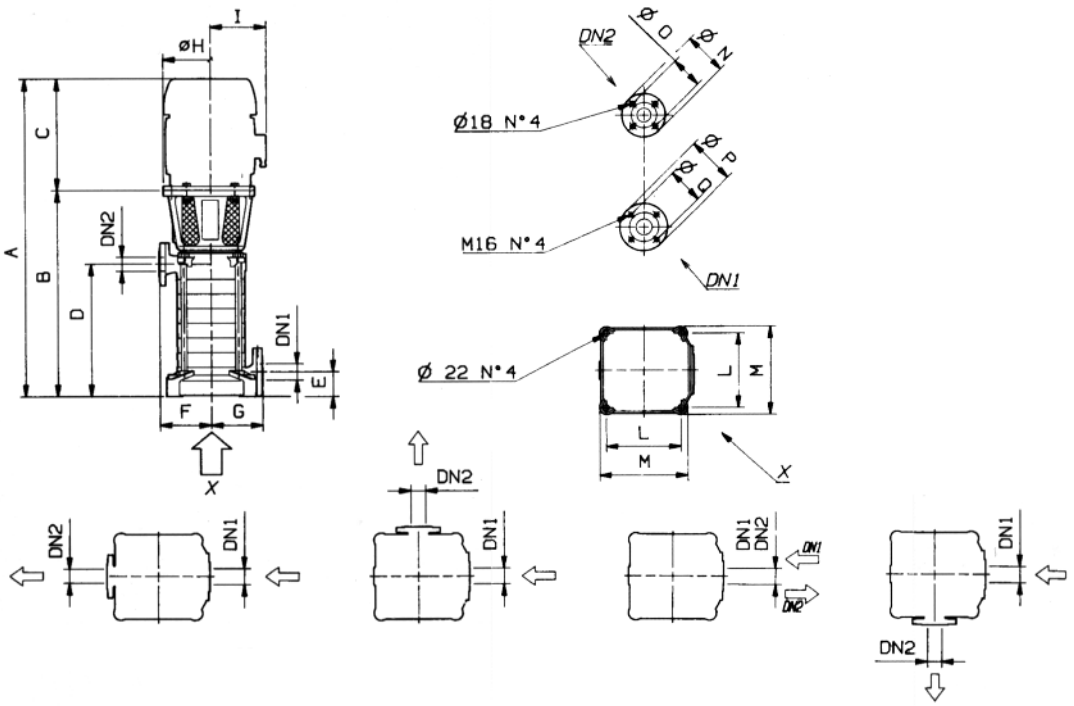

CARATTERISTICHE TECNICHE 2900 GIRI / ***TECHNICAL PERFORMANCES AT 2900 RPM***

Modello *Model*	Pot. nominale *Nominal power* kW/Hp	AMPERE 400V	l/min	Q=Portata - *capacity*								
				6	9	12	15	18	21	24	27	30
			0	100	150	200	250	300	350	400	450	500
			m³/h	1,67	2,5	3,33	4,17	5	5,83	6,67	7,5	8,33
	P2			Prevalenza manometrica totale in m. C.A. - *Total head in meters w.c.*								
MSVA -3/5,5	5,5/7,5	11,8	91	84,9	81,4	76,5	69,7	62,4	54,1	44,7	34,3	20,7
MSVA -4/7,5	7,5/10	14,7	120,3	111,6	107,7	101	93	83,8	73,2	62,1	49,7	32,5
MSHA -5/9,2	9,2/12,5	18,2	154,5	143	137	129,4	119,3	108,5	97,3	83,8	68,2	50,5
MSHA -6/11	11/15	22,2	179	167,2	159,5	150	138	123,2	107,6	87,4	61,1	
MSHA -8/15	15/20	28,8	240,4	227,2	219,2	206,5	201,5	171,7	147	118,4	99,5	
MSVB -2/7,5	7,5/10	15,4	76,8		73,8	72,9	71,3	68,7	66,2	63	57,6	54,1
MSVB -3R/9,2	9,2/12,5	18,7	103,5		103	102	99,5	95,5	92	85,4	78,8	70,7
MSHB -3/11	11/15	22,2	116,6		113,1	111,6	109,1	106	101,5	96	89,9	83,8
MSHB -4/15	15/20	27,6	155,5		149,5	146,5	143	137,5	133	125,8	118	110
MSHB -5/18,5	18,5/25	35,7	195,5		185,4	181	176,8	170,8	163,7	155,5	147,5	137,7
MSHB -6/22	22/30	41,8	226,2		218,6	214,6	210	203	195,2	185,3	174,7	162,6
MSVC -2R1/11	11/15	22,5	80,2						78,8	76,8	74,8	73,2
MSVC -3R/15	15/20	31	113,2						111,3	109	106	102,8
MSHC -3/18,5	18,5/25	35,3	131,3						128,8	126	122,7	119,2
MSHC -4R1/22	22/30	43,3	162,2						160,7	157,5	153,7	150,3
MSHC -5/30	30/40	59,4	219						212,5	208,5	204,5	200
MSHC -6/37	37/50	72,4	261,5						256,7	252	246,5	239,4
MSVD -2/15	15/20	29,8	79,8									
MSVD -3R1/18,5	18,5/25	37,2	104									
MSHD -3/22	22/30	42,4	119,2									
MSHD -4/30	30/40	55,8	155,5									
MSHD -5/37	37/50	69,6	197,5									

MODELLO POMPA *PUMP'S MODEL*	DN1	DN2	N. stage	Pot nominale *Nominal power*		DIMENSIONI POMPA mm *PUMP'S DIMENSIONS mm*																		PESO *WEIGHT*
				Kw	HP	A	B	C	D	E	F	G	H	I	L	M	N	O	P	Q	R	S	T	
MSHA -3/5,5	(UNI PN 16) 65	(UNI PN 40) 40	3	5,5	7,5	901	516	385	261	180	245	180	571	32	150	300	235	60	70	125	165	110	150	135
MSHA -4/7,5			4	7,5	10	952	567	385	312				622											156
MSHA -5/9,2			5	9,2	12,5	1043	618	425	363				673											172
MSHA -6/11			6	11	15	1094	669	425	414				724											190
MSHA -8/15			8	15	20	1271	771	500	516			230	826											224
MSHB -2/7,5	(UNI PN 16) 65	(UNI PN 40) 40	2	7,5	10	850	465	385	210	180	245	180	520	32	150	300	235	60	70	125	165	110	150	135
MSHB -3R/9,2			3	9,2	12,5	941	516	425	261				571											151
MSHB -3/11			3	11	15	941	516	425	261				571											161
MSHB -4/15			4	15	20	1067	567	500	312			230	622											193
MSHB -5/18,5			5	18,5	25	1158	618	540	363				673											220
MSHB -6/22			6	22	30	1209	669	540	414				724											239
MSHC -2R1/11	(UNI PN 10) 80	(UNI PN 40) 50	2	11	15	923	498	425	240	210	245	180	620	32	150	300	235	60	70	160	200	125	165	177
MSHC -3R/15			3	15	20	1058	558	500	300			230	680											211
MSHC -3/18,5			3	18,5	25	1098	558	540	300				680											230
MSHC -4R1/22			4	22	30	1158	618	540	360				740											242
MSHC -5/30			5	30	40	1278	678	600	420			245	800											333
MSHC -6/37			6	37	50	1338	738	600	480				800											373
MSHD -2/15	(UNI PN 10) 80	(UNI PN 40) 50	2	15	20	998	498	500	240	210	245	230	620	32	150	300	235	60	70	160	200	125	165	201
MSHD -3R/18,5			3	18,5	25	1098	558	540	300				680											230
MSHD -3/22			3	22	30	1098	558	540	300				680											241
MSHD -4/30			4	30	40	1218	618	600	360			245	740											324
MSHD -5/37			5	37	50	1278	678	600	420				800											363

	Q=Portata - *capacity*													
l/min	33	36	39	42	48	54	57	60	66	72	78	84	90	93
0	550	600	650	700	800	900	950	1000	1100	1200	1300	1400	1500	1550
m³/h	9,17	10	10,83	11,67	13,33	15	15,83	16,67	18,33	20	21,67	23,33	25	25,83
	Prevalenza manometrica totale in m. C.A. - *Total head in meters w.c.*													
	49,5	44,5	38,9	32,5										
	62,1	53,6	44,5	29,3										
	76	67,7	57,8	42,4										
	100,5	91	84,8	67,7										
	126,3	114,1	102	84,3										
	149,5	135,3	120,2	104,5										
	71	68,6	65,6	62,6	55,2	46,4	40,4	34,4						
	98,5	94,1	89,9	85,1	72,8	59,3	50,6	42,4						
	115,6	111,3	107	102	90,9	79,7	72,5	63,8	54,5					
	145,3	139,7	134,1	128,3	119,4	98,8	89,7	79,3	66,6					
	194,5	188,4	181,3	173,7	155,5	135,8	125,2	111,3	96,6					
	233	225	217	209	189,6	165,5	151	134,8	118,2					
	79	78	77	75,7	73,4	69,9	67,9	66	61,6	56,7	51,3	45,2	38,4	34,3
	103,2	101,5	99,5	97,8	93,2	88,4	85,8	82,8	76,7	69,7	62,6	53,8	44,7	39,9
	118	116	114	112	107,4	102,2	99,2	95,6	88,9	81,2	73,5	65,6	56,1	51,5
	154,7	152,7	150,5	147,6	141,4	134,3	130,3	126,3	116,7	107	97,2	85,8	73,2	65,8
	191,4	188	185	181	173,8	164,4	159	154	143,4	132	119,5	106	90,9	82,6

MH

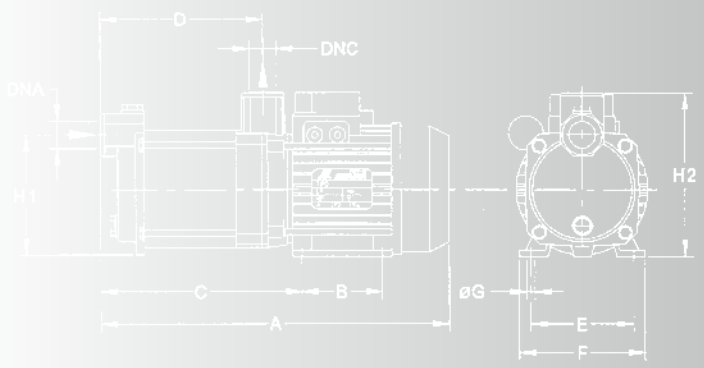

GENERALITA' / *FEATURES*

Elettropompe multistadio con giranti in acciaio inox. Disponibili solo nella versione orizzontale. Utilizzate principalmente in impianti di pressurizzazione, irrigazione, impianti di lavaggio e movimentazione di acqua pulita.

Multistage electric pumps with impellers of stainless steel. Available only in horizontal execution. Used in civil application to boost pressure, irrigation, Washing plants and pumping of clean water.

Dimensioni imballo
Packing

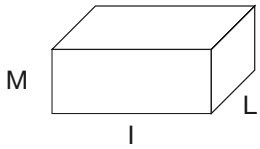

MATERIALI / *MATERIALS*

- Corpo pompa e supporto motore: ghisa
- Giranti: acciaio inox AISI 304
- Diffusori: noryl
- Camicia esterna e albero motore: acciaio inox AISI 304
- Tenuta meccanica in ceramica grafite

- *Pump casing and motor bracket: cast-iron*
- *Impellers, shell and shaft: stainless steel AISI 304*
- *Diffusers: noryl*
- *Ceramic graphite mechanical seal*

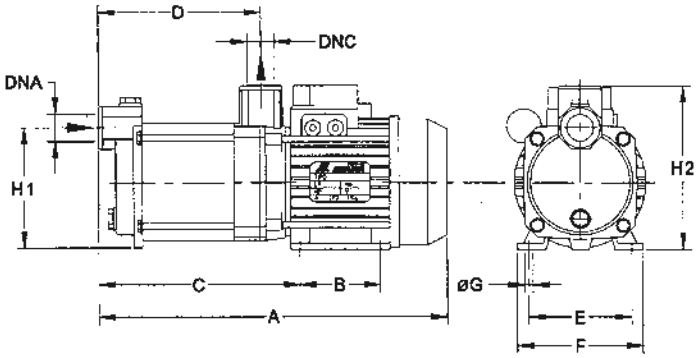

MOTORE / *MOTOR*

- Motore chiuso autoventilato
- Protezione: IP44
- Isolamento classe F
- Alimentazione monofase 230V-50Hz, con condensatore permanentemente inserito e protezione termica incorporata
- Alimentazione trifase 230/400V-50Hz con protezione a cura dell'utilizzatore

- *Closed self-ventilated electric motor*
- *Protection: IP44*
- *Class F isolation*
- *Single-phase feeding feeding: 230V-50Hz with permanent connected capacitor and built-in thermal protection*
- *Three-phase feeding feeding: 230/400V-50 Hz. with protection at user's care*

LIMITI DI IMPIEGO / *OPERATING CONDITIONS*

- Pressione massima di esercizio: 8 bar
- Temperatura massima del liquido pompato: 50°C

- *Max. working pressure: 8 bar*
- *Max. temperature pumped liquid 50°C*

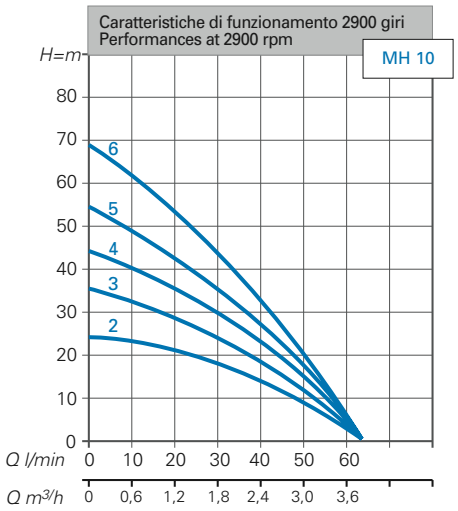

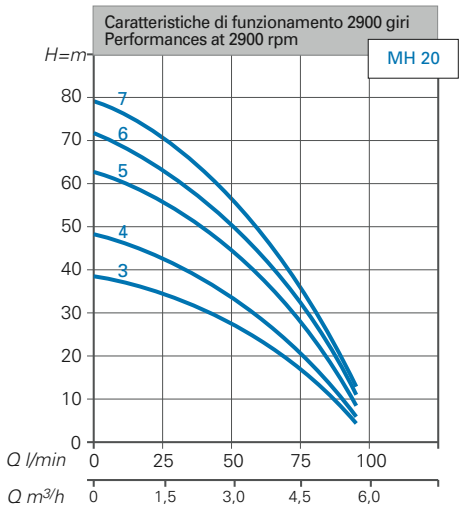

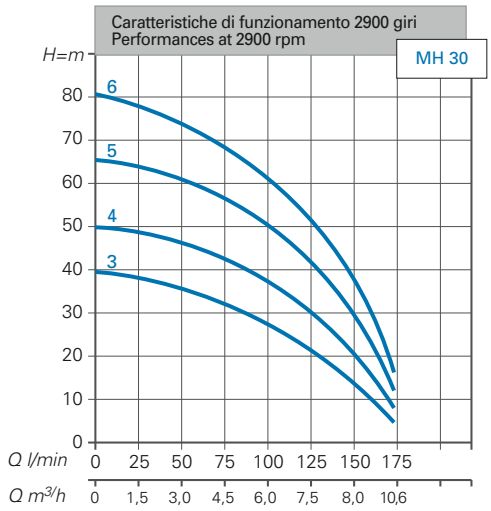

MODELLO POMPA *PUMP'S MODEL*	DIMENSIONI IMBALLO mm *PACKING DIMENSIONS mm*			PESO *WEIGHT*
	L	I	M	kg
MH10-2	155	320	165	8,2
MH10-3	155	338	165	8,3
MH10-4	155	355	165	8,5
MH10-5	155	373	165	9
MH10-6	155	400	165	9,2

MODELLO POMPA *PUMP'S MODEL*	DIMENSIONI IMBALLO mm *PACKING DIMENSIONS mm*			PESO *WEIGHT*
	L	I	M	kg
MH20-3	170	400	193	13
MH20-4	170	424	193	13,5
MH20-5	170	448	193	14
MH20-6	170	472	193	14,5
MH20-7	170	496	193	15

MODELLO POMPA *PUMP'S MODEL*	DIMENSIONI IMBALLO mm *PACKING DIMENSIONS mm*			PESO *WEIGHT*
	L	I	M	kg
MH30-3	188	447	215	17
MH30-4	188	475	215	17,5
MH30-5	188	503	215	19
MH30-6	188	531	215	20

CARATTERISTICHE TECNICHE 2900 GIRI / *TECHNICAL PERFORMANCES AT 2900 RPM*

Modello *Model*	Motore *Motor*								DNA	DNM	Q=Portata - *Capacity*								
											m3/h0	0,6	0,9	1,2	1,8	2,4	3,0	3,3	3,9
											l/11 0	10	15	20	30	40	50	55	65
	kW		CV		A		uF	V			Prevalenza manometrica totale in m. C.A. *Total head in meters w.c.*								
	1-230V	3-400V	1-230V	3-400V	1-230V	3-400V													
MH10-2	0,37	0,6	0,5	0,8	2,18	1,1	10	450	1"G	1"G	24	23	22	21	17	14	9	6	2
MH10-3	0,44	0,6	0,6	0,8	2,78	1,2	12	450	1"G	1"G	35	33	30	28	23	17	11	7	3
MH10-4	0,6	0,6	0,8	0,8	3,65	1,4	14	450	1"G	1"G	43	39	37	34	29	22	14	9	4
MH10-5	0,67	0,9	0,9	1,2	4,23	1,6	18	450	1"G	1"G	54	48	46	42	35	27	17	10	4
MH10-6	0,75	0,9	1	1,2	4,93	1,9	20	450	1"G	1"G	69	62	57	53	43	33	20	11	4

Modello *Model*	Motore *Motor*								DNA	DNM	Q=Portata - *Capacity*							
											m3/h 0	0,91	1,2	1,8	2,4	3,0	4,5	5,7
											l/min 0	15	20	30	40	50	75	95
	kW		CV		A		uF	V			Prevalenza manometrica totale in m. C.A. *Total head in meters w.c.*							
	1-230V	3-400V	1-230V	3-400V	1-230V	3-400V												
MH20-3	0,60	0,75	0,8	1	3,47	1,7	16	450	1"G	1"G	38	36	35	33	30	27	16	4
MH20-4	0,74	0,8	1	1,1	4,98	1,8	16	450	1"G	1"G	48	45	43	40	37	33	20	5
MH20-5	0,9	1,2	1,2	1,6	6,48	2,3	20	450	1"G	1"G	63	58	57	54	49	44	28	7
MH20-6	1,1	1,2	1,5	1,6	7,41	3	22	450	1"G	1"G	72	67	65	60	56	50	32	9
MH20-7	1,5		2		8,78		25	450	1"G	1"G	83	77	74	70	64	58	38	12

Modello *Model*	Motore *Motor*								DNA	DNM	Q=Portata - *Capacity*									
											m3/h 0	1,2	1,8	2,4	3,0	4,5	6	7,5	9,0	10,5
											l/min 0	20	30	40	50	75	100	125	150	175
	kW		CV		A		uF	V			Prevalenza manometrica totale in m. C.A. *Total head in meters w.c.*									
	1-230V	3-400V	1-230V	3-400V	1-230V	3-400V														
MH30-3	0,9	1,1	1,2	1,5	6,2	3,7	25	450	1"1/4G	1"1/4G	40	39	38	37	36	32	27	21	13	4,5
MH30-4	1,1	1,1	1,5	1,5	8,9	3,9	35	450	1"1/4G	1"1/4G	52	49	48,5	48	47	43	38	30	20	7,5
MH30-5	1,5	1,85	2	2,5	11,19	4,6	35	450	1"1/4G	1"1/4G	66	65	64	63	62	57	50	41	28	11
MH30-6	2,2	2,2	3	3	12	5	40	450	1"1/4G	1"1/4G	81	79,5	78	76	75	69	61	50	36	14,5

serie/series

MH/S

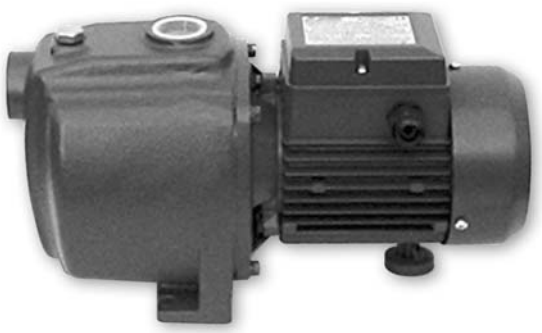

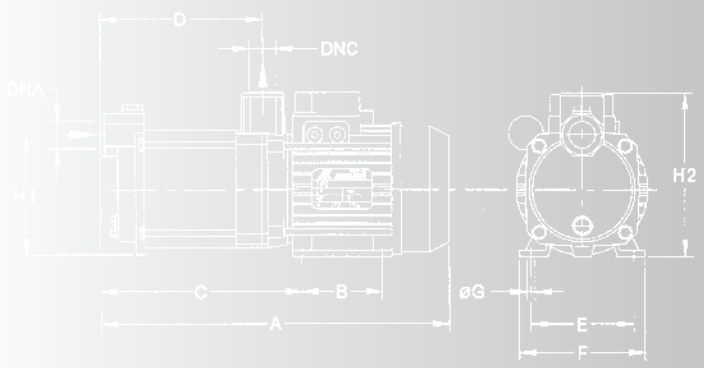

GENERALITA' / *FEATURES*

Elettropompe multistadio con giranti in tecnopolimero. Disponibili solo nella versione orizzontale. Indicate per acque pulite e liquidi non aggressivi Utilizzate principalmente in impianti di pressurizzazione, irrigazione, impianti di lavaggio e movimentazione di acqua pulita. Le elettropompe serie 'S' sono prodotte in Estremo Oriente su progetto italiano di EDP International. Queste elettropompe rispettano la Direttiva Macchine e sono collaudate in Italia.

Multistage electric pumps with impellers of thecno-polymer PPO. Available only in horizontal execution. Suitable for clean water and non aggressive liquids. Used in civil application to boost pressure, irrigation, washing plants and pumping of clean water. The 'S' series electric pumps are manufactured in the Far East according to an Italian project made by EDP International. These electric pumps comply with the Machine Directives and are tested in Italy.

MATERIALI / *MATERIALS*

- Corpo pompa: ghisa
- Giranti e diffusori: tecnopolimero
- Albero motore: acciaio inox AISI 416
- Tenuta meccanica in allumina grafite
- Disco porta tenuta: acciaio inox

- *Pump casing: cast-iron*
- *Impellers and diffusers of thecno-polymer PPO*
- *Shaft: stainless steel*
- *Allumina graphite mechanical seal*
- *Mechanical seal holding disc: stainless steel*

MOTORE / *MOTOR*

- Motore chiuso autoventilato
- Protezione: IP44
- Isolamento classe F
- Alimentazione monofase 230V-50Hz, con condensatore permanentemente inserito e protezione termica incorporata

- *Closed self-ventilated electric motor*
- *Protection: IP44*
- *Class F isolation*
- *Single-phase feeding feeding: 230V-50Hz with permanently connected capacitor and built-in thermal protection*

LIMITI DI IMPIEGO / *OPERATING CONDITIONS*

- Pressione massima di esercizio: 5 bar
- Temperatura massima del liquido pompato: 40°C

- *Max. working pressure: 5 bar*
- *Max. temperature pumped liquid 40°C*

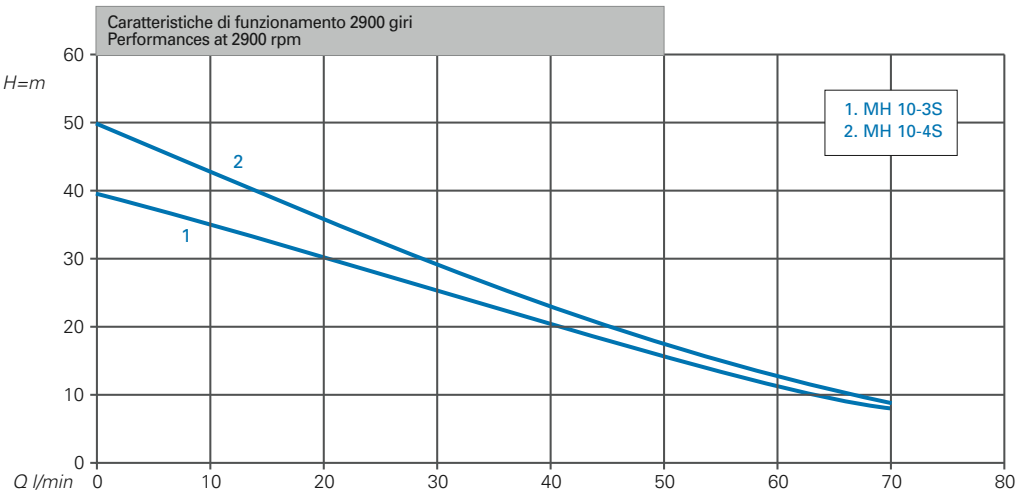

CARATTERISTICHE TECNICHE 2900 GIRI / *TECHNICAL PERFORMANCES AT 2900 RPM*

Modello *Model*	Motore *Motor*		Q=Portata - *Capacity*							
			m³/h0	0,3	0,6	1,2	1,8	2,4	3	4,2
			l/11 0	5	10	20	30	40	50	70
	HP	1-V230	Prevalenza manometrica totale in mca *Total head in meters H=m*							
	P2	A.								
MH10-3S	0,6	2,78	40	35	34	31	25	20	15	6
MH10-4S	0,8	3,65	50	45	43	38	28	22	16	8

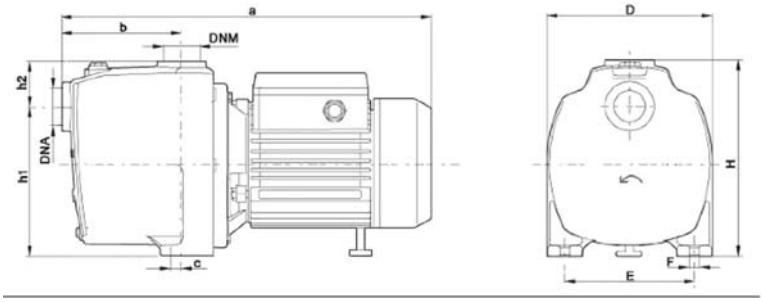

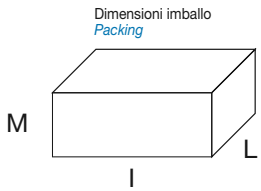

MODELLO POMPA *PUMP'S MODEL*	BOCCHE *PUMP'S MODEL*		DIMENSIONI mm - *PACKING mm*									DIMENSIONI IMBALLO mm *PACKING DIMENSIONS mm*	PESO *WEIGHT*
			a	b	c	h1	h2	D	E	F	H		kg
MH10-3S	1″	1″	350	112	13	136	37	151	115	8	177	370x185x195 mm	10
MH10-4S	1″	1″	369	137	13	136	37	151	115	8	177	370x185x195 mm	11,5

serie/series

EPVMI

GENERALITA' / *FEATURES*

Serie di pompe centrifughe multistadio per portate fino a 60 m^3/h e prevalenze fino a 280 metri, accoppiate direttamente al motore normalizzato con giunto rigido, adatte per acqua pulita. Tutte le parti idrauliche a contatto con il liquido pompato sono realizzate in acciaio inossidabile Aisi 304. I supporti lato motore sono in ghisa ed accolgono un cuscinetto reggispinta appositamente dimensionato per sopportare le spinte assiali, quelli di base sono in acciaio inox Aisi 304 per le serie 8/12/16/24 ed in ghisa per le serie 30 e 60. Bocche di mandata in line o sovrapposte, filettate o flangiate a seconda dei modelli. Alimentazione monofase 230V-50Hz e trifase 400V-50Hz; Potenze fino a 40 kW.

It's a series of centrifugal multistage pumps with delivery up to 60 m^3/h and head up to 280 m, coupled to the electric motor by rigid joint, suitable for clean water. All the hydraulic components in contact with the pumped liquid are made of stainless steel AISI 304. The motor side bracket is of cast-iron and houses a thrust bearing expressly sized to bear the axial thrust, the base bracket is of stainless steel AISI 304 on 8/12/16/24 series and of cast-iron on 30/60 series. Delivery bores: in line or one above the other, threaded or flanged, depending on the models. Single-phase feeding 230V-50Hz, three-phase feeding 400V-50Hz, powers up to 40 kW.

MATERIALI / *MATERIALS*

- Corpo pompa, diffusori, giranti in acciaio inox AISI 304
- Albero: acciaio inox AISI 420B/304
- Tenuta meccanica

- *Pump casing, diffusers, impellers of stainless steel AISI 304*
- *Shaft: stainless steel AISI 420B/304*
- *Mechanical seal*

MOTORE / *MOTOR*

- Motore asincrono a costruzione chiusa autoventilato, 2900 giri/min, servizio continuo
- Alimentazione monofase 230V-50 Hz con protezione termica incorporata e condensatore permanentemente inserito
- Alimentazione trifase 230/400V- 50Hz fino a 5,5 Hp, 400/690V-50Hz da 7,5 Hp. Protezione a cura dell'utente

- *Asynchronous motor, closet construction, self-ventilated, 2900 rpm, continuous duty*
- *Single-phase feeding 230V-50Hz, with overload protection and capacitor permanently connected*
- *Three-phase feeding 230/400V-50Hz up to 5,5 Hp; 400/690V-50Hz from 7,5 Hp. Protection at user's care*

LIMITI DI IMPIEGO / *OPERATING CONDITIONS*

- Pressione massima d'esercizio: 30 bar
- Temperatura massima del liquido: 120°C

- *Max. working pressare: 30 bar*
- *Max. temperature of pumped liquid: 120°C*

Modello *Model*		Potenza *Power*		Q=Portata - *Capacity*											
				l/min 20	60	80	120	150	170	200	250	300	350	400	500
1 ph	3 ph	HP	kW	m³/h 1,2	3,6	4,8	7,2	9	10,2	12	15	18	21	24	30
230V	400V			Prevalenza manometrica totale in m. C.A. - *Total head in meters w.c.*											
EPVMI 8-3	EPVMI 8-3T	1	0,75	38	36	34	28	22	18						
EPVMI 8-4	EPVMI 8-4T	1,5	1,1	51	48	46	37	30	24						
EPVMI 8-5	EPVMI 8-5T	2	1,5	63	60	57	46	38	30						
EPVMI 8-6	EPVMI 8-6T	2	1,5	74	72	69	56	45	38						
EPVMI 8-8	EPVMI 8-8T	3	2,2	102	96	92	75	60	45						
	EPVMI 8-10T	4	3	128	120	115	94	75	60						
	EPVMI 8-12T	5,5	4	153	144	138	112	90	72						
	EPVMI 8-14T	5,5	4	179	168	161	131	105	84						
	EPVMI 8-16T	7,5	5,5	204	192	184	150	120	96						
	EPVMI 8-18T	10	7,5	229	216	207	168	135	108						
	EPVMI 8-20T	10	7,5	255	240	230	187	150	120						
EPVMI 12-2	EPVMI 12-2T	2	1,5		27	25	20	22	21	20	15	10			
EPVMI 12-4	EPVMI 12-4T	3	2,2		55	52	49	47	44	39	35	19			
	EPVMI 12-6T	4	3		82	76	72	70	68	61	53	28			
	EPVMI 12-8T	5,5	4		110	103	95	90	87	79	70	38			
	EPVMI 12-10T	7,5	5,5		137	128	120	113	111	100	88	47			
	EPVMI 12-12T	7,5	5,5		164	154	140	136	134	119	106	57			
	EPVMI 12-14T	10	7,5		192	179	164	158	154	141	123	66			
	EPVMI 12-16T	12,5	9,2		220	204	185	180	177	160	140	77			
	EPVMI 12-18T	15	11		246	228	211	206	203	181	153	86			
	EPVMI 12-20T	15	11		274	254	235	230	225	201	176	95			
EPVMI 16-2	EPVMI 16-2T	2	1,5			27	25	24	22	21	20	17	12	6	
EPVMI 16-4	EPVMI 16-3T	3	2,2			42	37	35	34	32	31	25	18	9	
	EPVMI 16-4T	4	3			54	50	47	45	43	41	34	25	12	
	EPVMI 16-5T	5,5	4			70	63	60	57	54	50	42	31	15	
	EPVMI 16-6T	7,5	5,5			83	76	72	68	65	61	51	37	18	
	EPVMI 16-8T	10	7,5			108	100	90	86	84	82	68	50	24	
	EPVMI 16-10T	10	7,5			135	124	120	113	108	105	88	68	30	
	EPVMI 16-12T	15	11			162	150	145	138	131	126	102	81	38	
	EPVMI 16-14T	15	11			196	176	170	162	156	147	123	96	42	
	EPVMI 16-16T	15	11			224	200	192	184	176	168	141	109	48	
	EPVMI 16-18T	20	15			244	224	215	204	197	189	158	122	54	
	EPVMI 16-20T	20	15			265	248	235	224	220	210	166	136	60	
	EPVMI 24-4T	5,5	4			55	54	52	50	48	46	44	40	33	17
	EPVMI 24-5T	7,5	5,5			69	67	65	62	59	57	55	51	42	21
	EPVMI 24-6T	7,5	5,5			82	80	78	73	70	68	66	60	50	26
	EPVMI 24-7T	10	7,5			96	92	91	85	82	79	77	71	58	30
	EPVMI 24-8T	10	7,5			110	107	104	97	94	91	88	80	66	34
	EPVMI 24-9T	12,5	9,2			124	120	117	112	107	102	98	91	76	39
	EPVMI 24-10T	15	11			138	134	130	123	118	114	110	101	84	45
	EPVMI 24-12T	15	11			165	160	156	145	140	136	132	122	99	52
	EPVMI 24-14T	20	15			193	187	182	170	165	159	154	142	116	60

Modello *Model*	Potenza *Power*		Q=Portata - *Capacity*									
			l/min 300	350	450	500	600	700	850	900	1050	1230
	HP	kW	m³/h 18	21	27	30	36	42	51	54	63	73,8
			Prevalenza manometrica totale in m. C.A. - *Total head in meters w.c.*									
EPVMI 30-2	5,5	4	37	35	32	30	23	16				
EPVMI 30-3	7,5	5,5	55	52	48	45	36	23				
EPVMI 30-4	10	7,5	72	70	64	61	48	29				
EPVMI 30-5	15	7,5	91	89	83	77	60	38				
EPVMI 30-6	15	11	111	108	100	94	73	45				
EPVMI 30-7	20	15	128	124	116	108	85	53				
EPVMI 30-8	20	15	147	142	133	123	97	59				
EPVMI 30-10	25	18,5	183	175	166	156	120	78				
EPVMI 30-12	30	22	219	210	200	184	146	94				
EPVMI 30-14	40	30	258	249	232	200	171	111				
EPVMI 30-16	40	30	294	280	266	252	196	127				

EPVMI

Modello *Model*	Potenza *Power*		Q=Portata - *Capacity*									
			l/min 300	350	450	500	600	700	850	900	1050	1230
	HP	kW	m³/h 18	21	27	30	36	42	51	54	63	73,8
			Prevalenza manometrica totale in m. C.A. - *Total head in meters w.c.*									
EPVMI 42-2	10	7,5	43	40	37	34	28	24	17,9	16	12	
EPVMI 42-3	12,5	9,2	64	61	55	52	42	36	25	22	18	
EPVMI 42-4	15	11	85	81	75	70	55	48	33	28	24	
EPVMI 42-5	20	15	106	100	93	87	69	60	41	37	30	
EPVMI 42-6	20	15	127	121	112	104	83	72	50	46	36	
EPVMI 42-7	30	22	148	142	131	121	97	83	59	54	42	
EPVMI 42-8	30	22	169	163	150	138	108	95	67	60	48	
EPVMI 42-9	40	30	188	181	169	156	120	106	75	64	54	
EPVMI 42-10	40	30	211	203	187	173	139	117	83	76	60	
EPVMI 42-12	50	37	253	244	225	208	166	138	91	84	71	
EPVMI 42-14	50	37	295	284	263	242	194	161	101	95	83	
EPVMI 60-2	10	7,5		43	41	40	39	37	35	33	28	16
EPVMI 60-3	15	11		64	63	61	59	57	55	50	41	24
EPVMI 60-4	20	15		85	83	80	78	75	70	67	56	35
EPVMI 60-5	25	18,5		107	105	102	98	94	87	83	69	40
EPVMI 60-6	30	22		128	126	123	118	112	94	99	82	48
EPVMI 60-7	35	26		149	146	144	135	131	121	116	96	55
EPVMI 60-8	40	30		170	167	165	158	150	140	132	104	63
EPVMI 60-10	50	37		210	205	202	198	188	176	165	136	79
EPVMI 60-12	60	40		250	245	240	232	225	209	197	163	95

MODELLO POMPA *PUMP'S MODEL*	DIMENSIONI POMPA mm *PUMP'S DIMENSIONS mm*			
	D	L	G"	DN
EPVMI 8-3	295	421	1"1/2	40
EPVMI 8-4	295	459	1"1/2	40
EPVMI 8-5	295	497	1"1/2	40
EPVMI 8-6	295	535	1"1/2	40
EPVMI 8-8	295	611	1"1/2	40
EPVMI 8-10	295	687	1"1/2	40
EPVMI 8-12	295	763	1"1/2	40
EPVMI 8-14	295	839	1"1/2	40
EPVMI 8-16	295	917	1"1/2	40
EPVMI 8-18	295	993	1"1/2	40
EPVMI 8-20	295	1069	1"1/2	40
EPVMI 12-2	295	395	1"1/2	40
EPVMI 12-4	295	470	1"1/2	40
EPVMI 12-6	295	545	1"1/2	40
EPVMI 12-8	295	620	1"1/2	40
EPVMI 12-10	295	715	1"1/2	40
EPVMI 12-12	295	790	1"1/2	40
EPVMI 12-14	295	865	1"1/2	40
EPVMI 12-16	295	940	1"1/2	40
EPVMI 12-18	295	1010	1"1/2	40
EPVMI 12-20	295	1085	1"1/2	40
EPVMI 16-2	295	400	2"	50
EPVMI 16-3	295	438	2"	50
EPVMI 16-4	295	470	2"	50
EPVMI 16-5	295	514	2"	50
EPVMI 16-6	295	565	2"	50
EPVMI 16-8	295	640	2"	50
EPVMI 16-10	295	715	2"	50
EPVMI 16-12	295	790	2"	50
EPVMI 16-14	295	865	2"	50
EPVMI 16-16	295	935	2"	50
EPVMI 16-18	295	1010	2"	50
EPVMI 16-20	295	1084	2"	50
EPVMI 24-4	295	495	2"	50
EPVMI 24-5	295	525	2"	50
EPVMI 24-6	295	563	2"	50
EPVMI 24-7	295	625	2"	50
EPVMI 24-8	295	675	2"	50
EPVMI 24-9	295	735	2"	50
EPVMI 24-10	295	785	2"	50
EPVMI 24-12	295	885	2"	50
EPVMI 24-14	295	985	2"	50

MODELLO POMPA *PUMP'S MODEL*	DIMENSIONI POMPA mm *PUMP'S DIMENSIONS mm*			
	D	L	G"	DN
EPVMI 30-2	340	420	3"	80
EPVMI 30-3	340	470	3"	80
EPVMI 30-4	340	520	3"	80
EPVMI 30-5	340	570	3"	80
EPVMI 30-6	340	655	3"	80
EPVMI 30-7	340	740	3"	80
EPVMI 30-8	340	800	3"	80
EPVMI 30-10	340	920	3"	80
EPVMI 30-12	340	1060	3"	80
EPVMI 30-14	340	1200	3"	80
EPVMI 30-16	340	1340	3"	80
EPVMI 42-2	340	480	3"	80
EPVMI 42-3	340	560	3"	80
EPVMI 42-4	340	640	3"	80
EPVMI 42-5	340	720	3"	80
EPVMI 42-6	340	800	3"	80
EPVMI 42-7	340	910	3"	80
EPVMI 42-8	340	1000	3"	80
EPVMI 42-9	340	1090	3"	80
EPVMI 42-10	340	1180	3"	80
EPVMI 42-12	340	1416	3"	80
EPVMI 42-14	340	1652	3"	80
EPVMI 60-2	340	480	3"	80
EPVMI 60-3	340	534	3"	80
EPVMI 60-4	340	588	3"	80
EPVMI 60-5	340	642	3"	80
EPVMI 60-6	340	696	3"	80
EPVMI 60-7	340	750	3"	80
EPVMI 60-8	340	804	3"	80
EPVMI 60-10	340	912	3"	80
EPVMI 60-12	340	1020	3"	80

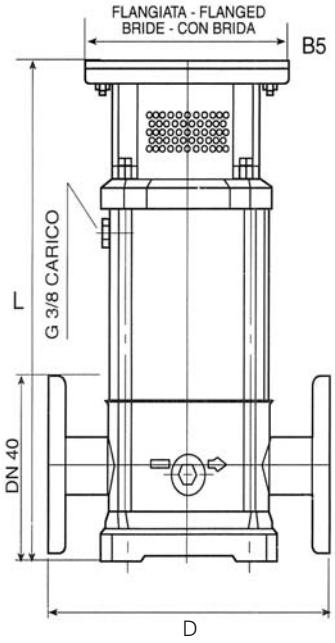

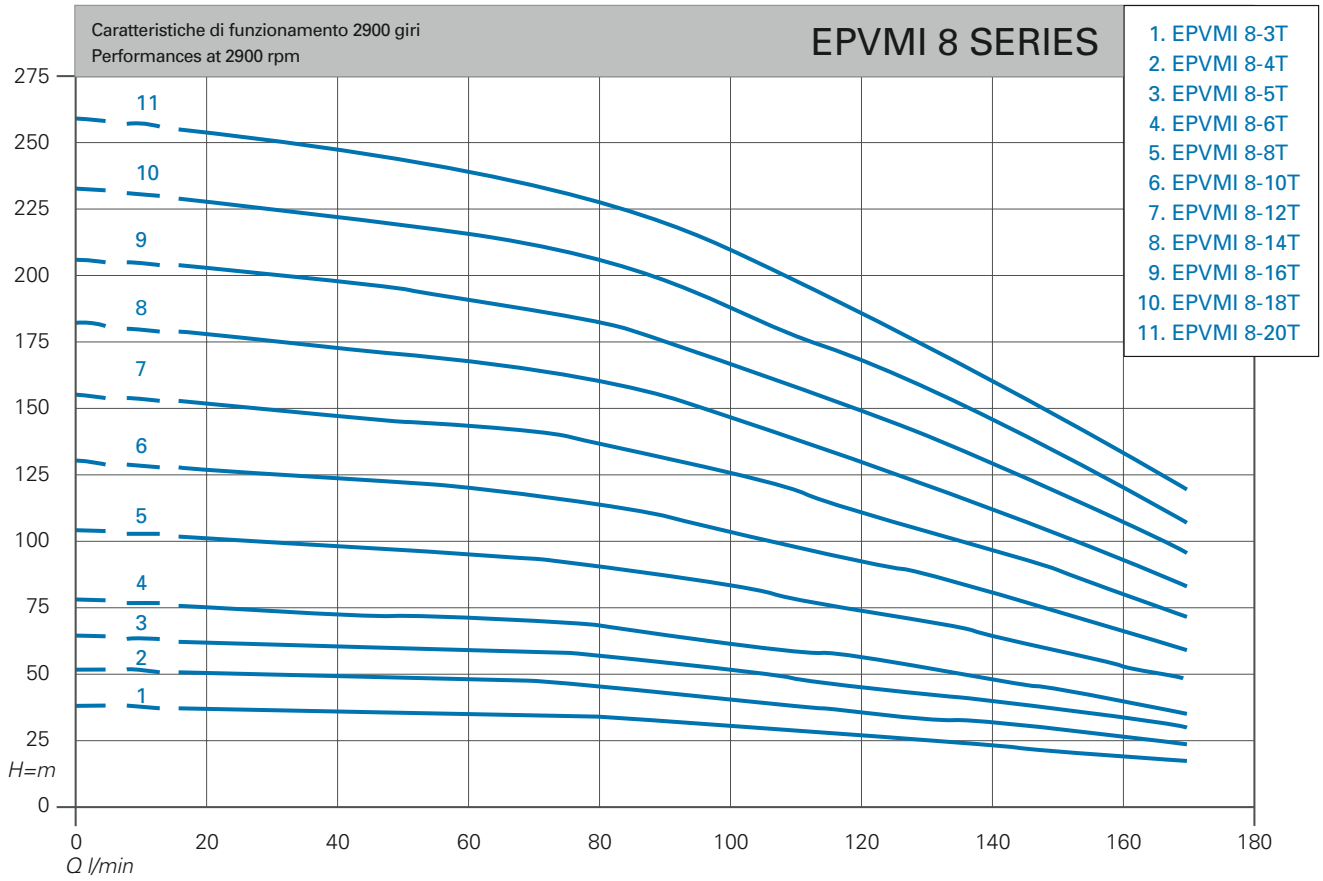
Caratteristiche di funzionamento 2900 giri
Performances at 2900 rpm
EPVMI 8 SERIES
1. EPVMI 8-3T
2. EPVMI 8-4T
3. EPVMI 8-5T
4. EPVMI 8-6T
5. EPVMI 8-8T
6. EPVMI 8-10T
7. EPVMI 8-12T
8. EPVMI 8-14T
9. EPVMI 8-16T
10. EPVMI 8-18T
11. EPVMI 8-20T
H=m
Q l/min

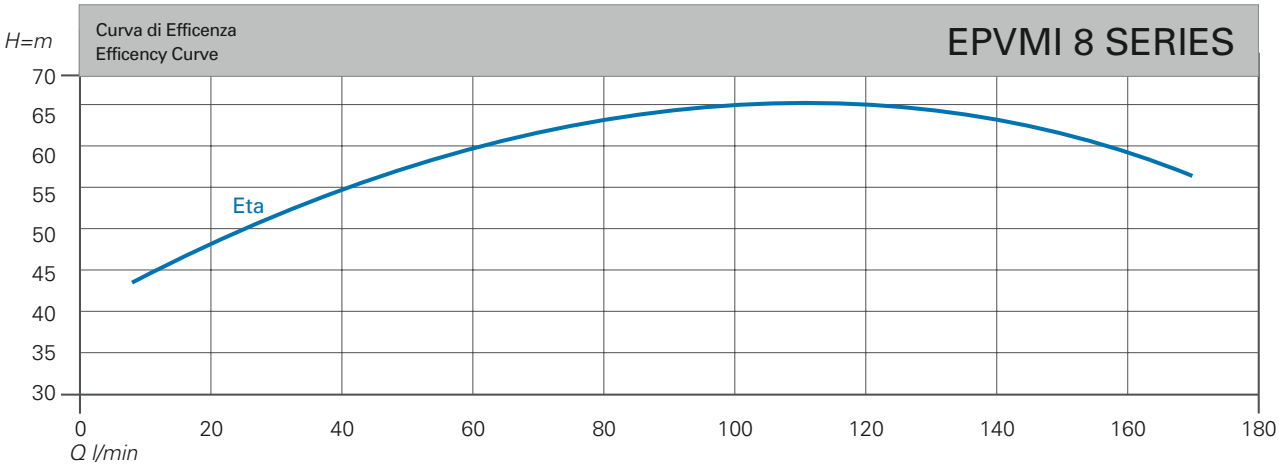
Curva di Efficenza
Efficency Curve
EPVMI 8 SERIES
H=m
Eta
Q l/min

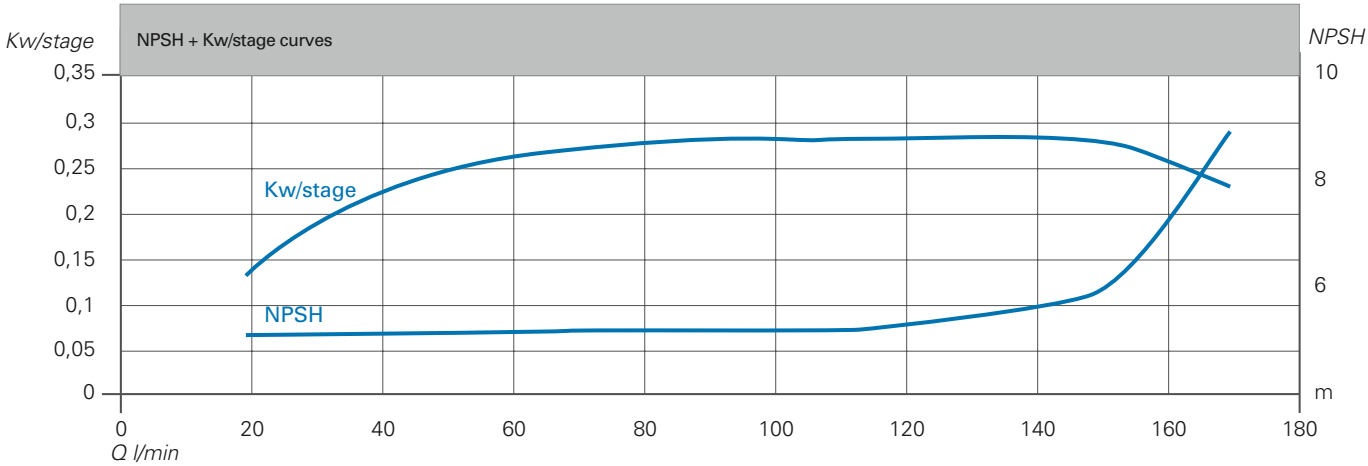
NPSH + Kw/stage curves
Kw/stage
NPSH
Kw/stage
NPSH
m
Q l/min

EPVMI

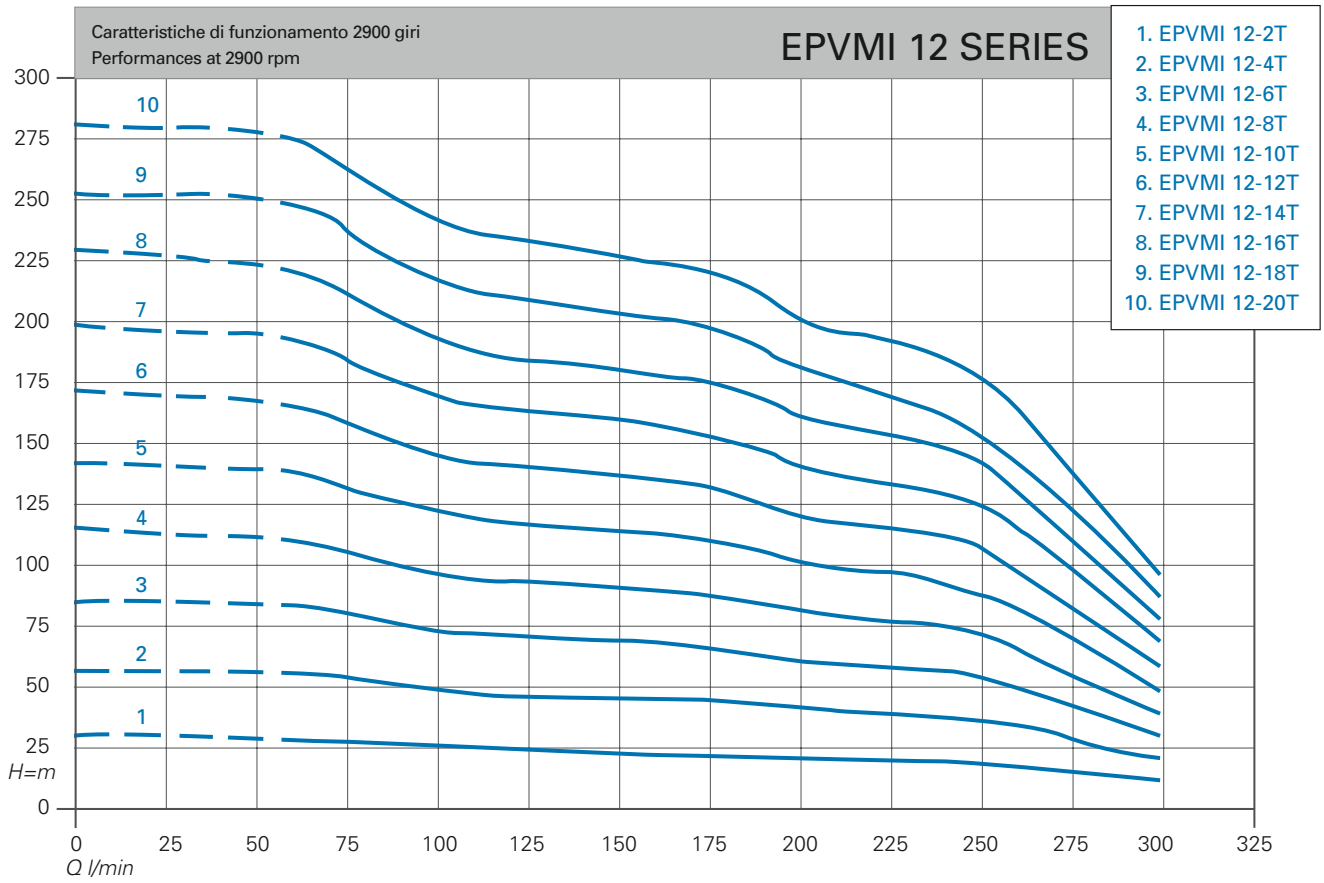
Caratteristiche di funzionamento 2900 giri
Performances at 2900 rpm
EPVMI 12 SERIES
1. EPVMI 12-2T
2. EPVMI 12-4T
3. EPVMI 12-6T
4. EPVMI 12-8T
5. EPVMI 12-10T
6. EPVMI 12-12T
7. EPVMI 12-14T
8. EPVMI 12-16T
9. EPVMI 12-18T
10. EPVMI 12-20T
H=m
Q l/min

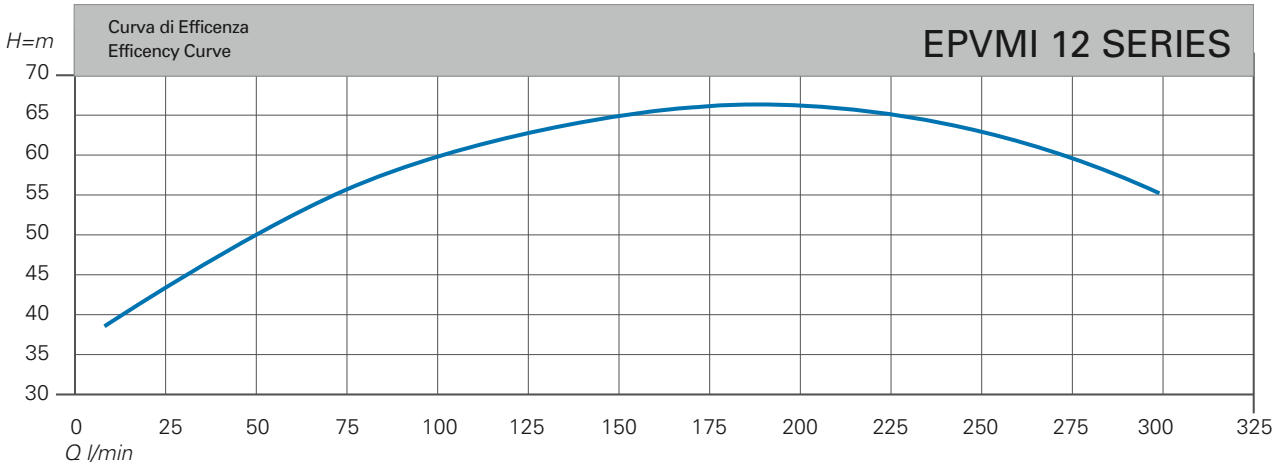
Curva di Efficenza
Efficency Curve
EPVMI 12 SERIES
H=m
Q l/min

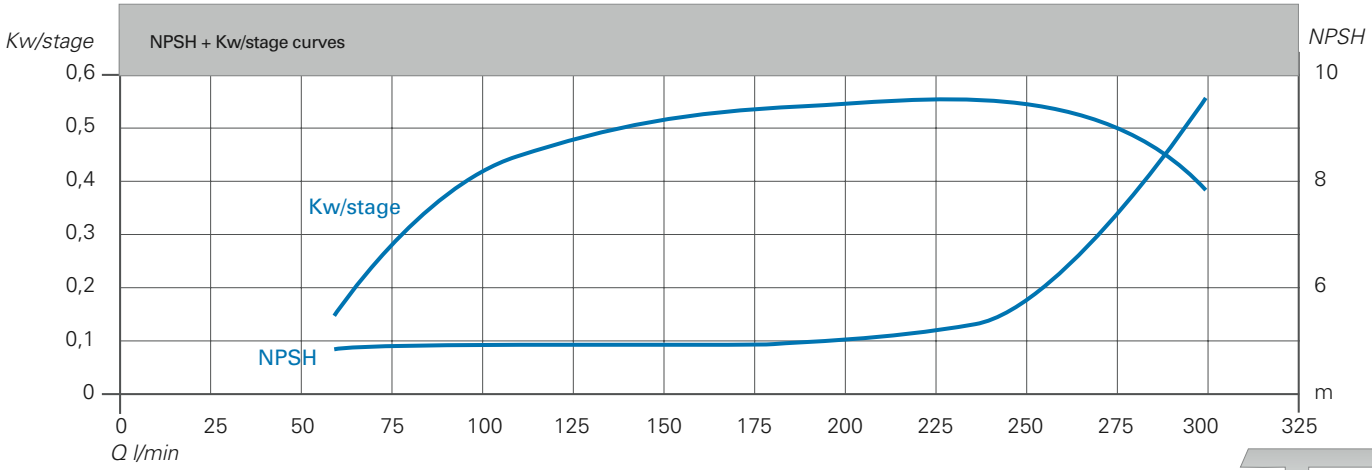
NPSH + Kw/stage curves
Kw/stage
NPSH
Kw/stage
NPSH
m
Q l/min

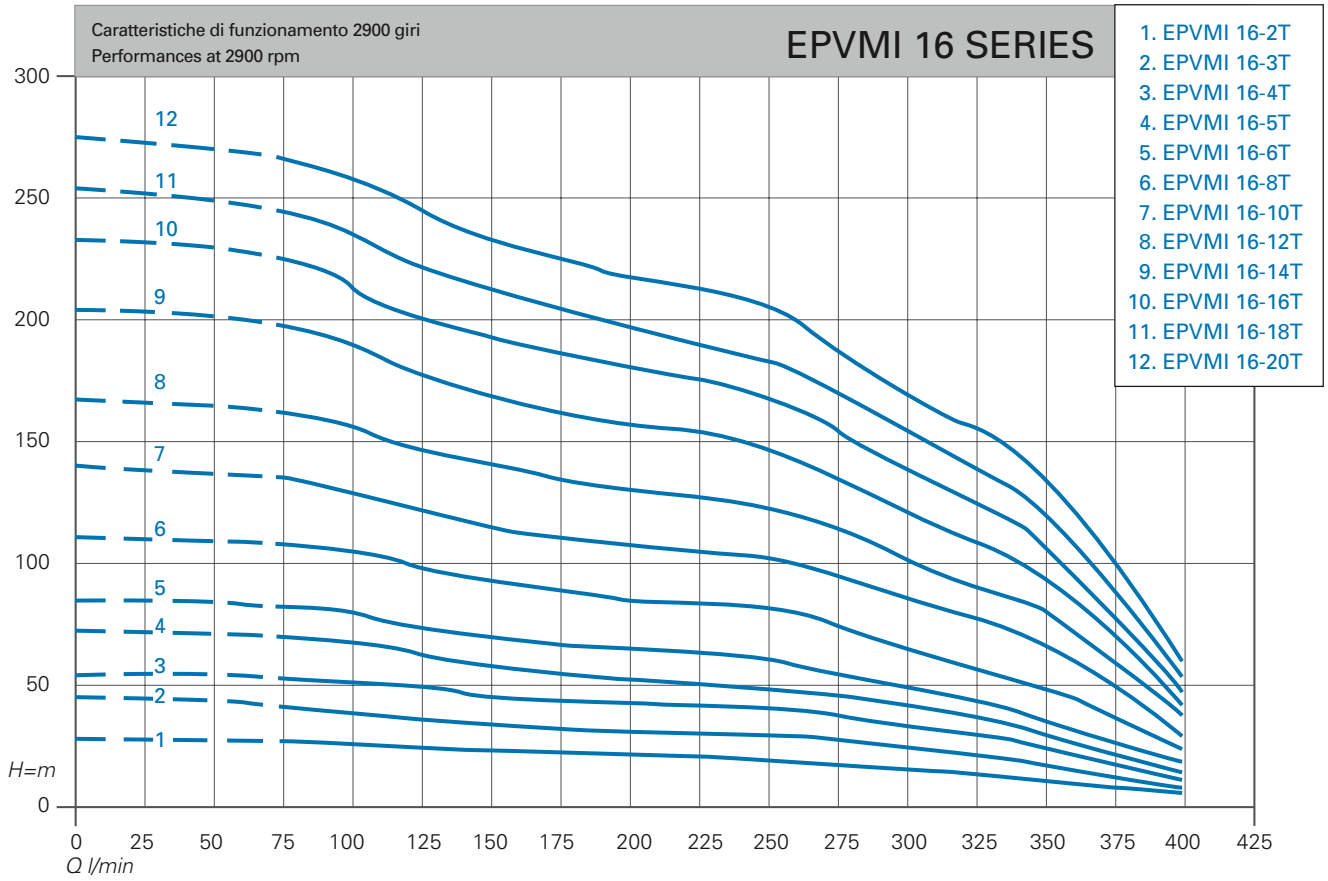
Caratteristiche di funzionamento 2900 giri
Performances at 2900 rpm
EPVMI 16 SERIES
1. EPVMI 16-2T
2. EPVMI 16-3T
3. EPVMI 16-4T
4. EPVMI 16-5T
5. EPVMI 16-6T
6. EPVMI 16-8T
7. EPVMI 16-10T
8. EPVMI 16-12T
9. EPVMI 16-14T
10. EPVMI 16-16T
11. EPVMI 16-18T
12. EPVMI 16-20T
H=m
Q l/min

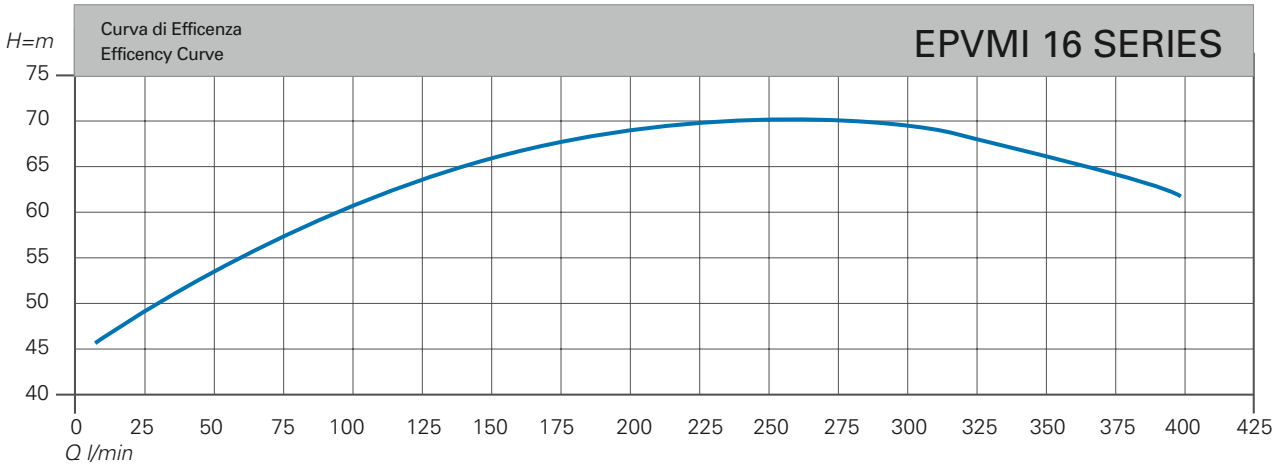
Curva di Efficenza
Efficency Curve
EPVMI 16 SERIES
H=m
Q l/min

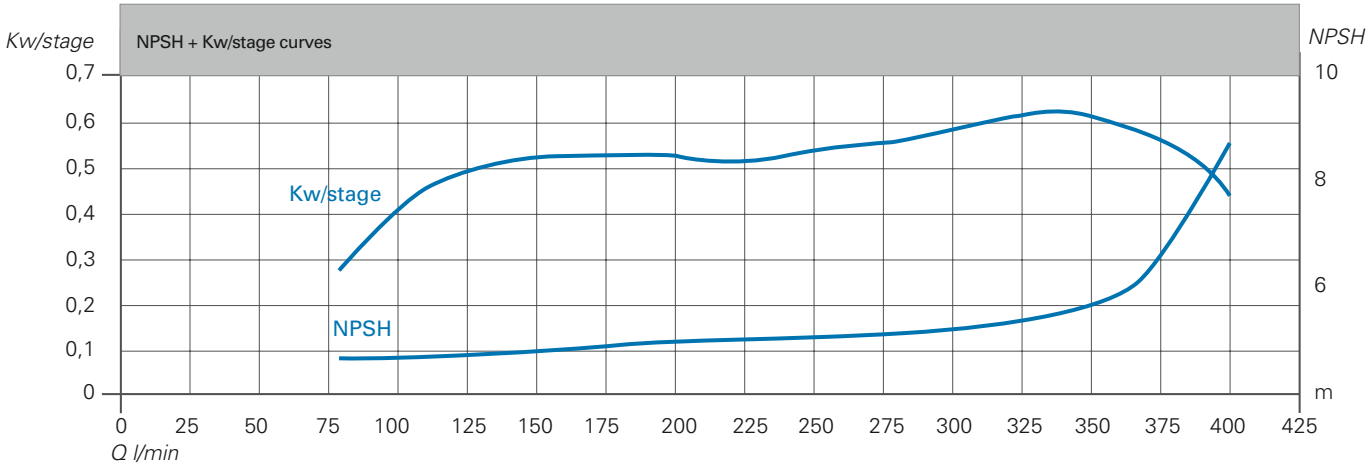
NPSH + Kw/stage curves
Kw/stage
NPSH
Kw/stage
NPSH
m
Q l/min

EPVMI

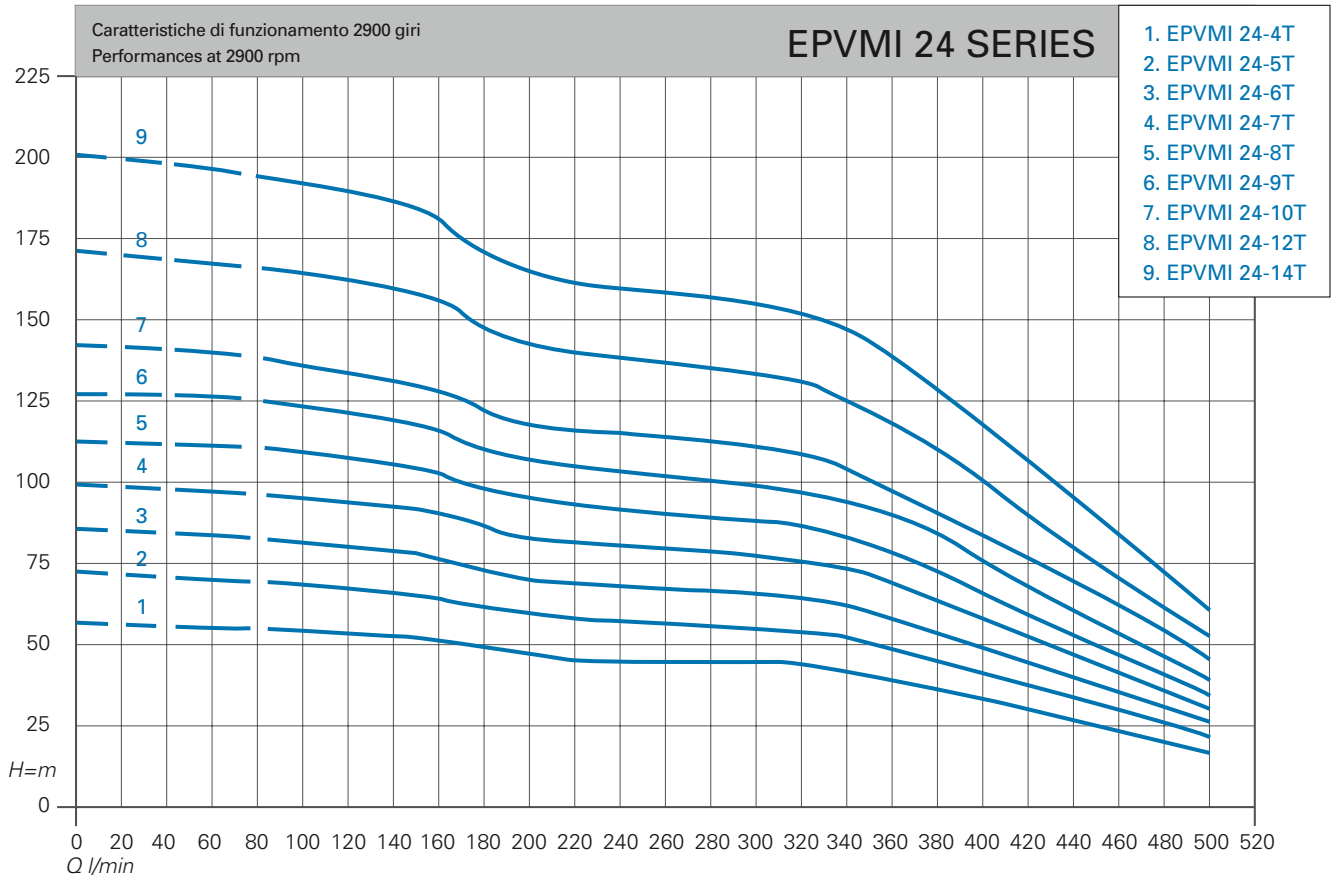
Caratteristiche di funzionamento 2900 giri
Performances at 2900 rpm
EPVMI 24 SERIES
1. EPVMI 24-4T
2. EPVMI 24-5T
3. EPVMI 24-6T
4. EPVMI 24-7T
5. EPVMI 24-8T
6. EPVMI 24-9T
7. EPVMI 24-10T
8. EPVMI 24-12T
9. EPVMI 24-14T
H=m
Q l/min

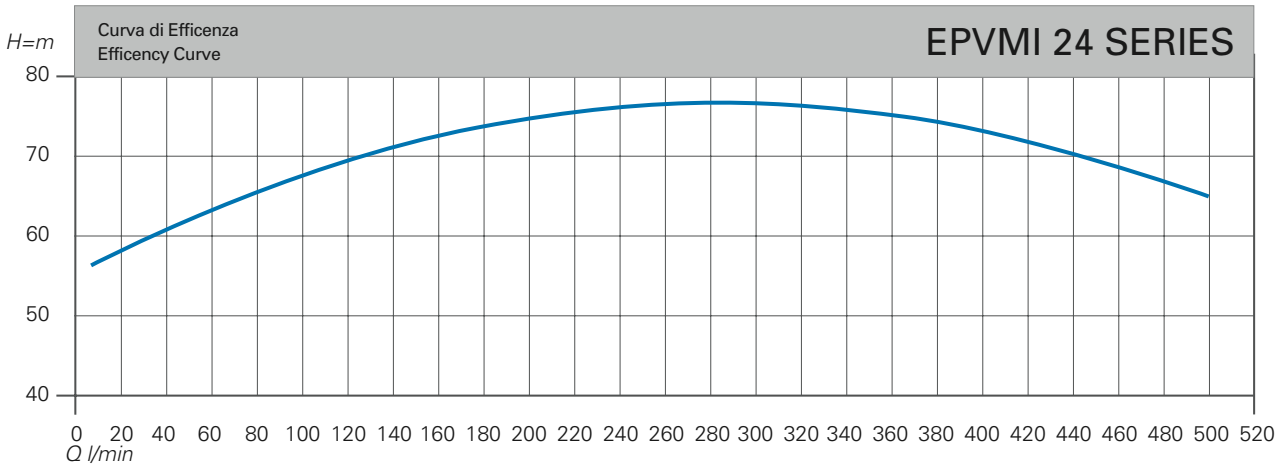
Curva di Efficenza
Efficency Curve
EPVMI 24 SERIES
H=m
Q l/min

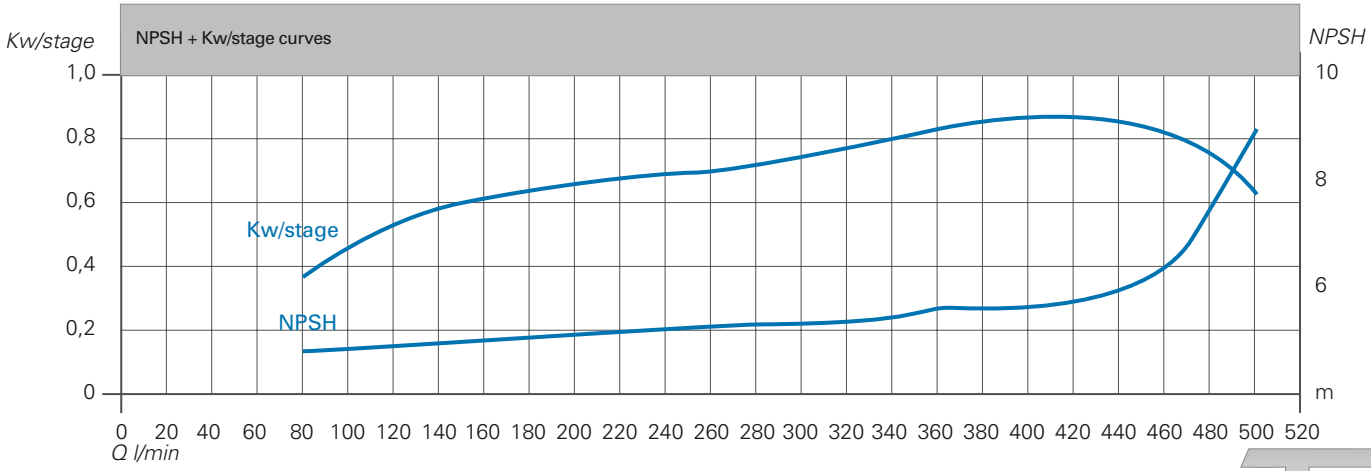
NPSH + Kw/stage curves
Kw/stage
NPSH
Kw/stage
NPSH
m
Q l/min

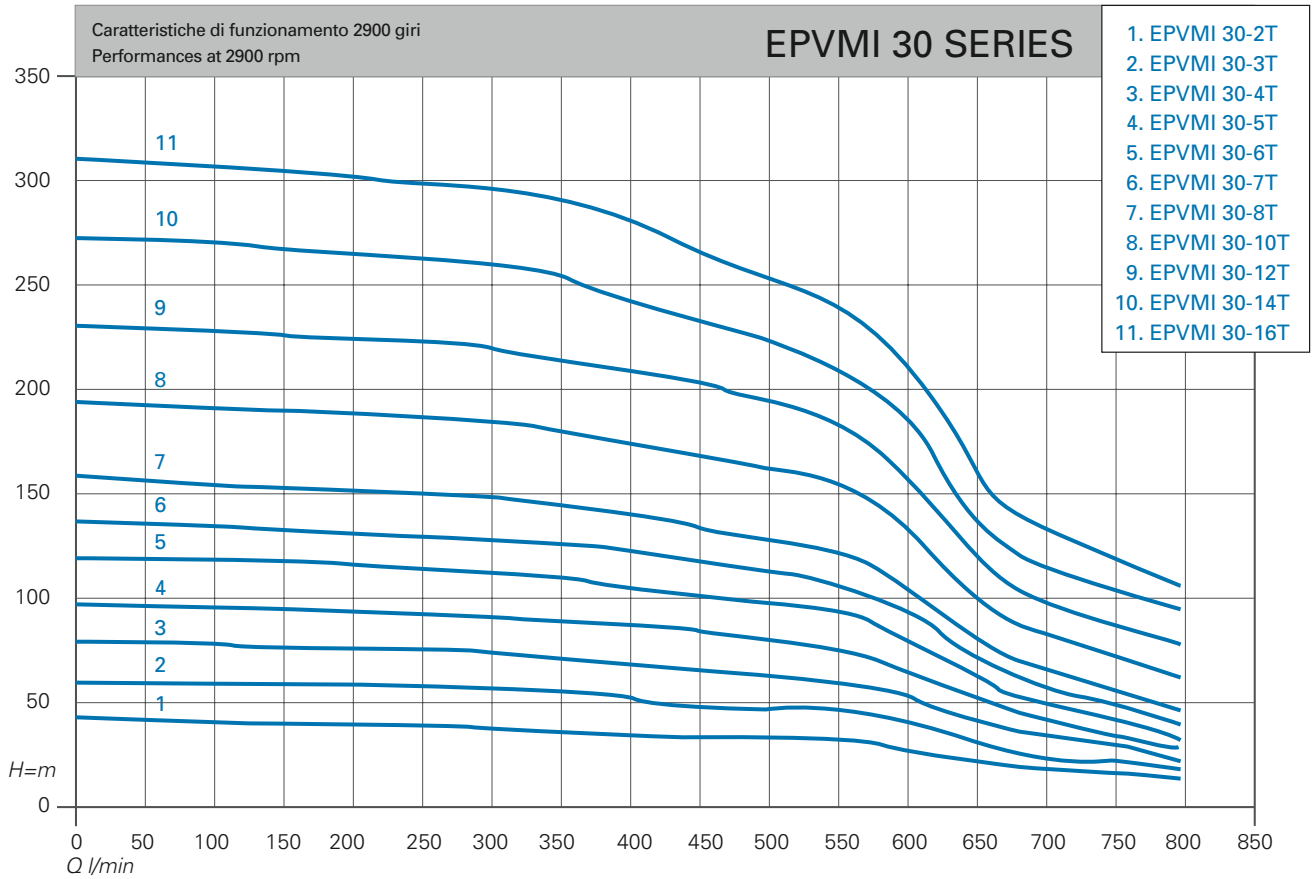
Caratteristiche di funzionamento 2900 giri
Performances at 2900 rpm
EPVMI 30 SERIES
1. EPVMI 30-2T
2. EPVMI 30-3T
3. EPVMI 30-4T
4. EPVMI 30-5T
5. EPVMI 30-6T
6. EPVMI 30-7T
7. EPVMI 30-8T
8. EPVMI 30-10T
9. EPVMI 30-12T
10. EPVMI 30-14T
11. EPVMI 30-16T
H=m
Q l/min

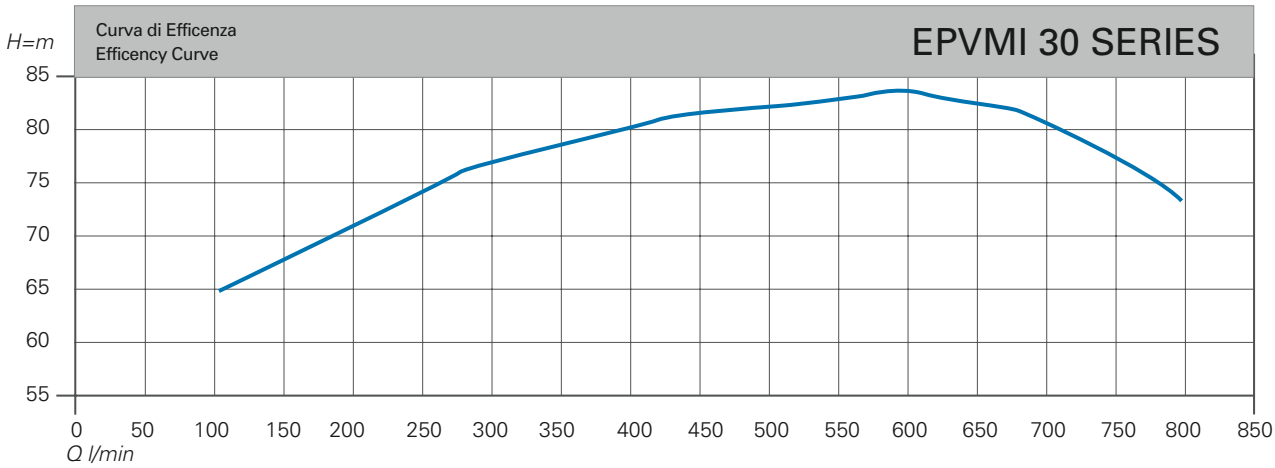
Curva di Efficenza
Efficency Curve
EPVMI 30 SERIES
H=m
Q l/min

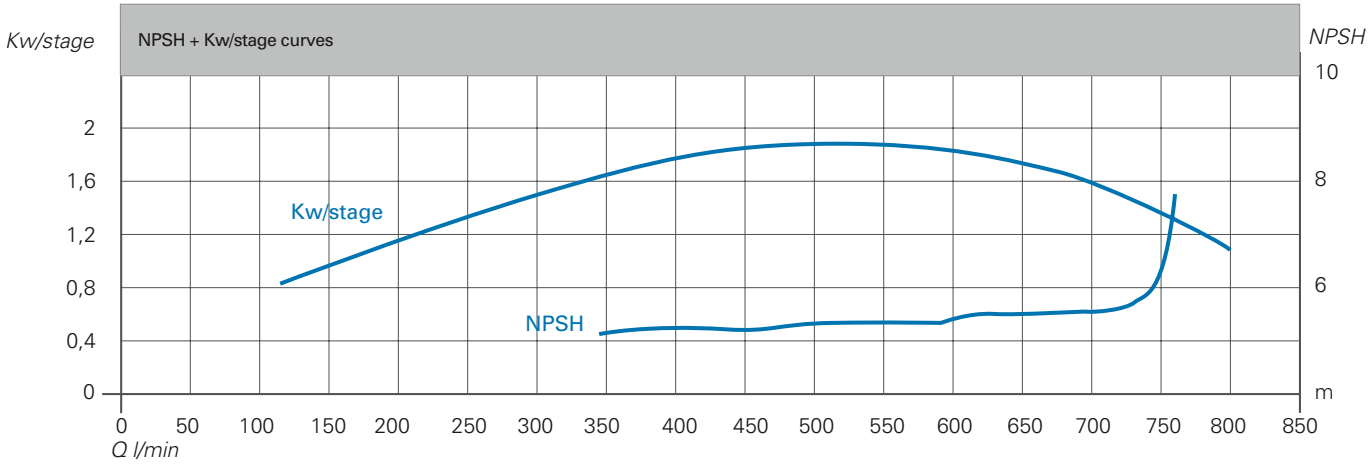
NPSH + Kw/stage curves
Kw/stage
NPSH
Kw/stage
NPSH
m
Q l/min

EPVMI

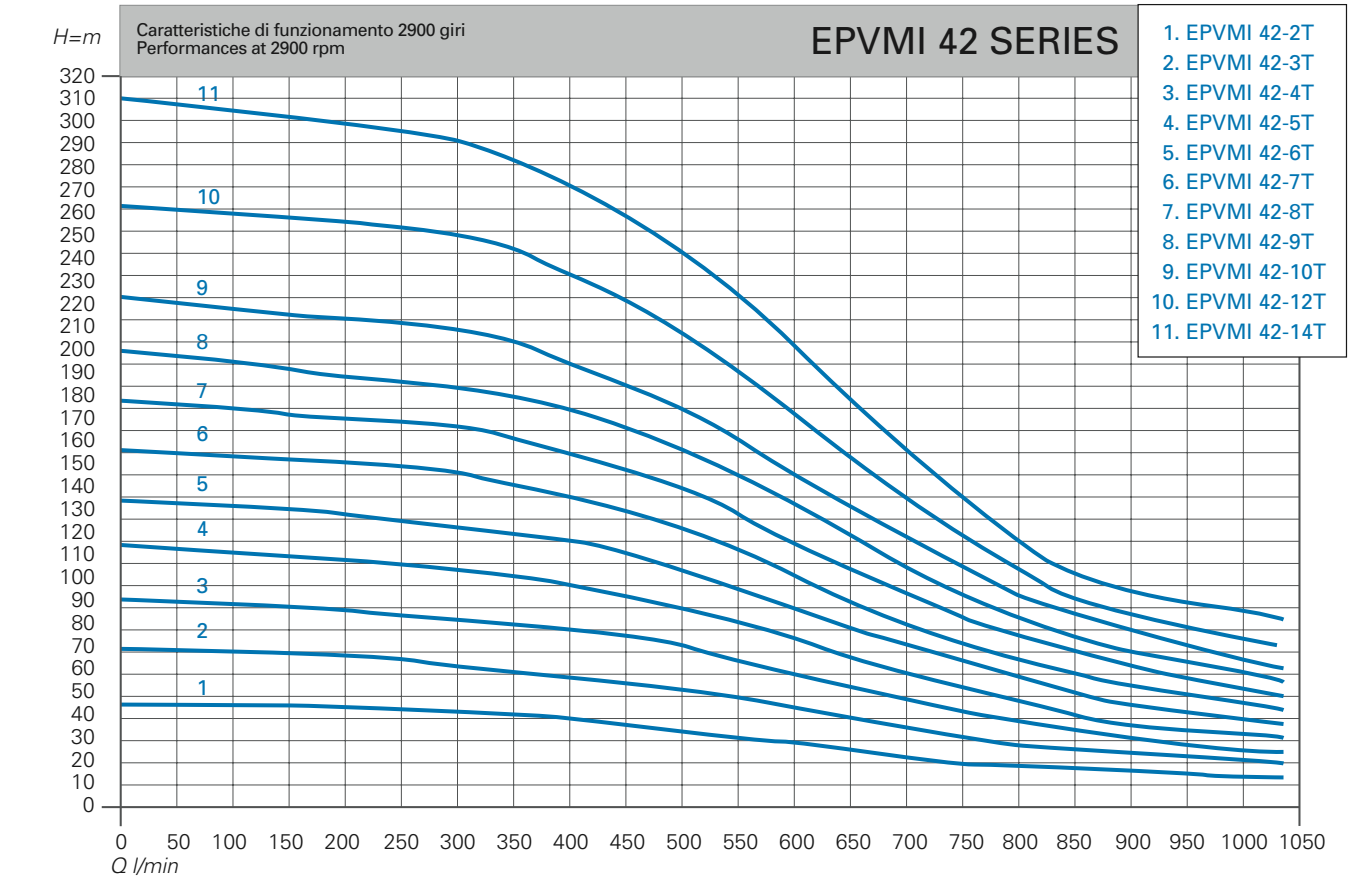
Caratteristiche di funzionamento 2900 giri
Performances at 2900 rpm
EPVMI 42 SERIES
H=m
Q l/min
1. EPVMI 42-2T
2. EPVMI 42-3T
3. EPVMI 42-4T
4. EPVMI 42-5T
5. EPVMI 42-6T
6. EPVMI 42-7T
7. EPVMI 42-8T
8. EPVMI 42-9T
9. EPVMI 42-10T
10. EPVMI 42-12T
11. EPVMI 42-14T

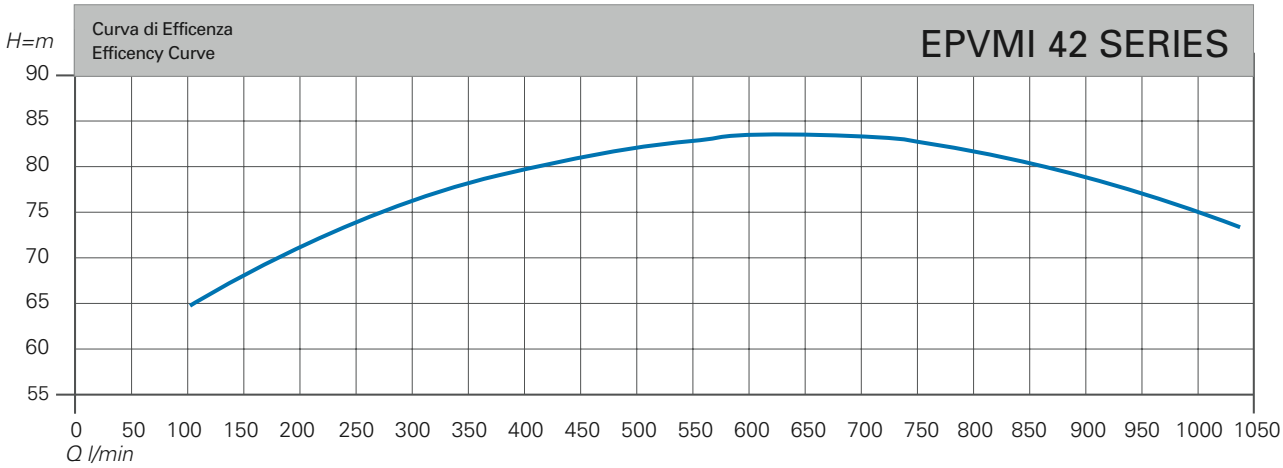
Curva di Efficenza
Efficency Curve
EPVMI 42 SERIES
H=m
Q l/min

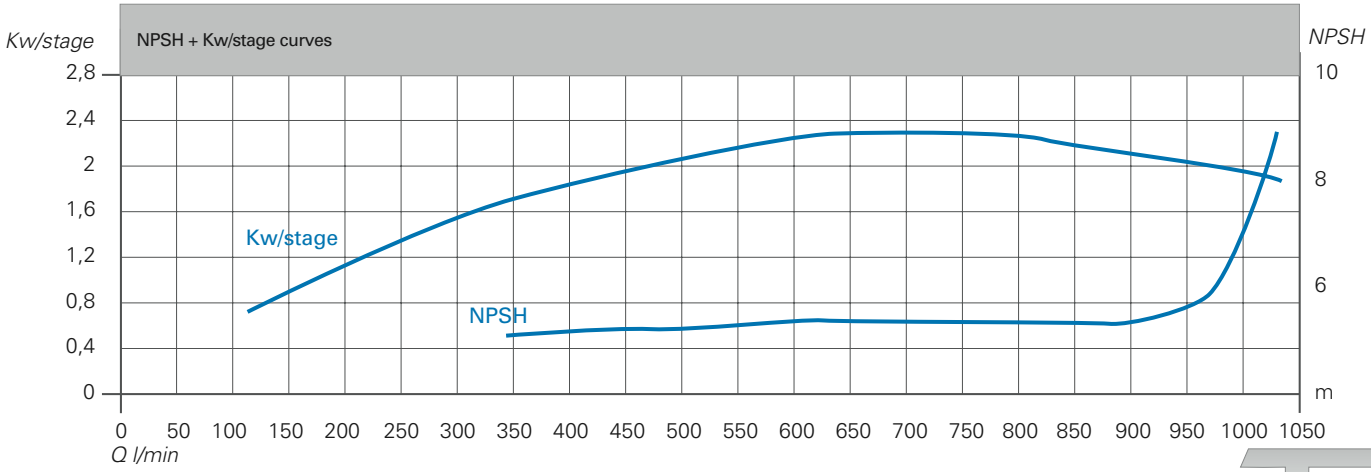
NPSH + Kw/stage curves
Kw/stage
NPSH
Kw/stage
NPSH
m
Q l/min

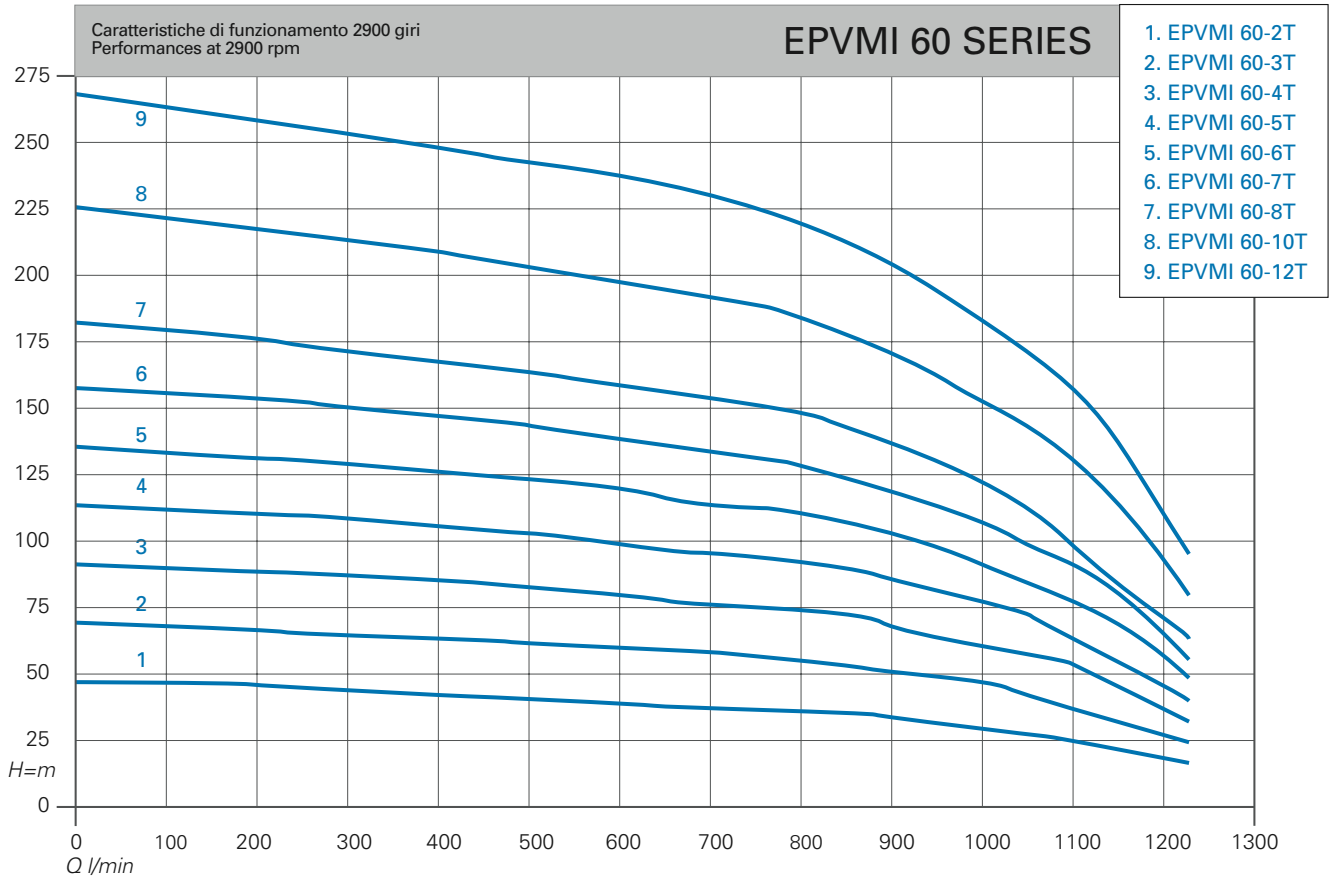
Caratteristiche di funzionamento 2900 giri
Performances at 2900 rpm
EPVMI 60 SERIES
1. EPVMI 60-2T
2. EPVMI 60-3T
3. EPVMI 60-4T
4. EPVMI 60-5T
5. EPVMI 60-6T
6. EPVMI 60-7T
7. EPVMI 60-8T
8. EPVMI 60-10T
9. EPVMI 60-12T
H=m
Q l/min

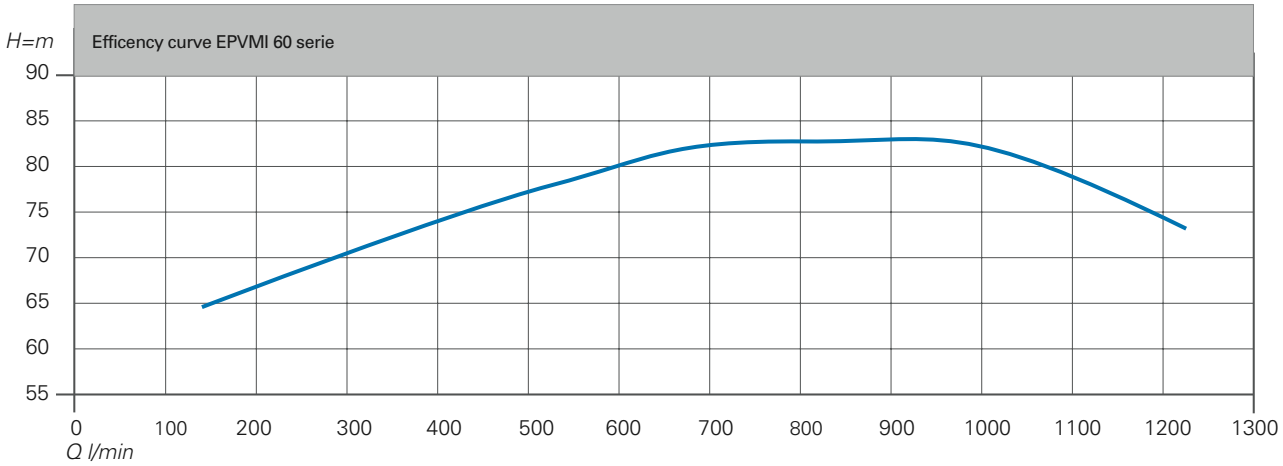
Efficency curve EPVMI 60 serie
H=m
Q l/min

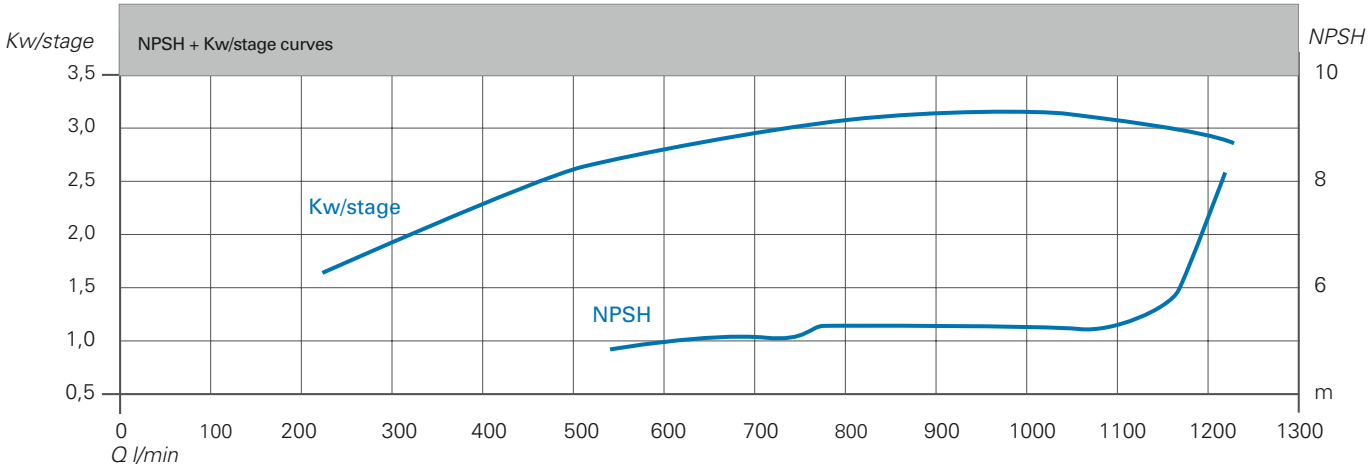
NPSH + Kw/stage curves
Kw/stage
NPSH
Kw/stage
NPSH
m
Q l/min

BMF

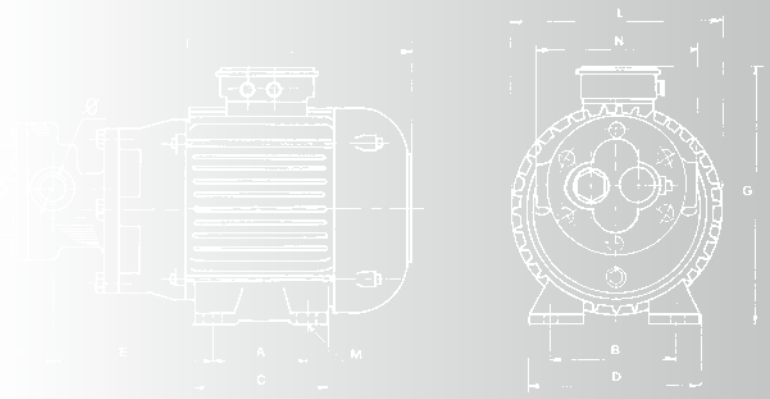

GENERALITA' / *FEATURES*

Le pompe serie BMF sono pompe volumetriche, autoadescanti ad ingranaggi monoblocco adatte per il trasferimento di liquidi viscosi, privi di sostanze solide in sospensione. Vengono impiegate per il trasferimento di olio combustibile,prodotti petroliferi,prodotti cosmetici, prodotti alimentari, vernici, olii lubrificanti, ecc. Le bocche di aspirazione e mandata sono dello stesso diametro e disposte sullo stesso asse. Sulla mandata della pompa è possibile montare una valvola di sicurezza by-pass che protegga la pompa da pericolose sovra pressioni. La valvola by-pass è del tipo a ricircolo interno e si può tarare agendo sulla vite di regolazione.

The BMF series pumps are volumetric, self priming type with single impelled gearing suitable for transferring viscous and devoid of suspended substances liquids. They are supplied with 4 pole motors for liquids viscosity of which is up to 10°, and 6 pole motors for higher viscosity. They are suitable for transferring fuel oil, oil products, cosmetics, foodstuff, varnishes, lubricant etc. Suction and delivery bores have same diameter and are on same axis (in-line). An over pressure by-pass valve can be fitted on the pump to protect it from dangerous over-pressure. The by-pass valve is of the inner recycle type and can be adjusted by means of the adjusting screw.

MATERIALI / *MATERIALS*

- Corpo pompa: ghisa
- Ingranaggi ed alberi: acciaio trattato
- Tenuta: Viton

- *Pump body: cast-iron*
- *Gearings and shafts: treated steel*
- *Mechanical seal: Viton*

MOTORE / *MOTOR*

- Motore a induzione a 4 poli per liquidi con viscosità fino a 10° E e a 6 poli per liquidi con viscosità superiori
- Isolamento classe F
- Protezione: IP55
- Albero speciale: prolungato
- Alimentazione monofase 230V-50Hz, con condensatore permanentemente inserito
- Alimentazione trifase 230/400V-50Hz o 400/690V-50Hz con protezione a cura dell'utilizzatore

- *Induction type motor*
- *Isolation: class F*
- *Protection: IP55*
- *Special extended shaft*
- *Single-phase feeding feeding: 230V-50Hz with permanent connected capacitor*
- *Three-phase feeding feeding: 230/400V-50 Hz, or 400/690V-50Hz with protection at user's care*

LIMITI DI IMPIEGO / *OPERATING CONDITIONS*

- Pressione massima d'esercizio: 10 bar
- Temperatura max. liquido 140°

- *Maximum working pressure: 10 bar*
- *Max liquid temperature: 140°C*

Motore a 1400 giri/min - 1400 rpm motor							
Prevalenza manometrica totale in mca - *Total head in meters w.c.*							
5 ate				10 ate			
Modello *Model*	Portata *Delivery*	Potenza *power*		Modello *Model*	Portata *Delivery*	Potenza *power*	
	l/h	kW	Hp		l/h	kW	Hp
BMF2	120	0,09	0,12	BMF2M	90	0,13	0,18
BMF3	210	0,13	0,18	BMF3M	160	0,18	0,25
BMF4	240	0,18	0,25	BMF4	210	0,18	0,25
BMF5	320	0,26	0,35	BMF5	300	0,26	0,35
BMF10	600	0,26	0,35	BMF10M	580	0,37	0,5
BMF15	900	0,37	0,5	BMF15M	850	0,55	0,75
BMF25	1500	0,55	0,75	BMF25M	1400	0,75	1
BMF35	2100	0,75	1	BMF35M	2000	1,1	1,5
BMF50	3600	1,1	1,5	BMF50M	2900	1,5	2
BMF60	3600	1,5	2	BMF60M	3400	1,8	2,5

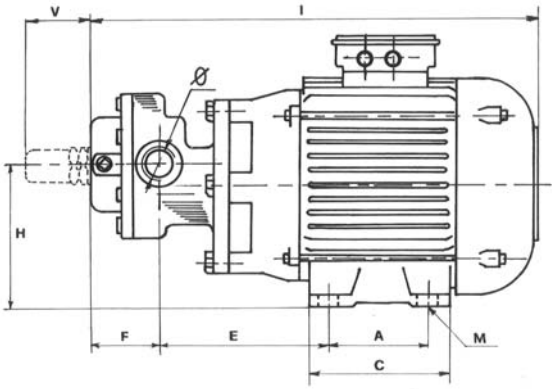

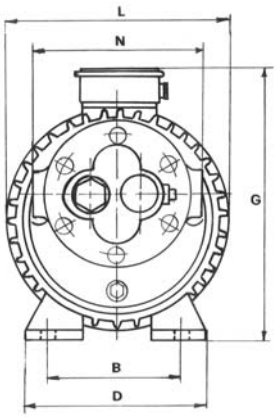

MODELLO POMPA *PUMP'S MODEL*	POTENZA HP 4 POLI	Ø	A	B	C	D	E	F	G	H	I	L	M	N	V	Kg
BMF2	0,12	3/8"	71	90	86	117	66	50	154	68	257	108	6	85	40	6,2
BMF3	0,18	3/8"	80	100	100	120	70	53	164	74	270	121	7	85	40	6,6
BMF4	1,25	3/8"	80	100	100	120	70	57	164	74	276	121	7	85	40	6,9
BMF5	0,35	1/2"	80	100	100	120	90	53	164	78	296	121	7	110	48	7,7
BMF10	0,35	3/4"	80	100	100	120	99	59	164	78	314	121	7	115	48	8,5
BMF10M	0,5	3/4"	90	112	109	135	99	59	187	86	334	143	9	115	48	10,4
BMF15	0,5	3/4"	90	112	109	135	110	69	187	86	343	143	9	115	48	10,8
BMF15M	0,75	3/4"	90	112	109	135	110	69	187	86	343	143	9	115	48	11,2
BMF25	0,75	3/4"	90	112	109	135	120	71	187	86	365	132	9	117	48	12,4
BMF25M	1	3/4"	100	125	125	154	120	71	210	95	376	132	9	117	48	14,4
BMF35	1	1"	100	125	125	154	132	75	210	104	395	162	9	134	48	16,5
BMF35M	1,5	1"	100	125	125	154	132	75	210	104	395	162	9	134	48	17,5
BMF50	1,5	1"	100	125	125	154	142	85	210	104	441	162	9	134	48	17,5
BMF50M	2	1"	125	140	150	170	142	85	230	112	452	182	9	134	48	21,5
BMF60	2	1" 1/4	125	140	150	170	142	85	230	112	452	182	9	122	48	22
BMF60M	2,5	1" 1/4	125	140	150	170	142	85	230	112	452	182	9	122	48	23,5

MBM

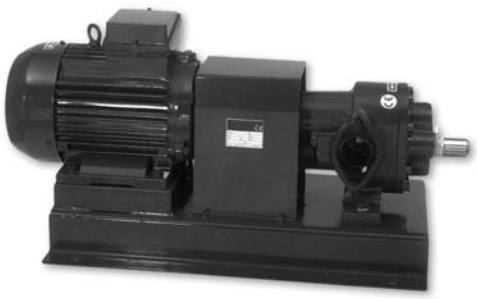

GENERALITA' / *FEATURES*

Le pompe della serie MBM sono pompe volumetriche, autoadescanti a ingranaggi adatte per il trasferimento di liquidi viscosi, privi di sostanze solide in sospensione. Sono adatte per una vasta gamma di liquidi con viscosità da 1 a 700°E. Vengono impiegate per il trasferimento di olio combustibile, prodotti petroliferi, prodotti cosmetici, prodotti alimentari, vernici, olii lubrificanti, grassi, bitumi, melassa ecc. sono fornite montate su basamento, ed accoppiate a motore elettrico mediante giunto. Sono disponibili anche in versione ad asse nudo.

The MBM pumps are volumetric, self priming gear type suitable for transferring viscous and solid substances free liquids. They are suitable for a wide range of liquids viscosity of which ranges from 1 to 700°E such as: fuel oil, oil products, cosmetic items, foodstuff, varnishes, lubricants, greases, molasses etc. The pumps of the "MBM" series are mounted on a single base plate and coupled to electric motor of B3 shape. Bare-shaft execution is also available.

MATERIALI / *MATERIALS*

- Corpo pompa: ghisa
- Alberi: acciaio trattato
- Ingranaggi: acciaio trattato

- *Pump body: cast iron*
- *Gearing: treated steel*
- *Shafts: treated steel*

MOTORE / *MOTOR*

- Motore a induzione a 4 poli per liquidi con viscosità fino a 10° e a 6 poli per liquidi con viscosità superiori
- Protezione: IP55
- Isolamento classe F
- Alimentazione trifase 230/400V-50Hz oppure 400/690V-50Hz, con protezione a cura dell'utilizzatore

- *4 pole induction motors for liquids with viscosity up to 10°E and 6 pole motors for higher viscosity liquids*
- *Motor isolation: class F*
- *Protection: IP55*
- *Three-phase feeding 230/400V-50Hz or 400/690V/50Hz with protection at user's care*

LIMITI DI IMPIEGO / *OPERATING CONDITIONS*

- Pressione massima d'esercizio: 10 bar
- Max temperatura liquido: 160°C

- *Max. working pressure: 10 bar*
- *Max liquid temperature: 160°C*

pompe ad ingranaggi versione base piu`
gear pumps base-coupling execution

Modello *Model*	Portata *Delivery*	HP installati *HP installed*		Bocche *Nozzle*	Prestazioni - *performances*							
					25 m		50 m		75 m		100 m	
	l/h	50 m	100 m	GAS	l/min	HP	l/min	HP	l/min	HP	l/min	HP
MBM 70	4000	2,5	3	1"1/2	74	1,1	72	1,5	71	2	70	2,5
MBM 100	6000	3	4	2"	120	1,6	115	2	110	2,7	105	3,8
MBM 150	9000	4	5,5	2"	170	2,4	164	3,3	160	4	156	5,2
MBM 200	12000	5,5	7,5	2"1/2	215	2,6	212	3,8	208	5,5	205	7,4
MBM 250	15000	5,5	10	2"1/2	260	2,8	258	4,6	255	7,2	250	9,2
MBM 300	18000	7,5	10	2"1/2	320	3	314	5	306	7,5	302	10
MBM 350	21000	7,5	15	2"1/2	370	3,3	365	6	358	8,8	350	12,2
MBM 400	24000	10	15	2"1/2	420	3,7	415	6,8	410	10,2	405	13
MBM 450	27000	10	15	3"	475	3,9	468	8,2	460	11	455	13,6
MBM 500	30000	15	18	3"	525	4,5	515	8,5	510	12,8	505	15,8
MBM 550	33000	15	20	3"	565	5	560	9,4	550	14	545	18
MBM 600	36000	15	20	3"	630	5,5	620	10	610	15,2	600	20

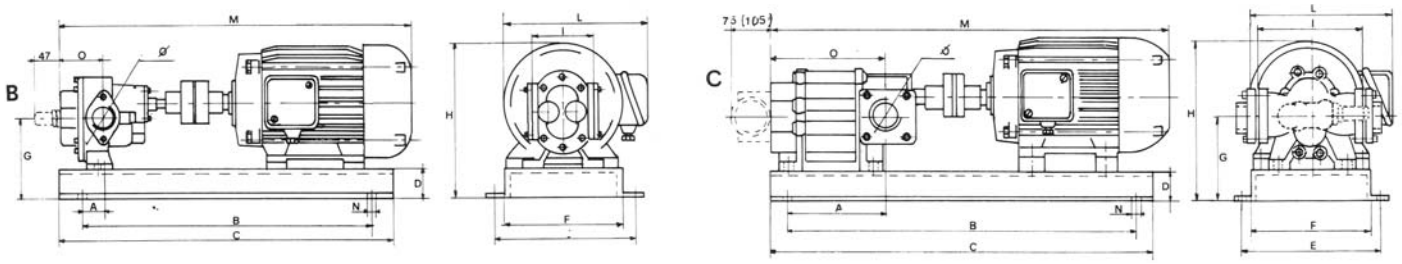

	MODELLO POMPA *PUMP'S MODEL*			DIMENSIONI POMPA mm *PUMP'S DIMENSIONS mm*														
	POMPA-*PUMP*	MOTORE- *MOTOR*																
		GR	HP	A	B	C	D	E	F	G	H	I	L	M	N	O	Ø	Kg
B	MBM 70	90 L4 100 C4	2,5 3	47	500	600	70	290	250	160	266 285	100	230 246	582 623	13	97	1"1/2	41 43
B	MBM 100	100 C4 100 S4	3 4	50	500	600	70	290	250	184	310	137	246	643	13	100	2"	51 54
B	MBM 150	100 S4 112 S4	4 5,5	69	550	600 650	70	290 340	250 300	184	310 335	137	246 275	660 679	13	119	2"	57 74
C	MBM 200	112 S4 132 S4	5,5 7,5	127	550	650 800	70	340 400	300 360	174	321 335	210	275 321	719 762	13	175	2"1/2	75 84
C	MBM 250	112 S4 132 A4	5,5 10	139	550 700	650 800	70	340 400	300 360	174	321 335	210	275 321	731 821	13	187	2"1/2	76 80
C	MBM 300	132 S4 132 A4	7,5 10	151	700	800	70	400	360	174	335	210	321	793 833	13	199	2"1/2	92 100
C	MBM 350	132 S4 160 C4	7,5 15	163	700	800	70	400	360	195	335 388	210	321 392	805 964	13	211	2"1/2	93 130
C	MBM 400	132 A4 160 C4	10 15	177	700 900	800 1000	70	400	360	195	335 388	210	321 392	859 978	13	225	2"1/2	107 138
C	MBM 450	132 A4 160 C4	10 15	182	900	1000	70	400	360	210	383 415	260	321 392	860 990	13	231	3"	132 160
C	MBM 500	160 C4 160 S4	15 20	191	900	1000	70	400	360	210	415	260	392	1000	13	240	3"	167 200
C	MBM 550	160 C4 160 S4	15 20	200	900	1000	70	400	360	210	415	260	392	1010	13	249	3"	173 204
C	MBM 600	160 C4 160 S4	15 20	209	900	1000	70	400	360	210	415	260	392	1020	13	258	3"	178 208

ACC-BCC

pompe a corrente continua
DC 12-24 V pumps

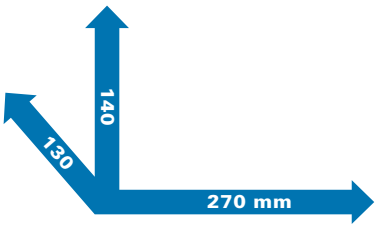

GENERALITA' / *FEATURES*

Elettropompe centrifughe adatte per travaso e lavaggio con liquidi come: acqua dolce, gasolio. Si raccor di una valvola di non ritorno in aspirazione.

Centrifugal electric pumps suitable for transferring and washing services with liquids such as: sweet water, diesel oil. A non return valve is highly recommended.

MATERIALI / *MATERIALS*

- Corpo pompa: ghisa
- Supporto: alluminio
- Girante: noryl
- Albero motore: acciaio inox AISI420
- Tenuta meccanica: ceramica grafite

- *Pump body: cast iron*
- *Motor bracket: aluminium*
- *Impeller. noryl*
- *Shaft: stainless steel AISI420*
- *Mechanical seal: ceramic graphite*

MOTORE / *MOTOR*

- Motore a corrente continua 12-24V

- *Direct current motor 12-24V*

LIMITI DI IMPIEGO / *OPERATING CONDITIONS*

- Pressione massima d'esercizio: 2 bar
- Temperatura massima del liquido: 70°C.

- *Max. working pressure: 2 bar*
- *Max. liquid temperature: 70° C.*

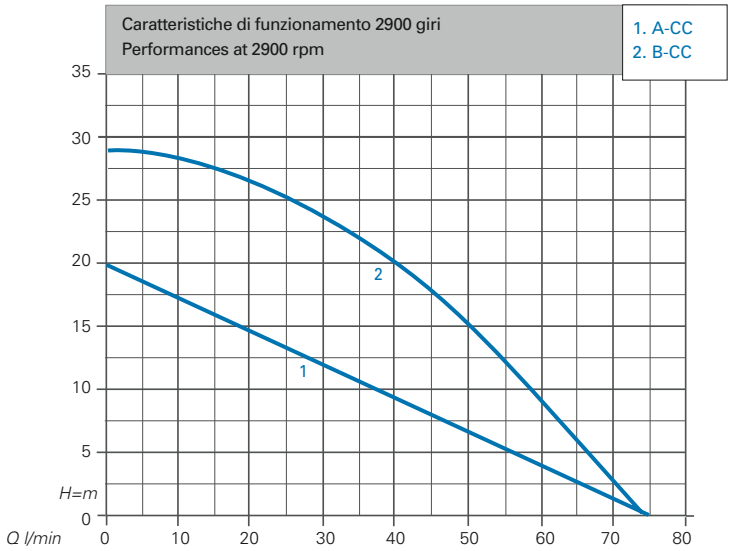

MODELLO POMPA *PUMP'S MODEL*	Potenza *power*			Bocche *pipe*		Prestazioni *performance*		Ampere	Peso *weight*
	Volt	HP	kW	aspirazione suction	mandata delivery	Q (l/min)	H (m)	A	kg
A-CC 040	12	0,40	0,28	1"G	1"G	10-55	18-5	29	5,2
B-CC 040	24	0,50	0,37	1"G	1"G	10-65	29-5	21	5,2

EFGHIL

pompe a corrente continua
DC 12-24 V pumps

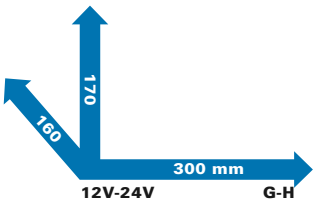

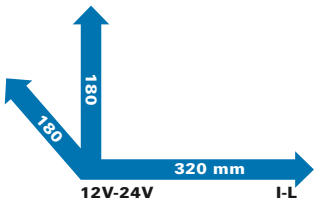

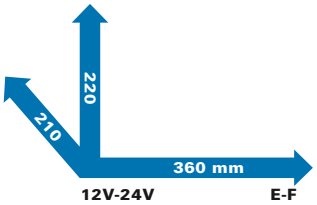

GENERALITA' / *FEATURES*

Elettropompe autoadescanti in bronzo particolarmente indicate per il travaso liquidi come: acqua, acqua di mare, gasolio esenti da impurità solide, fino a una temperatura massima di 70°C. Indispensabili altresì nel settore nautico.

These self-priming bronze electric pumps are particularly suitable to transfer liquids such as: water, sea water, diesel oil (all of them must be solid impurities free) up to a max temperature of 70°C:they are also suitable for the nautical field.

MATERIALI / *MATERIALS*

- Corpo pompa, girante, raccordi: Bronzo DeltaB
- Albero motore: acciaio inox AISI316
- Tenuta meccanica: ceramica grafite

- *Pump body, impeller, couplings: DeltaB Bronze*
- *Shaft: stainless steel AISI 316*
- *Mechanical seal: ceramic graphite*

MOTORE / *MOTOR*

- Motore a corrente continua 12-24V

- *Direct current motor 12-24V*

LIMITI DI IMPIEGO / *OPERATING CONDITIONS*

- Pressione massima d'esercizio: 1,5 bar
- Temperatura massima del liquido: 70°C

- *Max. working pressure 1,5 bar*
- *Max. liquid temperature: 70°C*

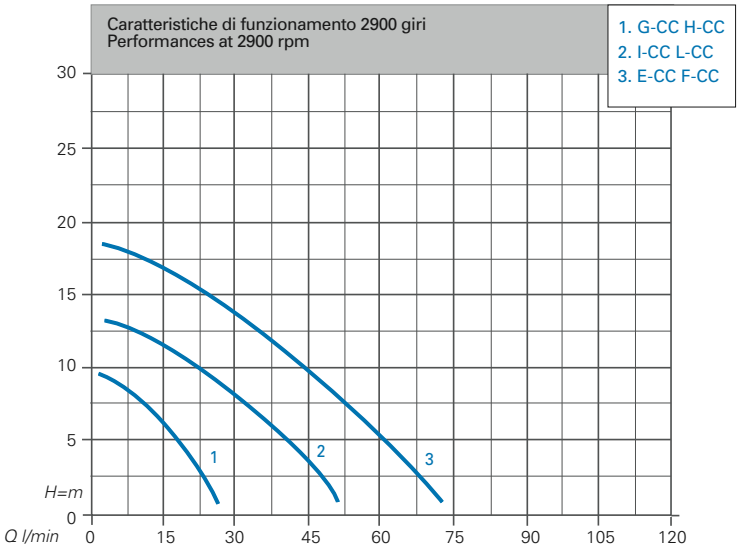

MODELLO POMPA *PUMP'S MODEL*	Potenza *power*			Bocche *pipe*		Prestazioni *performance*		Ampere	Peso *weight*
	Volt	HP	kW	aspirazione suction	mandata delivery	Q (l/min)	H (m)	A	kg
G-CC 040	12	0,45	0,33	20mm	20mm	5-26	12-2	26	5,6
H-CC 040	24	0,45	0,33	20mm	20mm	5-26	12-2	14	5,6
I-CC 060	12	0,60	0,44	25mm	25mm	5-40	15-2	38	9,6
L-CC 060	24	0,60	0,44	25mm	25mm	5-40	15-2	21	9,6
E-CC 080	12	0,80	0,58	30mm	30mm	10-70	12-2	42	13
F-CC 080	24	0,80	0,58	30mm	30mm	10-70	12-2	25	13

Q-JET

pompe a corrente continua
DC12/24 V pumps

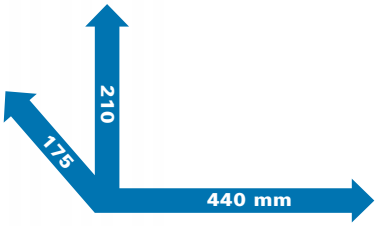

GENERALITA' / *FEATURES*

Pompe con motore a corrente continua, autoadescanti indicate per liquidi come acqua dolce, gasolio fino ad una temperatura massima di 50°C. Si raccomanda l'istallazione di una valvola di non ritorno in aspirazione.

Self priming pumps equipped with D.C. motor, suitable for sweet water and diesel oil up to a max.50°C temperature. A non return valve on suction intake is highly recommended.

MATERIALI / *MATERIALS*

- Corpo pompa e supporto: ghisa
- Girante e diffusore: noryl
- Albero motore: acciaio inox AISI 420
- Tenuta meccanica: ceramica grafite

- *Pump body and bracket: cast iron*
- *Impeller, diffuser: noryl*
- *Shaft: stainless steel AISI 420*
- *Mechanical seal: ceramic graphite*

MOTORE / *MOTOR*

- Motore a corrente continua 12-24V

- *Direct current motor 12-24V*

LIMITI DI IMPIEGO / *OPERATING CONDITIONS*

- Pressione massima d'esercizio: 3,5 bar
- Max temperatura liquido: 50°C

- *Max. working pressure 3,5 bar*
- *Max. liquid temperature: 50°C*

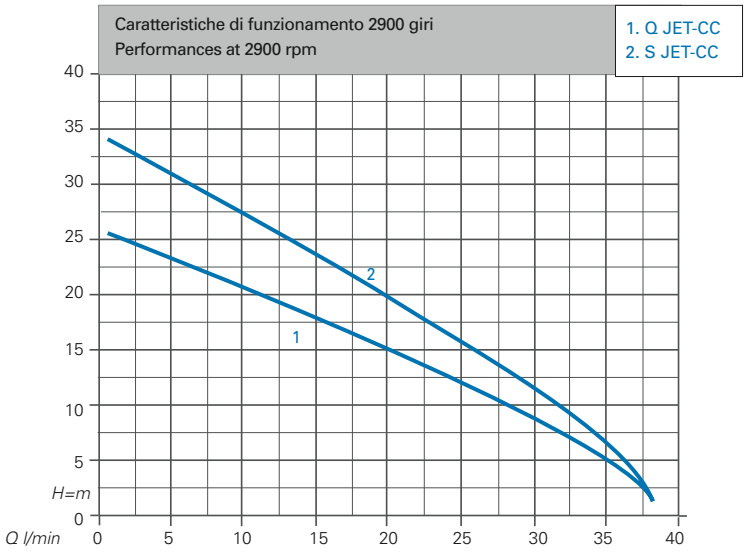

MODELLO POMPA *PUMP'S MODEL*	Potenza *power*			Bocche *pipe*		Prestazioni *performance*		Ampere	Peso *weight*
	Volt	HP	kW	aspirazione suction	mandata delivery	Q (l/min)	H (m)	A	kg
Q JET-CC 075	12	0,80	0,58	1"G	1"G	5-40	25-5	42	15,4
S JET-CC 075	24	0,80	0,58	1"G	1"G	5-40	35-5	28	15,4

T-INOX

pompe a corrente continua
DC12/24 V pumps

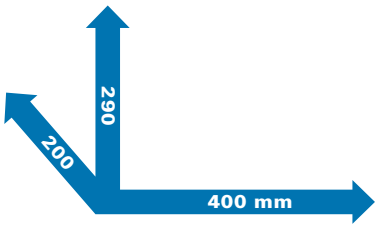

Elettropompe autoadescanti utilizzate nel settore nautico per aumentare la pressione nei servizi di bordo. Si raccomanda l'installazione di una valvola di non ritorno in aspirazione.

Self priming electric pumps suitable in nautical field to increase pressure of on board services.The installation of a non return valve on suction is recommended.

MATERIALI / *MATERIALS*

- Corpo pompa e albero motore: acciaio inox AISI304
- Girante, diffusore e sistema Venturi: noryl
- Supporto: lega d'alluminio
- Tenuta meccanica: ceramica grafite

- *Pump body, shaft: stainless steel AISI304*
- *Impeller diffuser, Venturi system: noryl*
- *Motor bracket: aluminium alloy*
- *Mechanical seal: ceramic graphite*

MOTORE / *MOTOR*

- Motore a corrente continua a 12-24V

- *Direct current motor 12-24V*

LIMITI DI IMPIEGO / *OPERATING CONDITIONS*

- Pressione massima d'esercizio: 3,5 bar
- Temperatura massima del liquido: 50°C

- *Max. working pressure: 3,5 bar*
- *Liquid max. temperature: 50°C*

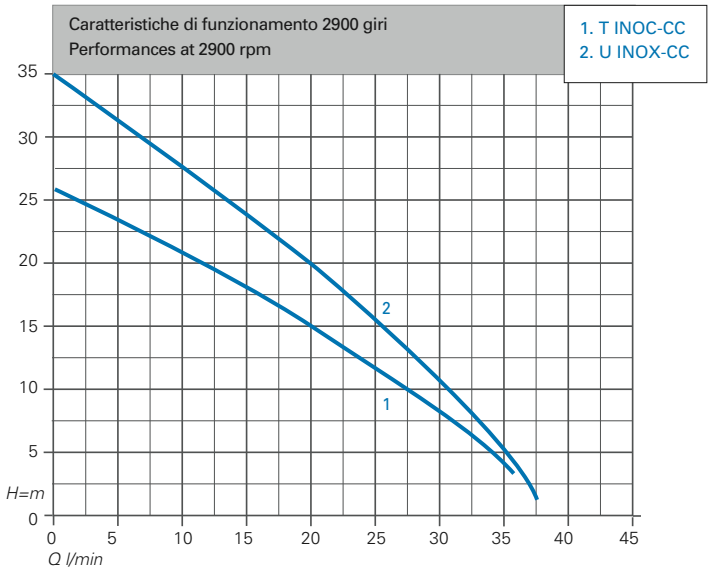

MODELLO POMPA *PUMP'S MODEL*	Potenza *power*			Bocche *pipe*		Prestazioni *performance*		Ampere	Peso *weight*
	Volt	HP	kW	aspirazione suction	mandata delivery	Q (l/min)	H (m)	A	kg
T INOX-CC 080	12	0,70	0,52	1"G	1"G	5-45	35-5	42	10
U INOX-CC 080	24	0,80	0,60	1"G	1"G	5-45	35-5	28	10

PA 12/24V

pompe a corrente continua
DC12/24 V pumps

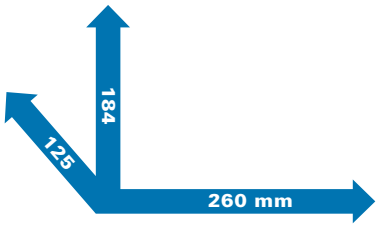

GENERALITA' / *FEATURES*

Elettropompe periferiche autoadescanti indicate per aumentare la pressione in servizi tipo: docce, rubinetti e WC. Si raccomanda l'installazione di una valvola di non ritorno in aspirazione.

Peripheral self priming electric pumps, suitable to increase pressure in those services such as: showers, sink taps and WC. The installation of a non-return valve is recommended.

MATERIALI / *MATERIALS*

- Corpo pompa e supporto: ghisa
- Albero motore: acciaio inox AISI420
- Girante: lega di ottone stampato
- Tenuta meccanica: ceramica grafite

- *Pump body and motor bracket: cast iron*
- *Shaft: stainless steel AISI 420*
- *Impeller: brass alloy*
- *Mechanical seal: ceramic graphite*

MOTORE / *MOTOR*

- Motore a corrente continua 12-24V

- *Direct current motor 12-24V*

LIMITI DI IMPIEGO / *OPERATING CONDITIONS*

- Pressione massima d'esercizio: 3 bar
- Temperatura massima del liquido: 90°C.

- *Max. working pressure 3 bar*
- *Max. liquid temperature: 90°C.*

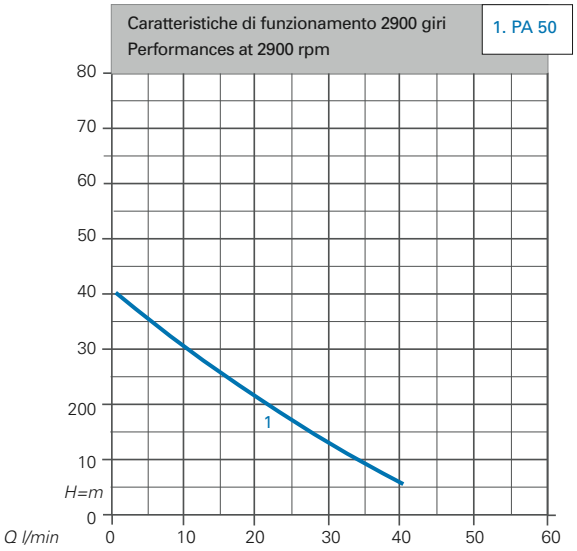

MODELLO POMPA *PUMP'S MODEL*	Potenza *power*			Bocche *pipe*		Prestazioni *performance*		Ampere	Peso *weight*
	Volt	HP	kW	aspirazione suction	mandata delivery	Q (l/min)	H (m)	A	kg
PA 50/12	12	0,5	0,33	1"G	1"G	5-40	32-2	32	6,5
PA 50/24	24	0,5	0,33	1"G	1"G	5-40	32-2	21	6,5

PB 12/24V

pompe a corrente continua
DC12/24 V pumps

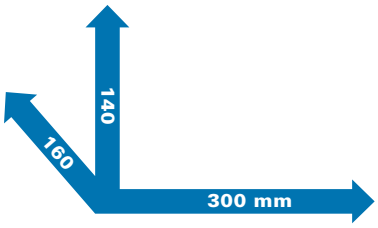

GENERALITA' / *FEATURES*

Elettropompe periferiche indicate per aumentare la pressione in servizi tipo docce, rubinetti e W.C. Si raccomanda l'installazione di una valvola di non ritorno in aspirazione.

Peripheral electric pumps suitable for increasing pressure in services such as: showers, sink taps and WC. The installation of a non-return valve is recommended.

MATERIALI / *MATERIALS*

- Corpo pompa e supporto: bronzo
- Albero motore: acciaio inox AISI420
- Girante: lega di ottone stampato
- Tenuta meccanica: ceramica grafite

- *Pump body and motor bracket: bronze*
- *Shaft: stainless steel AISI420*
- *Impeller: brass alloy*
- *Mechanical seal: ceramic graphite*

MOTORE / *MOTOR*

- Motore a corrente continua 12-24V

- *Direct current motor 12-24V*

LIMITI DI IMPIEGO / *OPERATING CONDITIONS*

- Pressione massima d'esercizio: 3 bar
- Temperatura massima del liquido: 90°C.

- *Max. working pressure: 3 bar*
- *Max. liquid temperature: 90°C.*

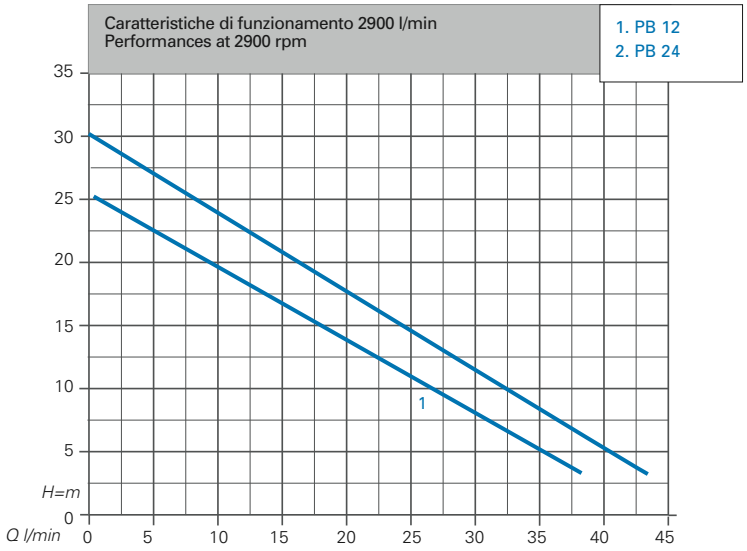

MODELLO POMPA *PUMP'S MODEL*	Potenza *power*			Bocche *pipe*		Prestazioni *performance*		Ampere	Peso *weight*
	Volt	HP	kW	aspirazione suction	mandata delivery	Q (l/min)	H (m)	A	kg
PB 12	12	0,6	0,43	1"G	1"G	10-35	19-5	42	7
PB 24	24	0,6	0,43	1"G	1"G	10-40	24-5	23	7

V-CC Z-CC

pompe a corrente continua
DC12/24 V pumps

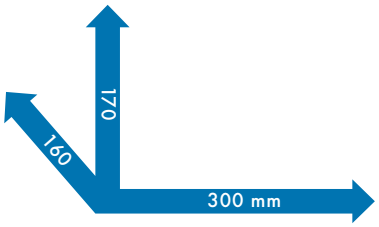

GENERALITA' / *FEATURES*

Elettropompe periferiche autoadescanti indicate per aumentare la pressione in servizi tipo docce, rubinetti e WC. Consigliate per acqua dolce.

Peripheral self priming pumps, suitable for increasing pressure in showers, sink taps and W.C. Suggested for sweet water.

MATERIALI / *MATERIALS*

- Corpo pompa e supporto: ghisa
- Albero motore: acciaio inox AISI 420
- Girante: lega di ottone stampato
- Tenuta meccanica: ceramica grafite

- *Pump body and motor bracket: cast iron*
- *Impeller: brass alloy*
- *Shaft: stainless steel AISI 420*
- *Mechanical seal: ceramic graphite*

MOTORE / *MOTOR*

- Motore a corrente continua 12-24V

- *Direct current motor 12-24V*

LIMITI DI IMPIEGO / *OPERATING CONDITIONS*

- Pressione massima d'esercizio: 3 bar
- Acqua dolce a temperatura max. 90°C

- *Max. working pressure: 3 bar*
- *Max. liquid temperature: 90°C*

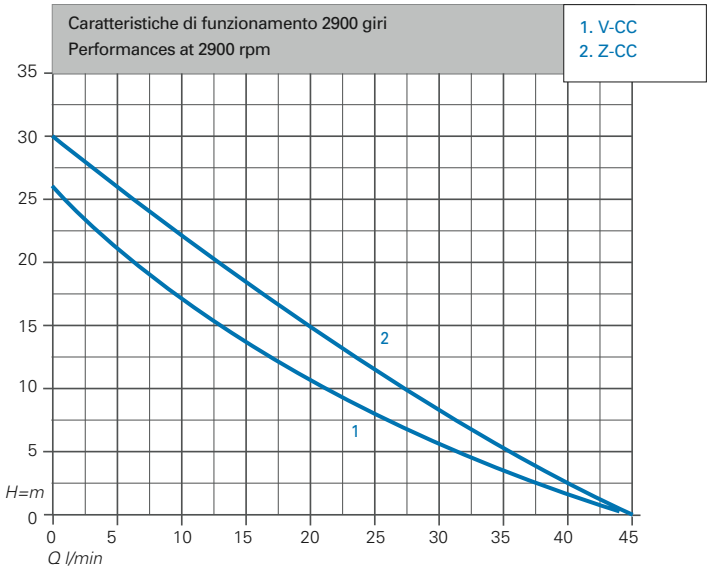

MODELLO POMPA *PUMP'S MODEL*	Potenza *power*			Bocche *pipe*		Prestazioni *performance*		Ampere	Peso *weight*
	Volt	HP	kW	aspirazione suction	mandata delivery	Q (l/min)	H (m)	A	kg
V-CC 080	12	0,8	0,58	1"G	1"G	5-30	23-5	42	10,5
Z-CC 080	24	0,8	0,58	1"G	1"G	5-35	29-5	28	10,5

YACHT MAXI

pompe a corrente continua
DC12/24 V pumps

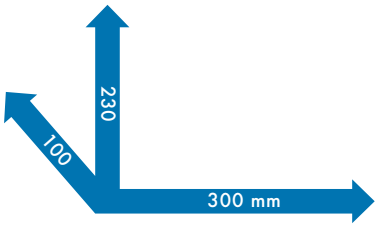

GENERALITA' / *FEATURES*

Elettropompe sommerse utilizzate nel settore nautico per svuotamento sentine, complete di cavo elettrico di 1 m.

Submersible electric pumps suitable in nautical field to empty bilges. Fitted with electric cable 1 m length.

MATERIALI / *MATERIALS*

- Corpo pompa e girante: polipropilene
- Albero: acciaio inox
- Tenuta: a labbro

- *Pump body and impeller of polypropylene*
- *shaft: stainless steel*
- *Seal: lip*

MOTORE / *MOTOR*

- Motore a corrente continua a 12-24V

- *Direct current motor 12-24V*

LIMITI DI IMPIEGO / *OPERATING CONDITIONS*

- Pressione massima d'esercizio: 0,4 bar
- Temperatura massima del liquido: 35°C

- *Max. working pressure: 0,4 bar*
- *Liquid max. temperature: 35°C*

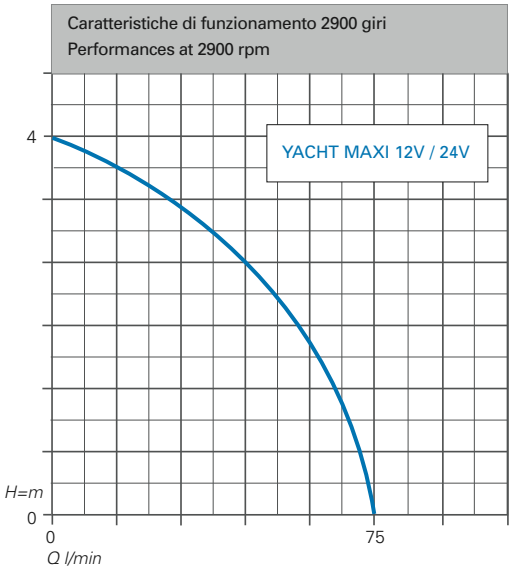

MODELLO POMPA *PUMP'S MODEL*	Potenza *power* watt	Ampere	Volt	RPM	Bocche *pipe*	Prevalenza max *max head*	Portata max *max capacity*	Peso *weight* kg
YACHT MAXI 12V	100	6	12	4200	1"G	4 m	75 l/min	1,8
YACHT MAXI 24V	100	3,5	24	4200	1"G	4 m	75 l/min	1,8

MOD

elettropompe bisenso
two way electric pumps

GENERALITA' / *FEATURES*

Elettropompe autoadescanti bisenso ad anello liquido laterale con girante a geometria stellare. Questa serie di pompe ha una capacità di aspirazione anche con una discontinua disponibilità di liquido in aspirazione (presenza di aria o altri gas). Indicate esclusivamente per il travaso di liquidi filtrati che devono essere puliti e neutri o contenere una percentuale massima di 0,2-0,5 % di solidi con caratteristiche tali da escludere ogni eventuale usura delle superfici interne della pompa: impiegate principalmente nel settore agricolo, enologico, nautico, giardinaggio. La pompa MOD14 è adatta anche per olio con viscosità fino a 6° E.

Self priming, two ways pumps with lateral liquid ring and star shaped impeller, suitable for suction even whether continuous flow might be lacking. Designed for filtered liquids, in farming, gardening and marine sectors. Liquid should be neutral and clear or with a max. percentage of solids not aver 0,2-0,5%. MOD14 pump is also suitable for oil with viscosity up to 6° E.

MATERIALI / *MATERIALS*

- Corpo pompa e girante: lega di ottone
- Albero motore in acciaio inox AISI304

- *Pump body and impeller: brass alloy*
- *Shaft: stainless steel AISI304*

Dimensioni imballo
Packing dimensions

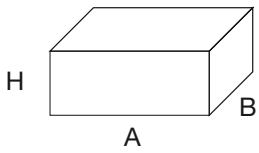

MOTORE / *MOTOR*

- Motore a 1400 giri (MOD 20 2800 giri)
- Isolamento: classe B e classe F a seconda dei tipi

- *Motor: 1400rpm (MOD 20- 2800rpm)*
- *Isolation: Class B and class F (depending on models)*

LIMITI DI IMPIEGO / *OPERATING CONDITIONS*

- Pressione massima d'esercizio: 2 bar
- Temperatura massima del liquido pompato

- *Max. working pressure: 2 bar*
- *Max. temperature of pumped liquid*

MODELLO POMPA *PUMP'S MODEL*	Dimensioni - *Dimensions*						PESO *WEIGHT*
	POMPA *PUMP*			IMBALLO *PACKING*			
	A	B	H	A	B	H	Kg
MOD 14	130	240	200	150	296	210	6
MOD 20	130	240	200	150	296	210	5
MOD 25	130	250	200	150	296	210	6,6
MOD 30	140	300	220	200	360	250	10
MOD 35	140	300	220	200	360	250	10
MOD 40	140	310	230	200	360	250	12
MOD 50	180	420	260	190	460	270	22

MODELLO POMPA *PUMP'S MODEL*	Potenza		Bocche *Bore*	Prevalenza manometrica totale in m. C.A. *Total head in meters w.c.*								
				2	5	6	7	10	12	15	20	21
	Hp	kW	mm	Q=Portata - *Capacity l/min*								
MOD 14	0,6	0,44	14	11	7	6	4	1				
MOD 20	0,5	0,36	20	24	22	21	19	15	12	8		
MOD 25	0,6	0,44	25	45	33	31	29	20	15	8		
MOD 30	1	0,75	30	85	60	55	50	42	36	26		
MOD 35	1	0,75	35	85	60	55	50	42	26			
MOD 40	1,2	0,88	40	102	84	76	68	50	30			
MOD 50	2	1,5	50	235	205	195	188	165	150	125	60	48

MICRA

pompe centrifughe autoadescanti
selfpriming centrifugal pumps

GENERALITA' / *FEATURES*

Elettropompe centrifughe autoadescanti per piscine. Indicate per il travaso di acqua da piccoli filtri, filtraggio di piccole piscine e bagni (tipo SPA), adatte anche per acqua di mare.

Self-priming centrifugal pumps for swimming pools. Designed for small filters decanting water (silex or cartridges) for small swimming pools or Spas, suitable for sea water.

MATERIALI / *MATERIALS*

- Corpo pompa: propilene al 30% di fibra di vetro
- Girante: noryl al 30% di fibra di vetro
- Albero: acciaio inox AISI 416
- Tenuta meccanica: NBR

- *Pump body: polypropylene 30% fiberglass*
- *Impeller: noryl 30% fiberglass*
- *Shaft. stainless steel AISI416*
- *Mechanical seal: NBR*

MOTORE / *MOTOR*

- Motore del tipo chiuso autoventilato
- Protezione: IP55
- Isolamento classe F
- Alimentazione monofase 230V-50Hz con condensatore permanentemente inserito protezione termica incorporata
- Alimentazione trifase 230/400V-50Hz protezione a cura dell'utilizzatore

- *Closed, self-ventilated type motor*
- *Protection:IP55*
- *Isolation class F*
- *Single-phase feeding 230V-50Hz, capacitor permanently connected, built-in thermal protection*
- *Three-phase feeding 230/400V-50Hz with protection at user's care*

LIMITI DI IMPIEGO / *OPERATING CONDITIONS*

- Pressione massima d'esercizio: 1 bar
- Max temperatura liquido: 50°C

- *Max. working pressure: 1 bar*
- *Max. liquid temperature: 50°C*

Modello *Model*	Hp	CAP *Cond* mf	AMPER 1 ph 230V	Prevalenza manometrica totale in m. C.A. *Total head in meters w.c.* Portata - *Delivery m³/h*							Bocche *Bore*		Peso *Weight* kg
				4	5	6	7	9	10	12	DNA	DNM	
MICRA 2	0,25	10	1,8	5,2	4,6	4	3,1	1			1"1/2	1"1/2	6,4
MICRA 3	0,33	10	2,2	8,2	7,5	6,8	6	3,7	2,3		1"1/2	1"1/2	7,35
MICRA 5	0,50	12,5	2,8	11	10,6	10	8,8	5,7	4	0,5	1"1/2	1"1/2	8

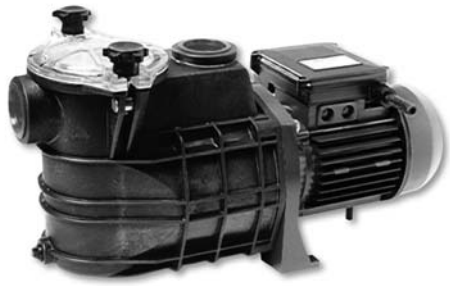

GENERALITA' / *FEATURES*

Elettropompe centrifughe, autoadescanti per piscina. Indicate per acqua di mare e per il travaso di acqua contenente particelle in sospensione (non necessita di valvola di fondo). Lo sporco rimane nel cestino pre-filtro facilmente accessibile per la pulizia. La pompa è ad adescamento automatico e il corpo necessita di essere riempito la prima volta che la pompa viene usata. La capacità di aspirazione è di 5 metri.

Self-priming centrifugal pumps for swimming pool. This pump is supplied with a inner housed polypropylene basket; suitable for sea water and decanting water with suspended particles (foot valve is needless). The pump body shall be filled up the first time only. Dirt is retained in the pre-filter basket (easily accessible for washing).

MATERIALI / *MATERIALS*

- Corpo pompa monoblocco: propilene al 30% di fibra di vetro
- Girante: noryl al 30% di fibra di vetro
- Albero: acciaio inox AISI 416
- Tenuta meccanica: NBR

- *Pump body: polypropylene 30% fiberglass*
- *Impeller: noryl 30% fibreglass*
- *Shaft: stainless steel AISI 416*
- *Mechanical seal: NBR*

MOTORE / *MOTOR*

- Motore chiuso autoventilato
- Protezione IP55
- Isolamento classe F
- Alimentazione monofase 230V-50Hz con condensatore perennemente inserito, protezione termica incorporata
- Alimentazione trifase 230/400V-50Hz, protezione a cura dell'utilizzatore

- *Closed self-ventilated type motor*
- *Protection IP55*
- *Isolation class F*
- *Single-phase feeding 230V-50Hz with permanently connected capacitor and built-in thermal protection*
- *Three-phase feeding 230/400V-50Hz, with protection at user's care*

LIMITI DI IMPIEGO / *OPERATING CONDITIONS*

- Pressione massima d'esercizio: 1,5 bar
- Max temperatura liquido: 50°C

- *Max. working pressure: 1,5 bar*
- *Max liquid temperature: 50°C*

Modello *Model*	Hp	CAP *Cond*	AMPER			Prevalenza manometrica totale in m. C.A. *Total head in meters w.c.*							Bocche *Bore*		Peso *weight*	
		mf	1 ph	3 ph		4	6	8	10	12	14	16	DNA	DNM	kg	
			230V	230 V	400 V	Portata - *Delivery m³/h*									230 V	400 V
MINI 33	0,33	12,5	3,2	-	-	12,8	10,6	8	5,2	2,5			1"1/2	1"1/2	7	-
MINI 50	0,5	14	3,7	-	-	14	12,5	10	7,5	4,9	2		1"1/2	1"1/2	8	-
MINI 80	0,8	20	4,8	2,6	1,8	16,5	15	12,8	10,3	7,4	4,1	0	1"1/2	1"1/2	9	8
MINI 100	1	20	5,3	3,2	1,8	19	18	16,4	13,9	11	7,3	1	1"1/2	1"1/2	11,5	10

MAXI ND

pompe centrifughe autoadescanti
selfpriming centrifugal pumps

GENERALITA' / *FEATURES*

Elettropompe autoadescanti centrifughe per piscina. Indicata per piscine, impianti di filtraggio. All'interno si trova un cestino pre-filtro in propilene facilmente estraibile e con un'ampia superficie di filtraggio.

Self-priming centrifugal electric pumps for swimming pool. Suitable for swimming pools, filtering plants. The polypropylene pre-filter housed inside, has a wide filtering surface and it's easily changeable.

MATERIALI / *MATERIALS*

- Corpo pompa: polipropilene al 30% fibra di vetro
- Albero: acciaio inox AISI303
- Girante: noryl al 30% fibra di vetro
- Tenuta meccanica: NBR

- *Pump body: polypropylene, 30% fibreglass*
- *Shaft: stainless steel AISI303*
- *Impeller: noryl, 30% fibreglass*
- *Mechanical seal: NBR*

MOTORE / *MOTOR*

- Motore chiuso autoventilato
- Protezione: IP55
- Isolamento classe F
- Alimentazione monofase 230V-50Hz con condensatore perennemente inserito, protezione termica incorporata
- Alimentazione trifase 230/400V-50Hz con protezione a cura dell'utilizzatore

- *Closed self-ventilated type motor*
- *Protection: IP55*
- *Isolation class F*
- *Single-phase feeding 230V-50Hz, with permanently connected capacitor and built-in thermal protection*
- *Three-phase feeding 230/400V 50 Hz, with protection at user's care*

LIMITI DI IMPIEGO / *OPERATING CONDITIONS*

- Pressione massima d'esercizio: 1,5 bar
- Max temperatura liquido: 50°C

- *Max. working pressure: 1,5 bar*
- *Max liquid temperature: 50°C*

Modello *Model*	Hp	CAP *Cond*	AMPER			Prevalenza manometrica totale in m. C.A. *Total head in meters w.c.*							Bocche *Bore*		Peso *weight*	
		mf	1 ph	3 ph		4	6	8	10	12	14	16	DNA	DNM	kg	
			230V	230 V	400 V	Portata - *Delivery m³/h*									230 V	400 V
MAXI ND-9	0,5	112,5	3,5	-	-	12,6	11,2	9	6,5	3			2"	2"	10,4	-
MAXI ND-12	0,6	14	3,9	2,6	1,5	14,5	13,2	12	9,8	6,2			2"	2"	11,5	10,6
MAXI ND-14	0,8	20	4,2	2,8	1,6	16,8	15,9	14,2	12,2	9,7	5		2"	2"	13,65	13,5
MAXI ND-19	1	20	5,4	3,2	1,8	20,5	19,5	18,1	16,1	13,5	10,1	4,2	2"	2"	14	14
MAXI ND-24	1,5	31,5	8	5,6	3,2	26,5	25	23,1	21	18,8	15	10	2"	2"	16,8	16,8
MAXI ND-28	2	35	9,8	6,5	3,7	32,5	31,2	29,3	27	24,2	20,8	16	2"	2"	17,5	17,5

ML

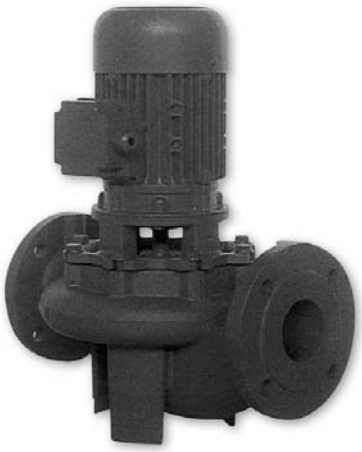

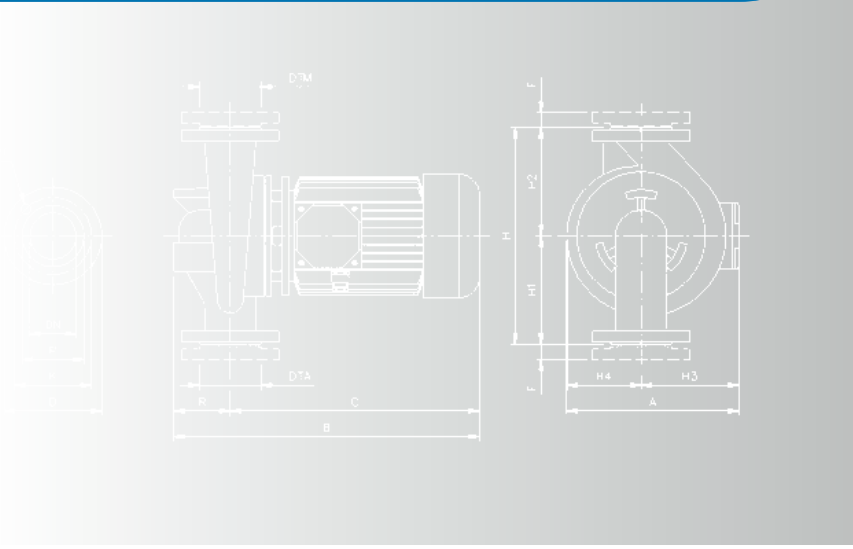

GENERALITA' / *FEATURES*

Pompe centrifughe monostadio con bocche in line, dalla ampia possibilità di impiego, apprezzate per la loro silenziosità di marcia. Realizzate in ghisa, in versione singola o gemellare, sono adatte per la circolazione di acqua calda o refrigerata in impianti di riscaldamento e di condizionamento. Trovano applicazione nel prelievo di acqua da qualsiasi bacino e sono utilizzabili nel settore agricolo, per impianti di irrigazione, in quello domestico per approvvigionamento idrico anche in autoclave e in quello industriale. La grande versatilità è anche favorita dalla molteplicità di accoppiamento di motori a 2 e 4 poli che consentono di ottenere una elevata gamma di prodotto.

Single-stage centrifugal pumps with in-line bores, offering a wide possibility of use, appreciated for their noiseless running. Made of cast-iron, both in single and twin version, they are suitable for hot or refrigerated water circulation, into conditioning or hearing systems. These pumps are mainly used in the agricultural field for irrigating systems and in the domestic and industrial field. They can be coupled to both 2 and 4 pole motors.

Serie ML2 /ML4 in esecuzione con pompa sigola
Serie MLD2 /MLD4 in esecuzione con pompa gemellare

ML2/ML4 series single pump execution
MLD2/MLD4 series twin pump execution

ML2 / ML4

Serie di pompe centrifughe monoblocco in ghisa con bocche " in line ", ed esecuzione singola, per portate fino a 210 m3/h e prevalenze fino a 62 metri, accoppiate direttamente al motore normalizzato con lanterna e giunto rigido.

It's a series of centrifugal cast-iron pumps with in-line bores and single execution, for capacity up to 210 m3/h and head up to 62 m, directly coupled to the standardized motor with bracket and rigid joint.

MATERIALI / *MATERIALS*

- Corpo pompa e girante: Ghisa
- Albero: Acciaio AISI 420
- Tenuta meccanica: Carbone/silicio/EPDM
- Flange PN 10

- *Cast-iron casing and impeller*
- *AISI 420 stainless steel shaft*
- *EPDM/silicon carbide mech. seal*
- *PN 10 flanges*

MOTORE / *MOTOR*

- Asincrono trifase a costruzione chiusa e ventilazione esterna, con velocità di rotazione 1450 giri/min (ML4) o 2900 giri/min (ML2), costruito per servizio continuo
- Grado di protezione IP 54
- Classe di isolamento F
- Alimentazione trifase 230/400V +/- 10% 50Hz per potenze fino a 5,5 kW; 400/690V +/- 10% per potenze oltre 5,5kW

- *Asynchronous, three-phase closed execution and external ventilation, 1450 rpm (ML4) or 2900 rpm (ML2) continuous duty*
- *IP 54 protection degree*
- *Class Fisolation*
- *Three-phase feeding 230/400V +/- 10% - 50Hz for powers up to 5,5 kW, 400/690V +/- 10% for powers over 5,5 kW*

LIMITI DI IMPIEGO / *OPERATING CONDITIONS*

- Pressione massima di esercizio: 10 ate per ML 50-65-80-6 ate per ML 40-100
- Temperatura del liquido movimentato: -10°C /+130°C

- *Max. working pressure: 10 bar for ML 50-65-80 6 bar for ML 40-100*
- *Max. liquid temperature: -10°C/+130°C*

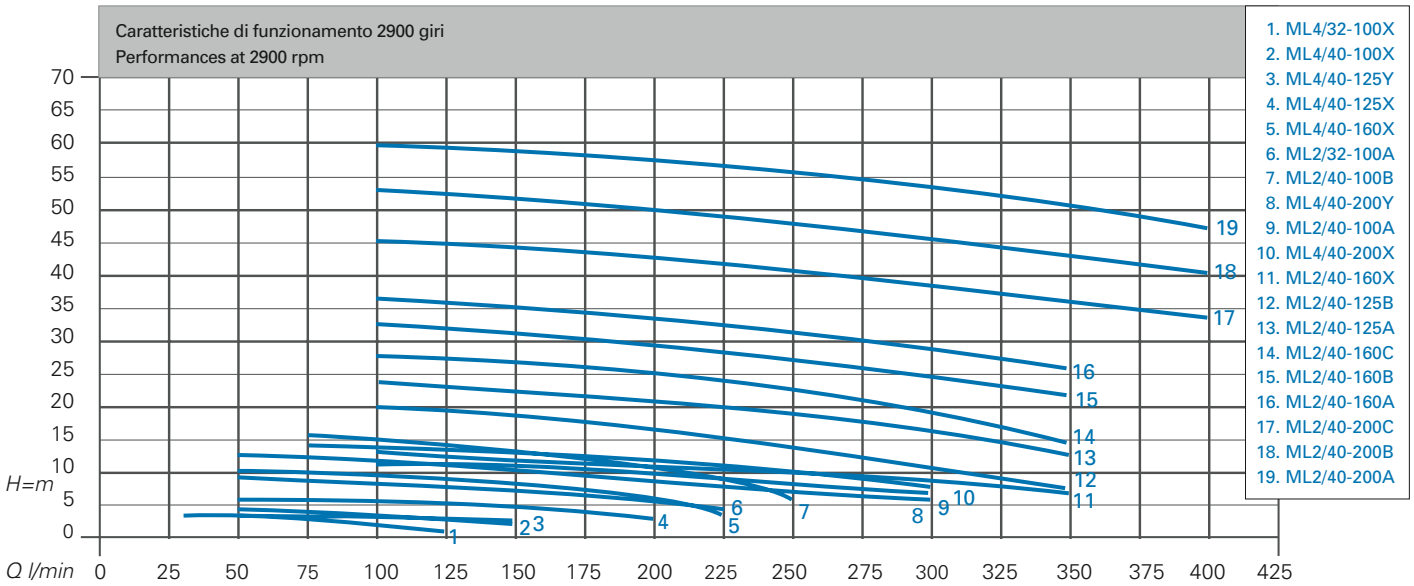

Modello *Model*	Poli	Pot. nominale *Nominal power*	AMPERE		Q=Portata - *Capacity*														
					l/min	30	50	75	100	125	150	175	200	225	250	300	350	400	450
					m³/h	1,8	3	4,5	6	7,5	9	10,5	12	13,5	15	18	21	24	27
			3x230	3x400	Prevalenza manometrica totale in m. C.A. - *Total head in meters w.c.*														
ML4/32-100X	4	0,25	1,9	1,1		3,3	3,1	2,7	2,1	1,2									
ML4/40-100X	4	0,25	1,9	1,1			3,6	3,5	3,3	3	2,5								
ML4/40-125Y	4	0,25	1,9	1,1			4,5	4,1	3,6	3	2,2								
ML4/40-125X	4	0,25	1,9	1,1			6,2	6	5,8	5,2	4,5	3,9	3						
ML4/40-160X	4	0,37	2	1,15			9,4	9,2	8,9	8,3	7,7	6,9	5,8	4,7					
ML4/40-200X	4	0,90	4,2	2,4				14,5	14,3	13,8	13,3	12,7	11,8	10,9	10	8			
ML4/40-200Y	4	0,75	3,5	2			13	12,8	12,4	11,9	11,3	10,6	9,8	9	8	6			
ML2/32-100A	2	0,37	3,3	1,9			10,8	10,5	10	9,3	8,4	7,3	6	4					
ML2/40-100A	2	0,75	2,8	1,6					13,5	13,3	13	12,5	12	11,4	10,7	9	7		
ML2/40-100B	2	0,55	2,8	1,6					11,8	11,4	11	10,5	9,9	9,3	8,6	7			
ML2/40-125C	2	0,75	2,8	1,6					16,5	15,5	14,5	13,5	12,3	11	9,5	6			
ML2/40-125B	2	1	4,2	2,4					20,5	20	19	18	17	16	15	11,5	7,5		
ML2/40-125A	2	1,5	3,6	1,5					24,5	24	23,5	23	22	21	20	16,5	13		
ML2/40-160C	2	2	7,7	4,4					28,5	28	27,5	26,5	25,5	24	23	20	15		
ML2/40-160B	2	3	11	6,4					33,5	33	32,5	32	31	30	29	26	22,5		
ML2/40-160A	2	3	11	6,4					38	37,5	37	36	35	34	33	30	26,5		
ML2/40-200C	2	4	15,3	8,8					47	46,5	46	45	44	43	42	39,5	37,5	35	
ML2/40-200B	2	5,5		11,3					55	54,5	54	53,5	53	52	51	48	45	42	
ML2/40-200A	2	6,3		12,8					62	61,5	61	60	59	58	57	54	52,5	49	

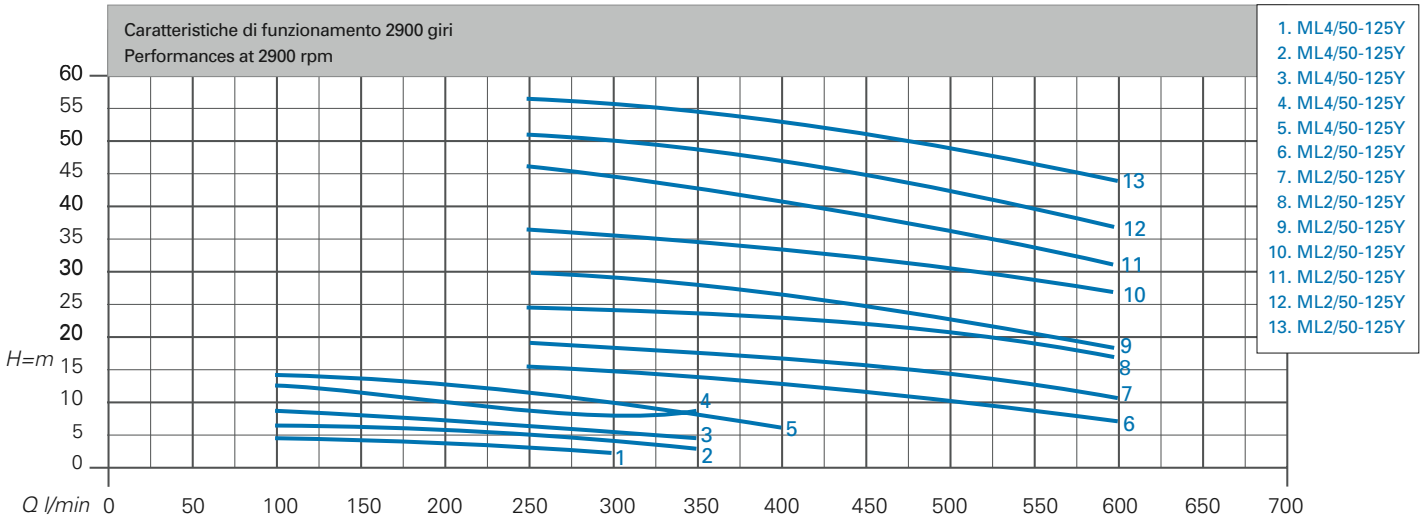

Modello *Model*	Poli	Pot. nominale *Nominal power*	AMPERE		Q=Portata - *Capacity*														
					l/min	100	125	150	175	200	225	250	300	350	400	450	500	600	700
					m³/h	6	7,5	9	10,5	12	13,5	15	18	21	24	27	30	36	42
			3x230	3x400	Prevalenza manometrica totale in m. C.A. - *Total head in meters w.c.*														
ML4/50-125Y	4	0,25	1,9	1,1		4,6	4,5	4,3	4,1	3,9	3,6	3,3	2,4						
ML4/50-125X	4	0,37	2	1,15		6,3	6,2	6,1	6	5,8	5,5	5,2	4,6	3					
ML4/50-160X	4	0,5	2,8	1,6		8,8	8,6	8,3	8	7,7	7,3	6,9	5,9	4,5					
ML4/50-200Y	4	1,1	4,5	2,6		12,7	12,5	12,1	11,7	11,2	10,7	10,1	8,5	8,7					
ML4/50-200X	4	1,1	4,5	2,6		14,2	14	13,8	13,4	13	12,5	12	10	8,3	6				
ML2/50-125C	2	1,5	6,2	3,6								15,5	15	14,1	13	11,8	10,5	7	
ML2/50-125B	2	2	7,7	4,4								19	18,5	17,5	16,5	15,5	14,5	10,5	
ML2/50-125A	2	3	11	6,4								24,5	24	23,5	23	22	20,5	17	
ML2/50-160B	2	3	11	6,4								30	29	28	26,5	25	23	18	
ML2/50-160A	2	4	15,3	8,8								36,5	35,5	34,5	33,5	32,5	31	27	
ML2/50-200C	2	5,5		11,3								46	44	43	41,5	39	37	31	
ML2/50-200B	2	6,3		12,8								51	50	49	47,5	45	42,5	37	
ML2/50-200A	2	7,5		17,4								56,5	55,5	54,5	53	51	49	44	

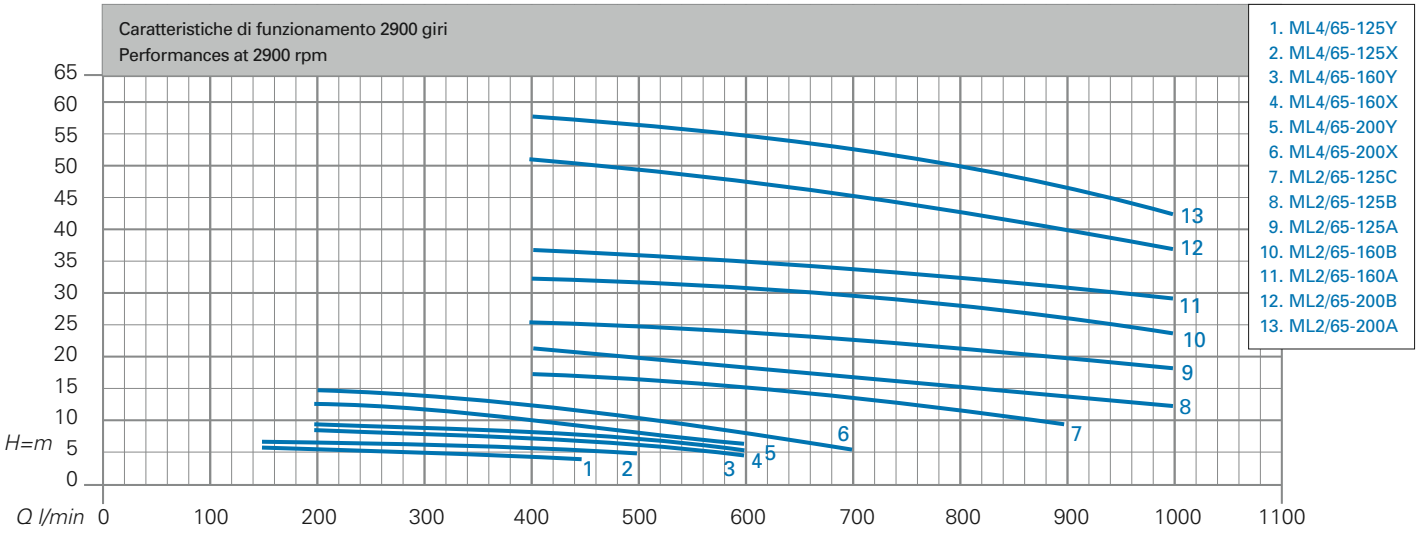

Modello *Model*	Poli	Pot. nominale *Nominal power*	AMPERE 3x230	AMPERE 3x400	Q=Portata - *Capacity* l/min	150	175	200	225	250	300	350	400	450	500	600	700	800	900	1000
					m³/h	9	10,5	12	13,5	15	18	21	24	27	30	36	42	48	54	60
					Prevalenza manometrica totale in m. C.A. - *Total head in meters w.c.*															
ML4/65-125Y	4	0,37	2	1,15		5,5	5,4	5,3	5,2	5,1	4,8	4,6	4,2	3,6						
ML4/65-125X	4	0,5	2,8	1,6		6,4	5,3	6,2	6,1	6	5,8	5,5	5,2	4,9	4,4					
ML4/65-160Y	4	0,75	3,5	2				8,2	8	7,9	7,7	7,4	7	6,6	6	4				
ML4/65-160X	4	0,9	4,2	2,4				9	8,9	8,8	8,6	8,4	8,1	7,7	7,2	5,5				
ML4/65-200Y	4	1,1	2,6	1,1				12,4	12,2	12	11,5	10,8	10	9	8	5,8				
ML4/65-200X	4	1,5	6,2	3,6				14,3	14,2	14,1	13,7	13	12,3	11,3	10,2	7,8	5			
ML2/65-125C	2	2	7,7	4,4									17	16,5	16	15	13	11	9	
ML2/65-125B	2	3	11	6,4									21	20,5	20	19	17,5	16	14	12
ML2/65-125A	2	4	15,3	8,8									25,5	25,3	25	24	23	21,5	20	18
ML2/65-160B	2	5,5		11,3									32,5	32	31,5	30,5	29,5	28	26	23,5
ML2/65 160A	2	7,5		17,3									37	36,5	36	35	34	32,5	31	29
ML2/65-200B	2	10		22,7									51	50,5	50	48	45,5	42	39,5	37
ML2/65-200A	2	12,5		27,2									58	57,5	57	55	53	50	46,5	42,5

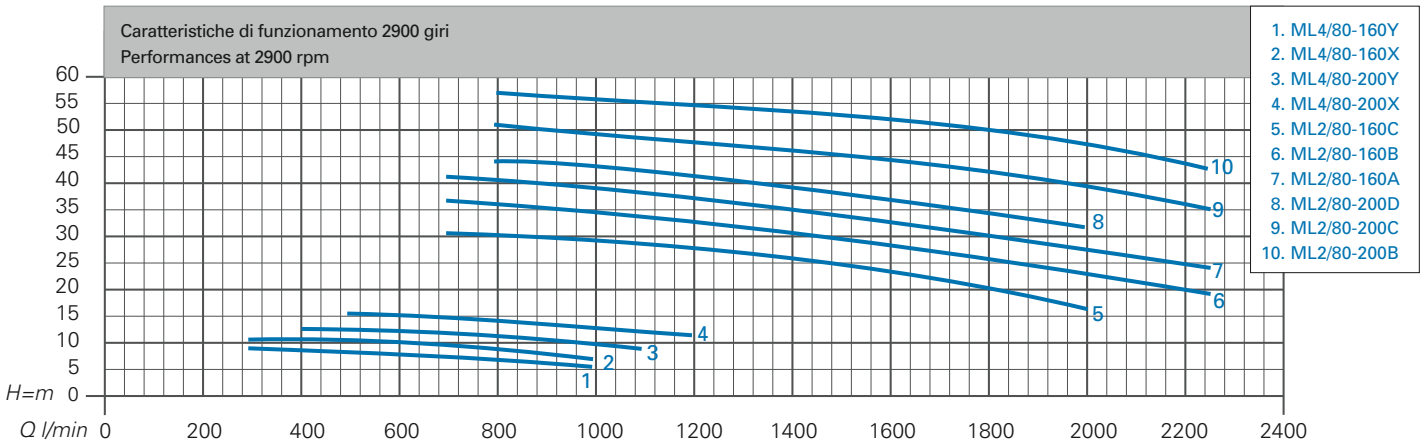

Modello *Model*	Poli	Pot. nominale *Nominal power*	AMPERE		Q=Portata - *Capacity*																
					l/min	300	350	400	450	500	600	700	800	900	1000	1100	1200	1250	1500	1750	2000	2250
					m³/h	18	21	24	27	30	36	42	48	54	60	66	72	75	90	105	120	135
			3x230	3x400	Prevalenza manometrica totale in m. C.A. - *Total head in meters w.c.*																	
ML4/80-160Y	4	1,1	4,5	2,6		8,6	8,5	8,4	8,3	8,2	8	7,5	6,8	6	5							
ML4/80-160X	4	1,5	6,1	3,6		10,2	10,1	10	9,9	9,8	9,4	9	8,5	7,7	6,5							
ML4/80-200Y	4	2,2	8,9	5,1				12,5	12,4	12,3	12,1	11,7	11,1	10,5	9,6	8,5						
ML4/80-200X	4	3	12	6,9						15,2	15	14,6	14,3	13,6	12,8	12	11					
ML2/80-160C	2	10		22,7								30,5	30	29,5	29	28,2	27,3	26,5	24	20,5	16	
ML2/80-160B	2	12,5		27,1								36,5	36	35,5	34,5	34	33,2	33	30	27	23	19
ML2/80-160A	2	15		32,1								41	40,5	40	39,5	38	37,5	36	35,5	33	29	24
ML2/80-200D	2	15		32,1									44	43,5	43	41,5	39	41,5	39	35,5	31,5	
ML2/80-200C	2	18,5		38,2									51	50	49,5	46,5	43,5	48,5	46,5	43,5	39,5	35
ML2/80-200B	2	22		44,4									57	56,5	56	51	48	55	53,5	51	48	42,5

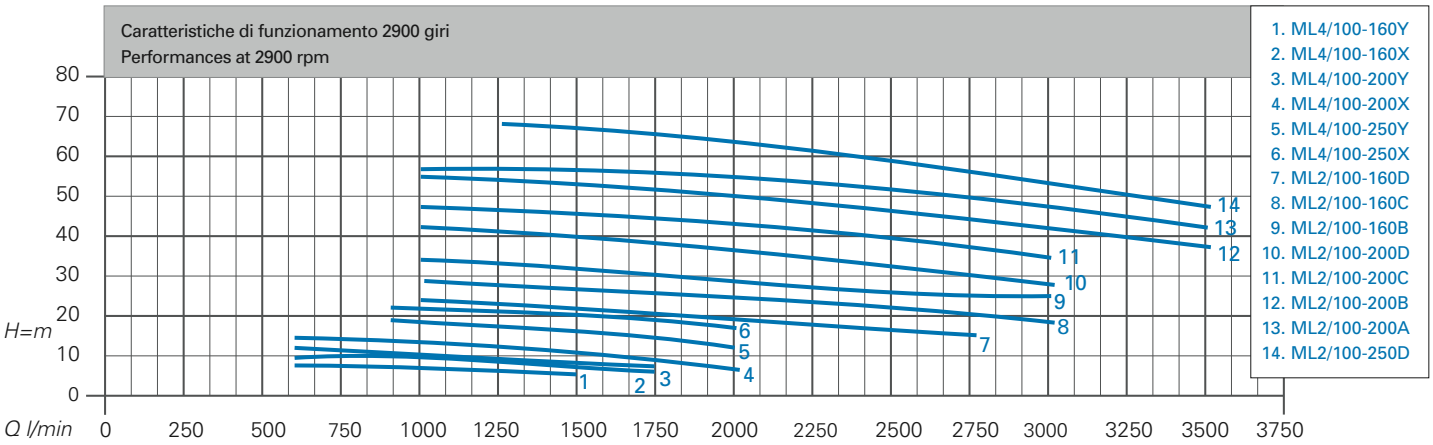

Modello *Model*	Poli	Pot. nominale *Nominal power*	AMPERE		Q=Portata - *Capacity*																
					l/min	600	700	800	900	1000	1100	1200	1250	1500	1750	2000	2250	2500	2750	3000	3500
					m³/h	36	42	48	54	60	66	72	75	90	105	120	135	150	165	180	210
			3x230	3x400	Prevalenza manometrica totale in m. C.A. - *Total head in meters w.c.*																
ML4/100-160Y	4	1,5	6,1	3,5		7,7	7,5	7,3	7	6,7	6,4	6,1	6	5							
ML4/100-160X	4	2,2	8,9	5,1		9,7	9,5	9,3	9	8,8	8,5	8,2	8	7,1	6						
ML4/100-200Y	4	3	12	6,9		12	11,7	11,5	11,3	11	10,5	10	9,7	8,5	7						
ML4/100-200X	4	4	16	9,2		14,5	14,2	14	13,8	13,5	13,1	12,7	12,5	11	9	6,5					
ML4/100-250Y	4	5,5		12					19	18,5	18	17,5	17,3	16	14	12					
ML4/100-250X	4	7,5		16					22	21,9	21,7	21,5	21,4	20	19	17					
ML2/100-160D	2	10		22,7						24	23,6	23,2	23	22	21	19,5	18	16,5	15		
ML2/100-160C	2	12,5		27,1						28,5	28,3	28	28	27	26	24,5	23	21,5	20	18,5	
ML2/100-160B	2	15		32,1						34	33,7	33,5	33,3	32,5	31,8	31	29	27,5	26	24,5	
ML2/100-200D	2	18,5		38,2						42	41,5	41,2	41	40	38,5	37	35	33	30,5	28	
ML2/100-200C	2	22		44,4						47	46,7	46,5	46,5	45,5	44,5	43	41	39	37	34	
ML2/100-200B	2	30		58,4						55	54,5	54,3	54	53	52	51	49	47	45	43	37
ML2/100-200A	2	37		71,2						57	56,9	56,8	56,8	56,5	56	55	54	52,5	51	48	42
ML2/100-250D	2	37		71,2									68	67	66	65	63	61	58	55	47

MODELLO POMPA *PUMP'S MODEL*	TIPO *TYPE*	P. Mot.	DIMENSIONI POMPA mm *PUMP'S DIMENSIONS mm*										PESO *WEIGHT*	DTA *DTM*	DNA *DNM*	FLANGE mm *BRIDES mm*				
		KW	A	B	C	D	E	F	G	H	I	L	kg			1	2	3	4	5
ML4/32-100X	71	0,25	395	65	330	172	65	107	220	110	110	16	12	G1"1/4	32PN6	70	90	120	4	18
ML4/40-100X	71	0,25	445	90	355	184	77	107	260	140	120	16	16	G1"1/2	40PN6	80	100	130	4	18
ML4/40-125Y	71	0,25	425	100	325	200	93	107	300	160	140	20	20	G1"1/2	40PN10	88	110	150	4	18
ML4/40-125X	71	0,25	425	100	325	200	93	107	300	160	140	20	20	G1"1/2	40PN6	80	100	130	4	18
ML4/40-160X	71	0,37	425	100	325	215	108	107	320	170	150	20	23	G1"1/2	40PN10	88	110	150	4	18
ML2/32-100A	71	0.37	395	65	330	172	65	107	220	110	110	16	12	G1"1/2	40PN6	80	100	130	4	18
ML2/40-100B	71	0,55	445	90	355	184	77	107	260	140	120	16	16	G1"1/2	40PN6	80	100	130	4	18
ML4/40-200Y	80	0,75	445	100	345	245	127	118	380	200	180	20	30	G1"1/2	40PN10	88	110	150	4	18
ML2/40-100A	71	0,75	445	90	355	184	77	107	260	140	120	16	16	G1"1/2	40PN6	80	100	130	4	18
ML4/40-200X	80	0,90	445	100	345	245	127	118	380	200	180	20	31	G1"1/2	40PN10	88	110	150	4	18
ML2/40-125C	71	0,75	425	100	325	200	93	107	300	160	140	20	24	G1"1/2	40PN10	88	110	150	4	18
ML2/40-125B	80	1	445	100	345	211	93	118	300	160	140	20	25	G1"1/2	40PN10	88	110	150	4	18
ML2/40-125A	80	1,5	445	100	345	211	93	118	300	160	140	20	26	G1"1/2	40PN10	88	110	150	4	18
ML2/40-160C	80	2	445	100	345	226	108	118	320	170	150	20	30	G1"1/2	40PN10	88	110	150	4	18
ML2/40-160B	90	3	485	100	385	257	108	149	320	170	150	20	35	G1"1/2	40PN10	88	110	150	4	18
ML2/40-160A	90	3	485	100	385	257	108	149	320	170	150	20	37	G1"1/2	40PN10	88	110	150	4	18
ML2/40-200C	100	4	525	100	425	286	127	159	380	200	180	20	50	G1"1/2	40PN10	88	110	150	4	18
ML2/40-200B	112	5,5	535	100	435	286	127	159	380	200	180	20	55	G1"1/2	40PN10	88	110	150	4	18
ML2/40-200A	112	6,3	535	100	435	286	127	159	380	200	180	20	56	G1"1/2	40PN10	88	110	150	4	18

MODELLO POMPA *PUMP'S MODEL*	TIPO *TYPE*	P. Mot.	DIMENSIONI POMPA mm *PUMP'S DIMENSIONS mm*										PESO *WEIGHT*	DTA *DTM*	DNA *DNM*	FLANGE mm *BRIDES mm*				
		KW	A	B	C	D	E	F	G	H	I	L	kg			1	2	3	4	5
ML4/50-125Y	71	0,25	435	110	325	210	103	107	320	180	140	22	21	G 2"	50PN10	102	125	165	4	18
ML4/50-125X	71	0,37	435	110	325	210	103	107	320	180	140	22	22	G 2"	50PN10	102	125	165	4	18
ML4/50-160X	71	0,5	435	110	325	220	113	107	340	180	160	22	25	G 2"	50PN10	102	125	165	4	18
ML4/50-200Y	90	1,1	495	110	385	280	131	149	400	220	180	22	36	G 2"	50PN10	102	125	165	4	18
ML4/50-200X	90	1,1	495	110	385	280	131	149	400	220	180	22	36	G 2"	50PN10	102	125	165	4	18
ML2/50-125C	90	1,5	455	110	345	221	103	118	320	180	140	22	27	G 2"	50PN10	102	125	165	4	18
ML2/50-125B	80	2	455	110	345	221	103	118	320	180	140	22	27	G 2"	50PN10	102	125	165	4	18
ML2/50-125A	80	3	495	110	385	252	103	149	320	180	140	22	32	G 2"	50PN10	102	125	165	4	18
ML2/50-160B	90	3	495	110	385	262	113	149	340	180	160	22	32	G 2"	50PN10	102	125	165	4	18
ML2/50-160A	100	4	535	110	425	272	113	159	340	180	160	22	42	G 2"	50PN10	102	125	165	4	18
ML2/50-200C	112	5,5	545	110	435	290	131	159	400	220	180	22	56	G 2"	50PN10	102	125	165	4	18
ML2/50-200B	112	6,3	545	110	435	290	131	159	400	220	180	22	57	G 2"	50PN10	102	125	165	4	18
ML2/50-200A	132	7,5	650	110	540	290	131	184	400	220	180	22	64	G 2"	50PN10	102	125	165	4	18

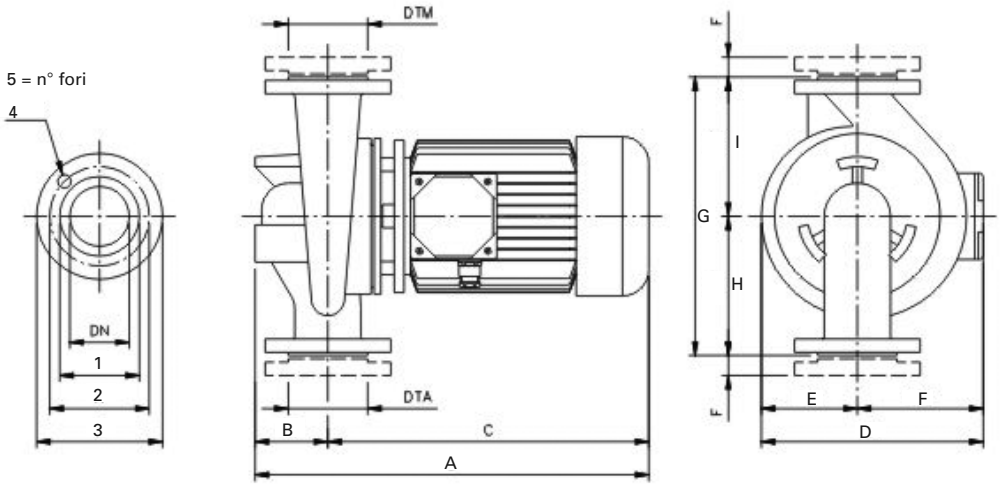

MODELLO POMPA *PUMP'S MODEL*	TIPO *TYPE*	P. Mot.	DIMENSIONI POMPA mm *PUMP'S DIMENSIONS mm*										PESO *WEIGHT*	DTA *DTM*	DNA *DNM*	FLANGE mm *BRIDES mm*				
		KW	A	B	C	D	E	F	G	H	I	L	kg			1	2	3	4	5
ML4/65-125Y	71	0,37	465	140	325	215	108	107	360	205	155	22	25	G2"1/2	65PN10	122	145	185	4	18
ML4/65-125X	71	0,5	465	140	325	215	108	107	360	205	155	22	26	G2"1/2	65PN10	122	145	185	4	18
ML4/65-160Y	80	0,75	485	140	345	240	122	118	400	220	180	22	32	G2"1/2	65PN10	122	145	185	4	18
ML4/65-160X	80	0,9	485	140	345	240	122	118	400	220	180	22	33	G2"1/2	65PN10	122	145	185	4	18
ML4/65-200Y	90	1,1	525	140	385	285	136	149	440	240	200	22	38	G2"1/2	65PN10	122	145	185	4	18
ML4/65-200X	90	1,5	525	140	385	285	136	149	440	240	200	22	40	G2"1/2	65PN10	122	145	185	4	18
ML2/65-125C	80	2	485	140	345	226	108	118	360	205	155	22	32	G2"1/2	65PN10	122	145	185	4	18
ML2/65-125B	90	3	525	140	385	257	108	149	360	205	155	22	39	G2"1/2	65PN10	122	145	185	4	18
ML2/65-125A	100	4	565	140	425	267	108	159	360	205	155	22	43	G2"1/2	65PN10	122	145	185	4	18
ML2/65-160B	112	5,5	575	140	435	281	122	159	400	220	180	22	54	G2"1/2	65PN10	122	145	185	4	18
ML2/65 160A	132	7,5	680	140	540	306	122	184	400	220	180	22	61	G2"1/2	65PN10	122	145	185	4	18
ML2/65-200B	132	10	680	140	540	320	136	184	440	240	200	22	70	G2"1/2	65PN10	122	145	185	4	18
ML2/65-200A	132	12,5	680	140	540	320	136	184	440	240	200	22	77	G2"1/2	65PN10	122	145	185	4	18

MODELLO POMPA *PUMP'S MODEL*	TIPO *TYPE*	P. Mot.	DIMENSIONI POMPA mm *PUMP'S DIMENSIONS mm*										PESO *WEIGHT*	DTA *DTM*	DNA *DNM*	FLANGE mm *BRIDES mm*				
		KW	A	B	C	D	E	F	G	H	I	L				1	2	3	4	5
ML4/80-160Y	90	1,1	545	160	385	280	131	149	440	240	220	24	38	G 3"	80PN10	138	160	200	4	18
ML4/80-160X	90	1,5	545	160	385	280	131	149	440	240	220	24	40	G 3"	80PN10	138	160	200	4	18
ML4/80-200Y	100	2,2	585	160	425	305	146	159	500	275	225	24	51	G 3"	80PN10	138	160	200	4	18
ML4/80-200X	100	3	585	160	425	305	146	159	500	275	225	24	57	G 3"	80PN10	138	160	200	4	18
ML2/80-160C	132	10	700	160	140	540	315	131	184	440	240	24	72	G 3"	80PN10	138	160	200	4	18
ML2/80-160B	132	12,5	700	160	140	540	315	131	184	440	240	24	79	G 3"	80PN10	138	160	200	4	18
ML2/80-160A	132	15	700	160	140	540	315	131	184	440	240	24	85	G 3"	80PN10	138	160	200	4	18
ML2/80-200D	180	15	700	160	540	330	146	184	500	275	225	24	91	G 3"	80PN10	138	160	200	4	18
ML2/80-200C	160	18,5	860	160	700	375	146					24	124	G 3"	80PN10	138	160	200	4	18
ML2/80-200B	132	22		160								24	142	G 3"	80PN10	138	160	200	4	18

MODELLO POMPA *PUMP'S MODEL*	TIPO *TYPE*	P. Mot.	DIMENSIONI POMPA mm *PUMP'S DIMENSIONS mm*										PESO *WEIGHT*	DTA *DTM*	DNA *DNM*	FLANGE mm *BRIDES mm*				
		KW	A	B	C	D	E	F	G	H	I	L	kg			1	2	3	4	5
ML4/100-160Y	90	1,5	575	190	385	285	136	149	525	300	225	26	45	G 4"	100PN10	158	180	220	8	18
ML4/100-160X	100	2,2	615	190	425	295	136	159	525	300	225	26	50	G 4"	100PN10	158	180	220	8	18
ML4/100-200Y	100	3	615	190	425	315	156	159	550	300	250	26	66	G 4"	100PN10	158	180	220	8	18
ML4/100-200X	112	4	625	190	435	315	156	159	550	300	250	26	73	G 4"	100PN10	158	180	220	8	18
ML4/100-250Y	132	5,5	730	190	540	360	176	184	600	320	280	26	96	G 4"	100PN10	158	180	220	8	18
ML4/100-250X	132	7,5	730	190	540	360	176	184	600	320	280	26	106	G 4"	100PN10	158	180	220	8	18
ML2/100-160D	132	10	730	190	540	320	136	184	525	300	225	26	76	G 4"	100PN10	158	180	220	8	18
ML2/100-160C	132	12,5	730	190	540	320	136	184	525	300	225	26	84	G 4"	100PN10	158	180	220	8	18
ML2/100-160B	132	15	730	190	540	320	136	184	525	300	225	26	91	G 4"	100PN10	158	180	220	8	18
ML2/100-200D	160	18,5	890	190	710	386	156	230	550	300	250	26	135	G 4"	100PN10	158	180	220	8	18
ML2/100-200C	180	22	995	190	805	413	156	257	550	300	250	26	153	G 4"	100PN10	158	180	220	8	18
ML2/100-200B	200	30	995	190	805	413	156	257	550	300	250	26	195	G 4"	100PN10	158	180	220	8	18
ML2/100-200A	200	37	995	190	805	413	156	257	550	300	250	26	213	G 4"	100PN10	158	180	220	8	18
ML2/100-250D	200	37	995	190	805	433	176	257	600	320	280	26	220	G 4"	100PN10	158	180	220	8	18

ML4D/ML2D

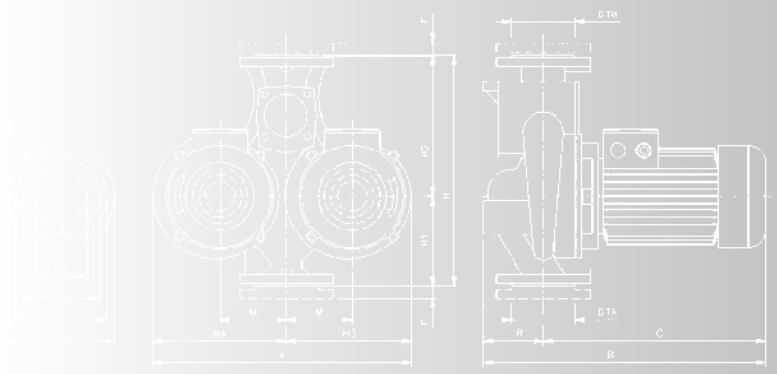

GENERALITA' / *FEATURES*

Serie di pompe centrifughe monoblocco in ghisa con bocche "in line", ed esecuzione gemellare, per portate fino a 210 m^3/h e prevalenze fino a 62 metri, accoppiate direttamente al motore normalizzato con lanterna e giunto rigido.

It's a series of centrifugal cast-iron pumps with in-line bores and twin execution, for capacity up to 210 m^3/h and head up to 62 m, directly coupled to the standardized motor with bracket and rigid joint.

MATERIALI / *MATERIALS*

- Corpo pompa e girante: ghisa
- Albero: Acciaio AISI 420
- Tenuta meccanica: Carbone/silicio/EPDM
- Flange PN10

- *Cast-iron casing and impeller*
- *AISI 420 stainless steel shaft*
- *EPDM/silicon carbide mechanical seal*
- *PN10 flanges*

MOTORE / *MOTOR*

- Asincrono trifase a costruzione chiusa e ventilazione esterna, con velocità di rotazione 1450 giri/minuto (ML4) o 2900 giri/minuto (ML2), costruito per servizio continuo
- Grado di protezione IP 54
- Classe di isolamento F
- Alimentazione trifase 230/400V +- 10%- 50Hz per potenze fino a 5,5 kW; 400/690V +/-10% per potenze oltre 5,5kW

- *Asynchronous, three-phase closed execution and external ventilation, 1450 rpm (ML4) or 2900 rpm (ML2) continuous duty*
- *IP 54 protection degree*
- *Class F Isolation*
- *Three-phase feeding 230/400V +/- 10% - 50Hz for powers up to 5,5 kW, 400/690V +/- 10% for powers over 5,5 kW*

LIMITI DI IMPIEGO / *OPERATING CONDITIONS*

- Pressione massima di esercizio: 10 ate per ML 50-65-80 - 6 ate per ML 40-100
- Temperatura del liquido movimentato: -10°C /+ 130°C

- *Max. working pressure: 10 bar for ML 50-65-80 - 6 bar for ML 40-100*
- *Max. liquid temperature: -10°C/+130°C*

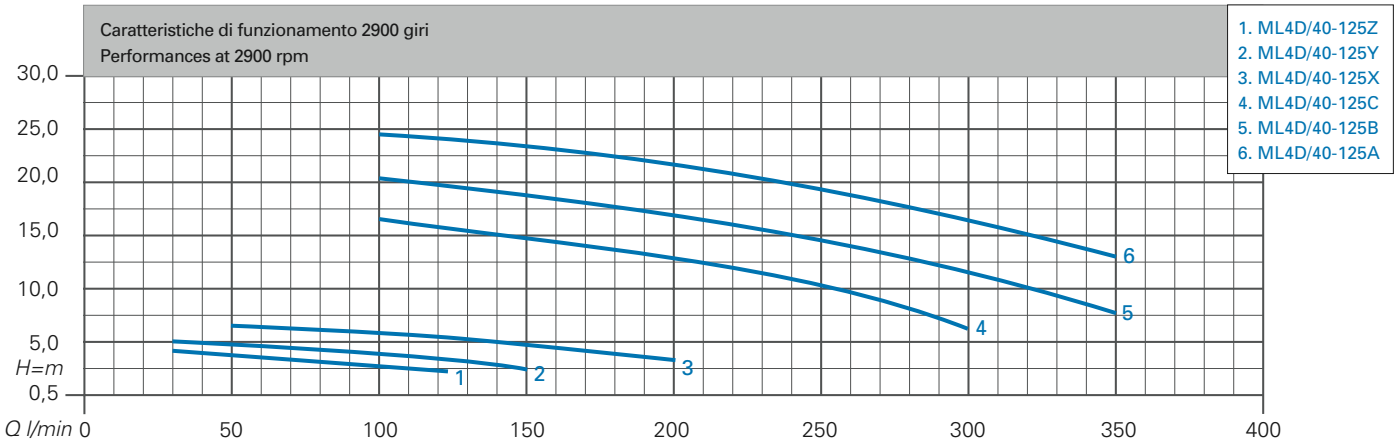

Modello *Model*	Poli	Pot. nominale *Nominal power*	AMPERE		Q=Portata - *Capacity*											
					l/min	30	50	75	100	125	150	175	200	225	250	300	350
					m³/h	1,8	3	4,5	6	7,5	9	10,5	12	13,5	15	18	21
			3x230	3x400	Prevalenza manometrica totale in m. C.A. - *Total head in meters w.c.*												
ML4D/40-125Z	4	0,25	1,9	1,1		3,8	3,6	3,1	2,6	1,9							
ML4D/40-125Y	4	0,25	1,9	1,1		4,7	4,5	4,1	3,6	3	2,2						
ML4D/40-125X	4	0,25	1,9	1,1			6,2	6,0	5,8	5,2	4,5	3,9	3				
ML2D/40-125C	2	0,75	3,3	1,9					16,5	15,5	14,5	13,5	12,3	11	9,5	6,0	
ML2D/40-125B	2	1	4,4	2,2					20,5	20	19	18	17	16	15	11,5	7,5
ML2D/40-125A	2	1,5	6,2	3,6					24,5	24	23,5	23	22	21	20	16,5	13

ML4D/ML2D

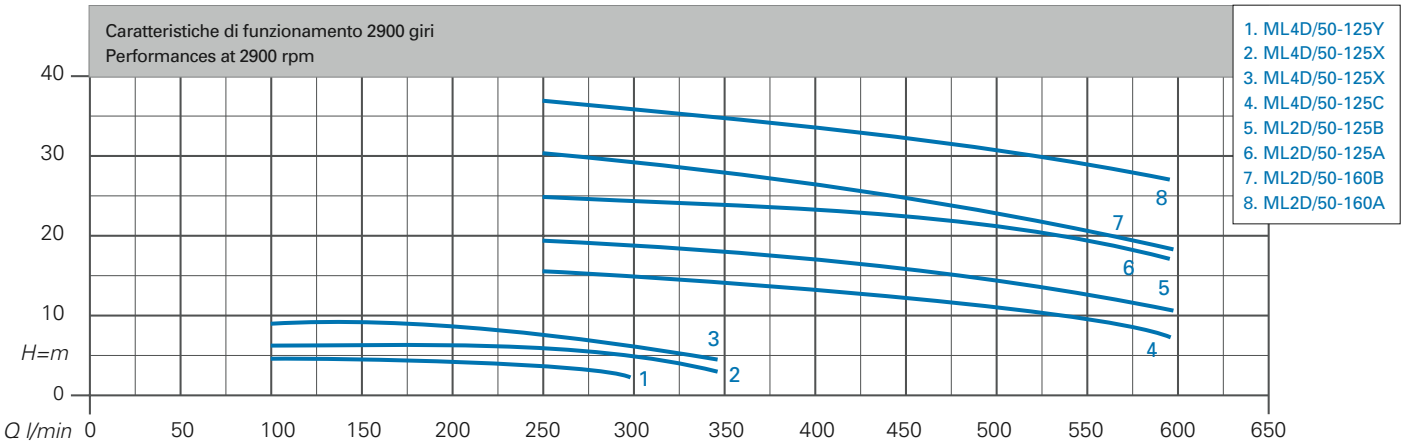

Modello *Model*	Poli	Pot. nominale *Nominal power*	AMPERE		Q=Portata - *Capacity*												
					l/min	100	125	150	175	200	225	250	300	350	400	450	500	600
					m³/h	6	7,5	9	10,5	12	13,5	15	18	21	24	27	30	36
			3x230	3x400	Prevalenza manometrica totale in m. C.A. - *Total head in meters w.c.*													
ML4D/50-125Y	4	0,25	1,9	1,1		4,6	4,5	4,3	4,1	3,9	3,6	3,3	2,4					
ML4D/50-125X	4	0,37	2	1,15		6,3	6,2	6,1	6	5,8	5,5	5,2	4,6	3				
ML4D/50-160X	4	0,5	2,8	1,6		8,8	8,6	8,3	8	7,7	7,3	6,9	5,9	4,5				
ML2D/50-125C	2	1,5	6,2	3,6								15,5	15	14,1	13	11,8	10,5	7
ML2D/50-125B	2	2	7,7	4,4								19	18,5	17,5	16,5	15,5	14,5	10,5
ML2D/50-125A	2	3	11	6,4								24,5	24	23,5	23	22	20,5	17
ML2D/50-160B	2	3	11	6,4								30	29	28	26,5	25	23	18
ML2D/50-160A	2	4	15,3	8,8								36,5	35,5	34,5	33,5	32,5	31	27

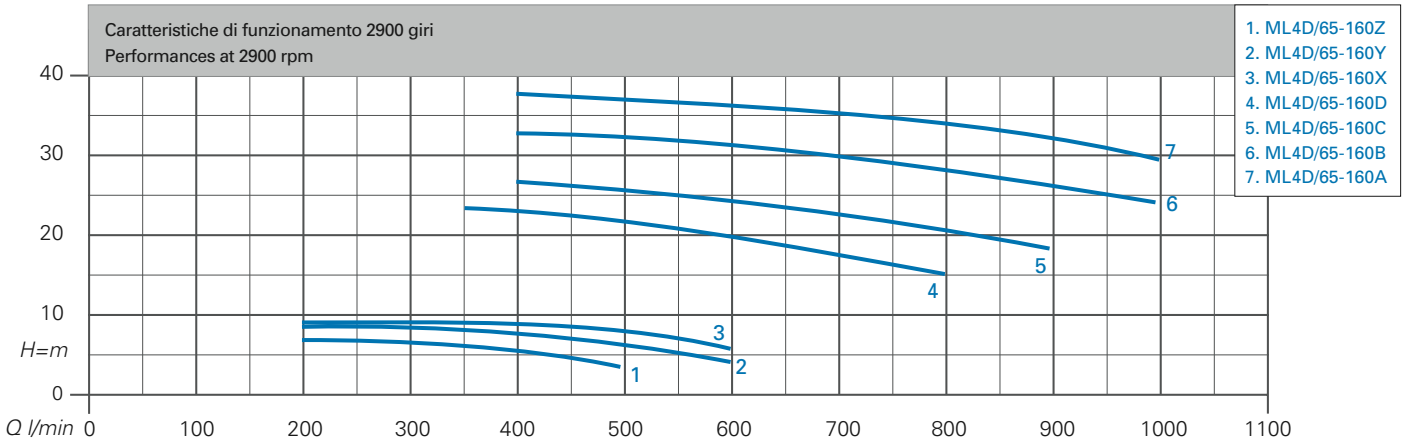

Modello *Model*	Poli	Pot. nominale *Nominal power*	AMPERE		Q=Portata - *Capacity*													
					l/min	200	225	250	300	350	400	450	500	600	700	800	900	1000
					m³/h	12	13,5	15	18	21	24	27	30	36	42	48	54	60
			3x230	3x400	Prevalenza manometrica totale in m. C.A. - *Total head in meters w.c.*													
ML4D/65-160Z	4	0,55	2,7	1,6		6,7	6,6	6,4	6,1	5,7	5,1	4,3	3,3					
ML4D/65-160Y	4	0,75	3,5	2		8,2	8	7,9	7,7	7,4	7	6,6	6	4				
ML4D/65-160X	4	0,9	4,2	2,4		9	8,9	8,8	8,6	8,4	8,1	7,7	7,2	5,5				
ML2D/65-160D	2	3	11	6,4						23	22,5	22	21,5	19,8	17,5	15		
ML2D/65-160C	2	4	15,3	8,8							26,5	26	25,5	24,3	22,6	20,2	18	
ML2D/65-160B	2	5,5		11,3							32,5	32	31,5	30,5	29,5	28	26	23,5
ML2D/65-160A	2	7,5		12,8							37	36,5	36	35	34	32,5	31	29

ML4D/ML2D

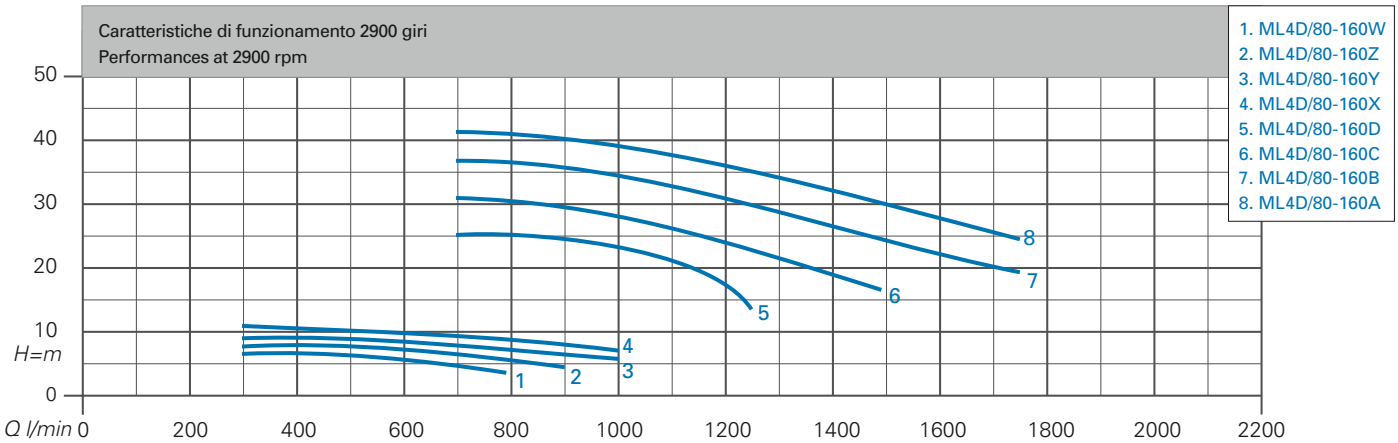

Modello *Model*	Poli	Pot. nominale *Nominal power*	AMPERE		Q=Portata - *Capacity*															
					l/min	300	350	400	450	500	600	700	800	900	1000	1100	1200	1250	1500	1750
					m³/h	18	21	24	27	30	36	42	48	54	60	66	72	75	90	90
			3x230	3x400	Prevalenza manometrica totale in m. C.A. - *Total head in meters w.c.*															
ML4D/80-160W	4	0,75	3,9	3		6,3	6,2	6,1	5,9	5,6	4,9	4,1	3,2							
ML4D/80-160Z	4	0,9	4,7	2,7		7,3	7,2	7,1	7	6,8	6,3	5,6	4,8	3,9						
ML4D/80-160Y	4	1,1	4,5	2,6		8,6	8,5	8,4	8,3	8,2	8	7,5	6,8	6	5					
ML4D/80-160X	4	1,5	6,2	3,6		10,2	10,1	10	9,9	9,8	9,4	9	8,5	7,7	6,5					
ML2D/80-160D	2	7,5		17,5								25	24,9	24,1	23,4	20,5	17	12,7		
ML2D/80-160C	2	10		22,7								30,5	30	29,5	29	26,5	24	20,5	16	
ML2D/80-160B	2	12,5		27,2								36,5	36	35,5	34,5	33	30	27	23	19
ML2D/80-160A	2	15		32,2								41	40,5	40	39,5	38	35,5	33	29	24

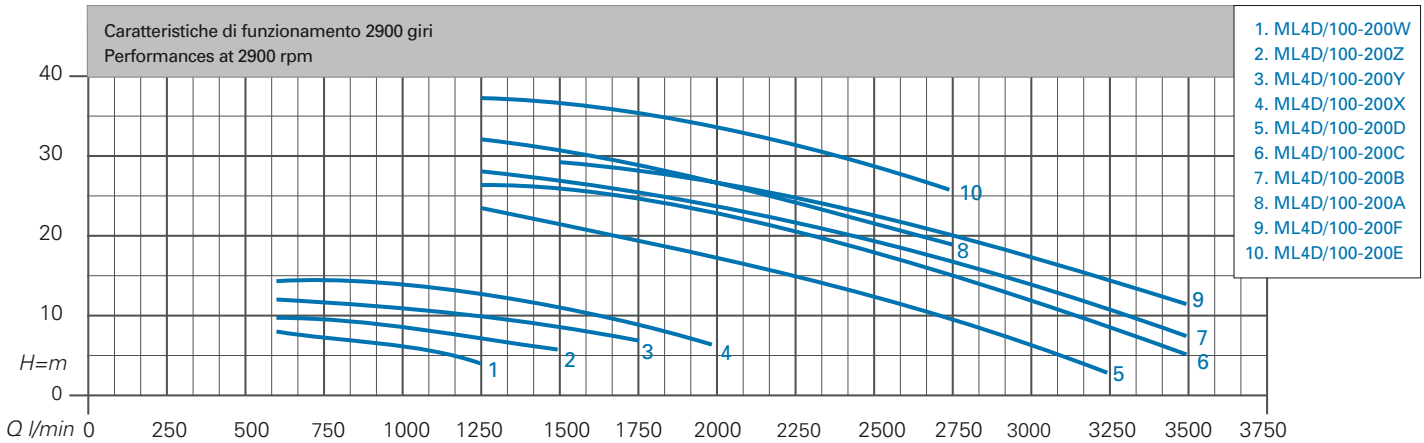

Modello *Model*	Poli	Pot. nominale *Nominal power*	AMPERE		Q=Portata - *Capacity*																
					l/min 600	700	800	900	1000	1100	1200	1250	1500	1750	2000	2250	2500	2750	3000	3250	3500
					m³/h 36	42	48	54	60	66	72	75	90	105	120	135	150	165	180	195	210
			3X230	3X400		Prevalenza manometrica totale in m. C.A. - *Total head in meters w.c.*															
ML4D/100-200W	4	1,5	6,2	3,6	7,8	7,4	7	6,5	6	5,3	4,6	4									
ML4D/100-200Z	4	2,2	7,7	4,4	10	9,7	9,3	8,9	8,5	8	7,5	7	6								
ML4D/100-200Y	4	3	11	6,4	12	11,7	11,5	11,3	11	10,5	10	9,5	8,5	7							
ML4D/100-200X	4	4	15,3	8,8	14,5	14,2	14	13,8	13,1	13,1	12,7	12,2	11	9	6,5						
ML2D/100-200D	2	10		22,7								23,3	22	20,5	18,5	16	13,5	10,5	7	3	
ML2D/100-200C	2	12,5		27,2								26,2	25,5	24	22	20	17,5	15	12	8,6	5
ML2D/100-200B	2	15		32,2								27,8	27	25,5	23,5	21,5	19	16,5	13,8	10,8	7,5
ML2D/100-200A	2	15		32,2									29	28	26	24,5	22	20	17,5	14	11,3
ML2D/100-200F	2	12,5		27,2								32,1	31	29	27	24,5	22	19			
ML2D/100-200E	2	15		32,2								37,3	36,5	35	33	31	28,5	26			

ML4D/ML2D

MODELLO POMPA *PUMP'S MODEL*	TIPO *TYPE*	P. Mot.	DIMENSIONI POMPA mm *PUMP'S DIMENSIONS mm*											PESO *WEIGHT*	DTA *DTM*	DNA *DNM*	FLANGE mm *BRIDES mm*				
		KW	A	B	C	D	E	F	G	H	I	L	M	kg			1	2	3	4	5
ML4D/40-125Z	71	0,25	425	100	325	397	200	197	340	130	210	20	100	41	G1"1/2	40PN10	88	110	150	4	18
ML4D/40-125Y	71	0,25	425	100	325	397	200	197	340	130	210	20	100	41	G1"1/2	40PN10	88	110	150	4	18
ML4D/40-125X	71	0,25	425	100	325	397	200	197	340	130	210	20	100	41	G1"1/2	40PN10	88	110	150	4	18
ML2D/40-125C	71	0,75	425	100	325	397	200	197	340	130	210	20	100	50	G1"1/2	40PN10	88	110	150	4	18
ML2D/40-125B	80	1,0	445	100	345	397	200	197	340	130	210	20	100	52	G1"1/2	40PN10	88	110	150	4	18
ML2D40-125A	80	1,5	445	100	345	397	200	197	340	130	210	20	100	54	G1"1/2	40PN10	88	110	150	4	18

MODELLO POMPA *PUMP'S MODEL*	TIPO *TYPE*	P. Mot.	DIMENSIONI POMPA mm *PUMP'S DIMENSIONS mm*											PESO *WEIGHT*	DTA *DTM*	DNA *DNM*	FLANGE mm *BRIDES mm*				
		KW	A	B	C	D	E	F	G	H	I	L	M	kg			1	2	3	4	5
ML4D/50-125Y	71	0,25	435	110	325	427	217	210	365	145	220	22	105	44	G 2"	50PN10	102	125	156	4	18
ML4D/50-125X	71	0,37	435	110	325	427	217	210	365	145	220	22	105	46	G 2"	50PN10	102	125	156	4	18
ML4D/50-160X	71	0,5	435	110	325	480	245	235	410	170	240	22	105	52	G 2"	50PN10	102	125	156	4	18
ML2D/50-125C	56	1,5	455	110	345	427	217	210	365	145	220	22	105	56	G 2"	50PN10	102	125	156	4	18
ML2D/50-125B	58	2	455	110	345	427	217	210	365	145	220	22	105	58	G 2"	50PN10	102	125	156	4	18
ML2D/50-125A	66	3	495	110	385	427	217	210	365	145	220	22	105	66	G 2"	50PN10	102	125	156	4	18
ML2D/50-160B	67	3	535	110	425	480	245	235	410	170	240	22	105	67	G 2"	50PN10	102	125	156	4	18
ML2D/50-160A	86	4	495	110	385	480	245	235	410	170	240	22	105	86	G 2"	50PN10	102	125	156	4	18

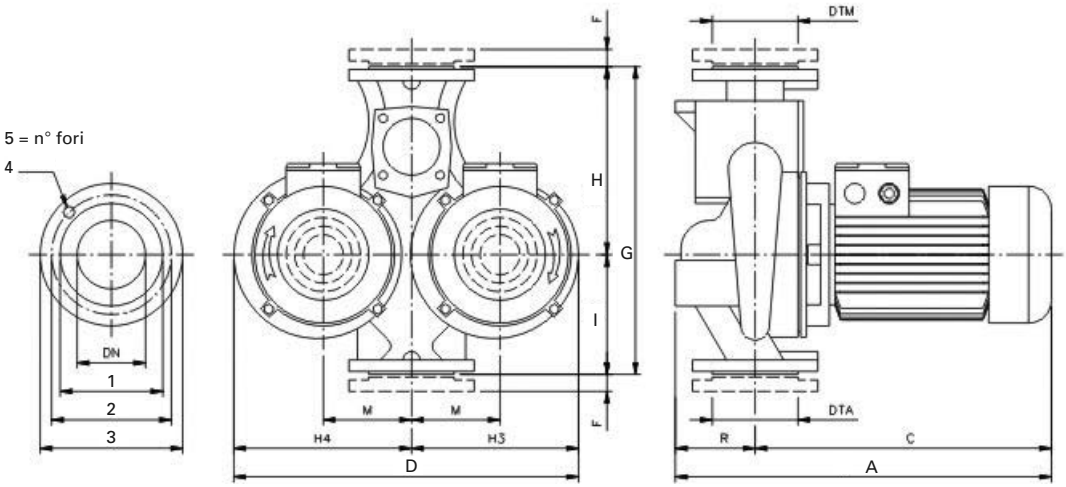

MODELLO POMPA *PUMP'S MODEL*	TIPO *TYPE*	P. Mot.	DIMENSIONI POMPA mm *PUMP'S DIMENSIONS mm*											PESO *WEIGHT*	DTA *DTM*	DNA *DNM*	FLANGE mm *BRIDES mm*				
		KW	A	B	C	D	E	F	G	H	I	L	M	kg			1	2	3	4	5
ML4D/65-160Z	80	0,55	475	130	345	543	275	268	450	180	270	22	140		G2"1/2	65PN10	122	145	185	4	18
ML4D/65-160Y	80	0,75	475	130	345	543	275	268	450	180	270	22	140	65	G2"1/2	65PN10	122	145	185	4	18
ML4D/65-160X	80	0,9	475	130	345	543	275	268	450	180	270	22	140	67	G2"1/2	65PN10	122	145	185	4	18
ML2D/65-160D	90	3	485	130	345	543	275	268	450	180	270	22	140	81	G2"1/2	65PN10	122	145	185	4	18
ML2D/65-160C	100	4	565	130	435	543	275	268	450	180	270	22	140	101	G2"1/2	65PN10	122	145	185	4	18
ML2D/65-160B	112	5,5	565	130	435	543	275	268	450	180	270	22	140	110	G2"1/2	65PN10	122	145	185	4	18
ML2D/65-160A	132	7,5	670	130	540	543	275	268	450	180	270	22	140	125	G2"1/2	65PN10	122	145	185	4	18

MODELLO POMPA *PUMP'S MODEL*	TIPO *TYPE*	P. Mot.	DIMENSIONI POMPA mm *PUMP'S DIMENSIONS mm*											PESO *WEIGHT*	DTA *DTM*	DNA *DNM*	FLANGE mm *BRIDES mm*				
		KW	A	B	C	D	E	F	G	H	I	L	M	kg			1	2	3	4	5
ML4D/80-160W	80	0,75	485	150	335	550	280	270	510	205	305	24	135	72	G 3"	80PN10	138	160	200	4	18
ML4D/80-160Z	80	0,9	485	150	335	550	280	270	510	205	305	24	135	74	G 3"	80PN10	138	160	200	4	18
ML4D/80-160Y	90	1,1	535	150	385	550	280	270	510	205	305	24	135	79	G 3"	80PN10	138	160	200	4	18
ML4D/80-160X	90	1,5	535	150	385	550	280	270	510	205	305	24	135	83	G 3"	80PN10	138	160	200	4	18
ML2D/80-160D	132	7,5	690	150	540	550	280	270	510	205	305	24	135	110	G 3"	80PN10	138	160	200	4	18
ML2D/80-160C	132	10	690	150	540	550	280	270	510	205	305	24	135	148	G 3"	80PN10	138	160	200	4	18
ML2D/80-160B	132	12,5	690	150	540	550	280	270	510	205	305	24	135	162	G 3"	80PN10	138	160	200	4	18
ML2D/80-160A	132	15	690	150	540	550	280	270	510	205	305	24	135	175	G 3"	80PN10	138	160	200	4	18

MODELLO POMPA *PUMP'S MODEL*	TIPO *TYPE*	P. Mot.	DIMENSIONI POMPA mm *PUMP'S DIMENSIONS mm*											PESO *WEIGHT*	DTA *DTM*	DNA *DNM*	FLANGE mm *BRIDES mm*				
		KW	A	B	C	D	E	F	G	H	I	L	M	kg			1	2	3	4	5
ML4D/100-200W	4	1,5	535	180	355	670	325	345	630	240	390	26	165	110	G 4"	100PN10	158	180	220	8	18
ML4D/100-200Z	4	2,2	605	180	425	670	325	345	630	240	390	26	165	130	G 4"	100PN10	158	180	220	8	18
ML4D/100-200Y	4	3,0	605	180	425	670	325	345	630	240	390	26	165	138	G 4"	100PN10	158	180	220	8	18
ML4D/100-200X	4	4,0	615	180	435	670	325	345	630	240	390	26	165	150	G 4"	100PN10	158	180	220	8	18
ML2D/100-200D	2	10	720	180	540	670	325	345	630	240	390	26	165	162	G 4"	100PN10	158	180	220	8	18
ML2D/100-200C	2	12,5	720	180	540	670	325	345	630	240	390	26	165	162	G 4"	100PN10	158	180	220	8	18
ML2D/100-200B	2	15	720	180	540	670	325	345	630	240	390	26	165	162	G 4"	100PN10	158	180	220	8	18
ML2D/100-200A	2	15	720	180	540	670	325	345	630	240	390	26	165	162	G 4"	100PN10	158	180	220	8	18
ML2D/100-200F	2	12,5	720	180	540	670	325	345	630	240	390	26	165	162	G 4"	100PN10	158	180	220	8	18
ML2D/100-200E	2	15	720	180	540	670	325	345	630	240	390	26	165	162	G 4"	100PN10	158	180	220	8	18

serie/series

GHN/SAN

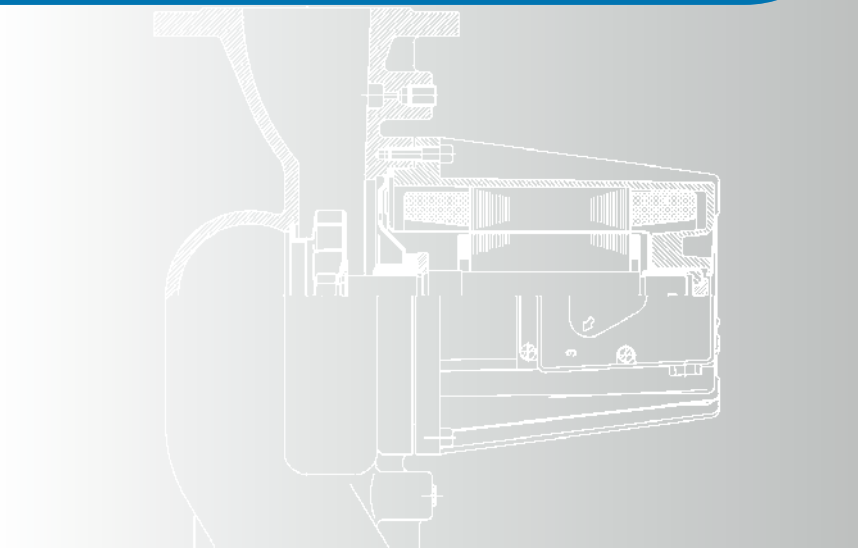

GENERALITA' / *FEATURES*

Pompe centrifughe monostadio con girante direttamente accoppiata al motore asincrono, di tipo a rotore bagnato, con canotto separatore interno in acciaio inox, adatte per la circolazione di acqua calda e miscele acqua/glicole negli impianti di riscaldamento, condizionamento, ventilazione e climatizzazione. Motore a tre velocità commutabili manualmente. Bocche filettate con bocchettoni di raccordo.

Single-stage centrifugal pumps with impeller directly coupled to the asynchronous motor, wet rotor type, with dividing insert of non-magnetic alloyed steel, suitable for the circulation of hot water and water/glycol mixtures into heating, cooling, ventilation, conditioning plants. Three speed motors, manually selectable. Threaded bores with union pipes.

MATERIALI / *MATERIALS*

- Corpo pompa: Ghisa grigia G25
  Bronzo per SAN (ricircolo acqua calda sanitaria)
- Albero: acciaio inox
- Girante: tecnopolimero
- Cuscinetti: grafite
- Canotto separatore interno: acciaio inox

- *Pump casing: grey cast-iron G25*
  bronze for SAN (hot sanitary water circulation)
- *Shaft: stainless steel*
- *Impeller: techno-polymer*
- *Bearings: graphite*
- *Inner dividing insert: non-magnetic alloyed steel*

MOTORE / *MOTOR*

- Asincrono monofase con condensatore incorporato
- A rotore bagnato con canotto separatore interno
- Funzionamento a tre velocità commutabili manualmente
- Isolamento in classe F, IP44
- Tensione di alimentazione: 1ph 230V-50Hz

- *Asynchronous single-phase with built-in capacitor*
- *Wet rotor type with inner diving insert*
- *Three speed working manually selectable*
- *Class F insulation, IP44*
- *Single-phase 230V-50Hz*

LIMITI DI IMPIEGO / *OPERATING CONDITIONS*

- Acqua corrente normale, pura riscaldata (conformemente alla norma VDI 2035 che determina la durezza ed il Ph dell'acqua), senza additivi aggressivi od esplosivi, senza aggiunta di oli minerali o di particelle solide fibrose
- Valore viscosità cinematica fino a 10cSt (mm^2/s)
- Temperatura di esercizio +5° C/ + 110° C
- Pressione massima di esercizio: 10 bar
- Pressione minima sulla bocca di aspirazione per evitare la cavitazione: 2 metri c.a.
- Installazione con albero motore in posizione orizzontale od obliqua

- *Fresh water, heated (according to VDI 2035 rule classifying the water hardness and ph), devoid of aggressive or explosive additives, mineral oils or solid fibrous particles*
- *Cinematic viscosity value up to 10 cSt (mm^2/s)*
- *Working temperature +5°C/+110°C*
- *Maximum Working pressure: 10 bar*
- *Minimum pressure on suction bore to avoid cavitation: 2 m*
- *Installation with motor shaft in horizontal or slanting position*

POMPE CON BOCCHE FILETTATE PER RICIRCOLO DI ACQUA CALDA GHN
PUMPS WITH THREADED BORES FOR HOT WATER CIRCULATION GHN

Modello *Model*	DN	VOLT	Velocità *Speed*	N (min)	Pot *Pow*	in (A)	Q=Portata - *Capacity*											
							l/min 0	5	8,4	16,7	25	30	33,3	38,3	41,7	50	53,3	57
							m³/h 0	0,3	0,5	1	1,5	1,8	2	2,3	2,5	3	3,2	3,4
		1 ph x 230			watt	230 V	Prevalenza manometrica totale in mca - *Total head H=m*											
GHN 15/40	1″	1Ph x 230	1	1315	39	0,18	2,8	2,7	2	1,3	0,7	0,3						
		1Ph x 230	2	1723	59	0,27	3,8	3,7	3,1	2,4	1,8	1,4	1,2	0,8				
		1Ph x 230	3	2456	80	0,33	4,3	4,2	4	3,5	3	2,7	2,5	2,2	1,9	1,2	0,9	
GHN 25/40	1″1/2	1Ph x 230	1	1315	39	0,18	2,8	2,7	2	1,3	0,7	0,3						
		1Ph x 230	2	1723	59	0,27	3,8	3,7	3,1	2,4	1,8	1,4	1,2	0,8				
		1Ph x 230	3	2456	80	0,33	4,3	4,2	4	3,5	3	2,7	2,5	2,2	1,9	1,2	0,9	
GHN 32/40	2″	1Ph x 230	1	1315	39	0,18	2,8	2,7	2	1,3	0,7	0,3						
		1Ph x 230	2	1723	59	0,27	4,3	3,7	3,1	2,4	1,8	1,4	1,2	0,8				
		1Ph x 230	3	2456	80	0,33	5,2	4,2	4	3,5	3	2,7	2,5	2,2	1,9	1,2	0,9	
GHN 15/60	1″	1Ph x 230	1	1080	46	0,20	2,8	2,7	1,8	0,9	0,3							
		1Ph x 230	2	1396	68	0,30	4,3	4,2	3,3	2,4	1,7	1	2,1					
		1Ph x 230	3	1980	95	0,38	5,2	5,1	4,7	4,1	3,4	3	2,8	2,4	2,1	1,3	1,3	1,1
GHN 25/60	1″1/2	1Ph x 230	1	1080	46	0,20	2,8	2,7	1,8	0,9	0,3							
		1Ph x 230	2	1396	68	0,30	4,3	4,2	3,3	2,4	1,7	1	2,1					
		1Ph x 230	3	1980	95	0,38	5,2	5,1	4,7	4,1	3,4	3	2,8	2,4	2,1	1,3	1,3	1,1
GHN 32/60	2″	1Ph x 230	1	1080	46	0,20	2,8	2,7	1,8	0,9	0,3							
		1Ph x 230	2	1396	68	0,30	4,3	4,2	3,3	2,4	1,7	1	2,1					
		1Ph x 230	3	1980	95	0,38	5,2	5,1	4,7	4,1	3,4	3	2,8	2,4	2,1	1,3	1,3	1,1
GHN 15/65	1″	1Ph x 230	1	1050	39	0,17	3,5	3,4	2	0,7	0,2							
		1Ph x 230	2	1400	65	0,28	5,9	5,8	3,9	2,6	1,6	1,3	1	0,3				
		1Ph x 230	3	1800	90	0,39	6,4	6,3	6	5,1	4,7	4	3,6	3,5	2,5	1,7	1,4	0,7
GHN 25/65	1″1/2	1Ph x 230	1	1050	39	0,17	3,5	3,4	2	0,7	0,2							
		1Ph x 230	2	1400	65	0,28	5,9	5,8	3,9	2,6	1,6	1,3	1	0,3				
		1Ph x 230	3	1800	90	0,39	6,4	6,3	6	5,1	4,7	4	3,6	3,5	2,5	1,7	1,4	0,7
GHN 32/65	2″	1Ph x 230	1	1050	39	0,17	3,5	3,4	2	0,7	0,2							
		1Ph x 230	2	1400	65	0,28	5,9	5,8	3,9	2,6	1,6	1,3	1	0,3				
		1Ph x 230	3	1800	90	0,39	6,4	6,3	6	5,1	4,7	4	3,6	3,5	2,5	1,7	1,4	0,7

Modello *Model*	DN	Inter-asse *lenght*	VOLT	Velocità *Speed*	N (min)	Pot *Pow*	in (A)	Q=Portata - *Capacity*														
								l/min 0	8,4	16,7	25	33,4	41,7	50	58,3	66,7	75	83,3	95	108	116	125
								m³/h 0	0,5	1	1,5	2	2,5	3	3,5	4	4,5	5	5,7	6,5	7	7,5
			1 ph x 230			watt	230 V	Prevalenza manometrica totale in mca - *Total head H=m*														
GHN 25/70	1″1/2	180	1Ph x 230	1	1400	81	0,39	4,2	3	2,2	1,5	0,9	0,5	0,1								
			1Ph x 230	2	1950	123	0,57	5,5	4,8	4,1	3,5	3	2,3	1,9	1,3	0,8	0,3					
			1Ph x 230	3	2350	140	0,62	7	6,6	6,2	5,5	5,2	4,6	4	3,5	3	2,1	1,5	0,3			
GHN 32/70	2″	180	1Ph x 230	1	1400	81	0,39	4,2	3	2,2	1,5	0,9	0,5	0,1								
			1Ph x 230	2	1950	123	0,57	5,5	4,8	4,1	3,5	3	2,3	1,9	1,3	0,8	0,3					
			1Ph x 230	3	2350	140	0,62	7	6,6	6,2	5,5	5,2	4,6	4	3,5	3	2,1	1,5	0,3			
GHN 32/80	2″	180	1Ph x 230	1	1400	81	0,39	5,5	3,5	2,3	1,5	1										
			1Ph x 230	2	1950	123	0,57	7	6,5	5,9	5,4	4,8	4,2	3,6	3	2,4	1,8	1,2				
			1Ph x 230	3	2350	140	0,62	8	7,7	7,3	7	6,5	6	5,4	4,8	4,3	3,8	3,2	2,6	2	1,5	1

Caratteristiche di funzionamento con temperatura dell'acqua a 18° C
Performance with water at 18° C

GHN/SAN

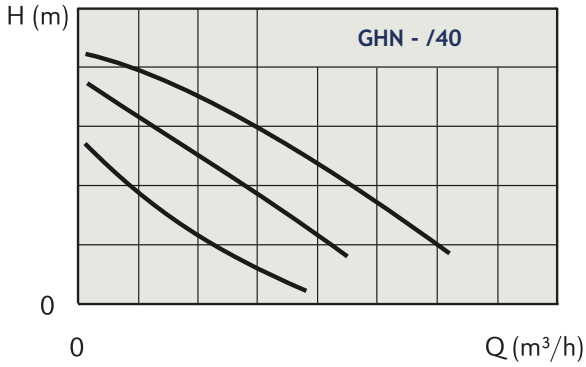
H (m)
GHN - /40
0
0
Q (m³/h)

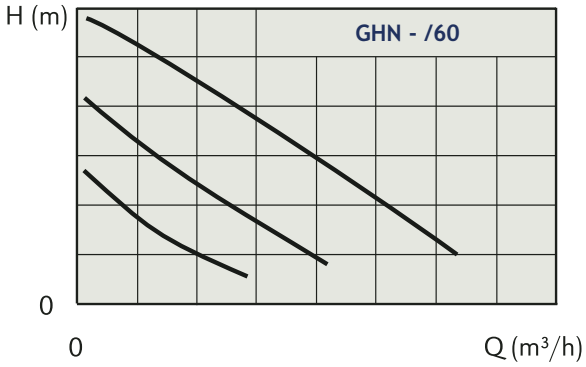
H (m)
GHN - /60
0
0
Q (m³/h)

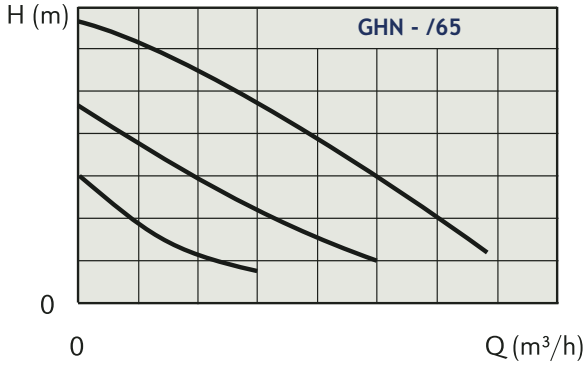
H (m)
GHN - /65
0
0
Q (m³/h)

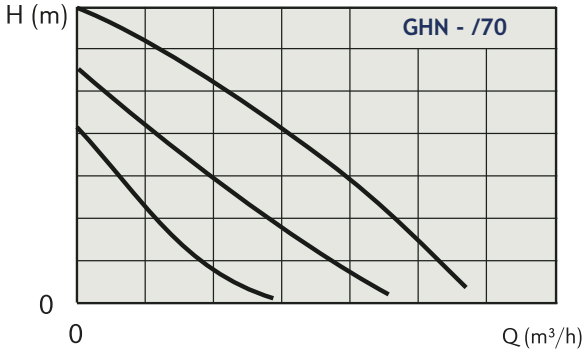
H (m)
GHN - /70
0
0
Q (m³/h)

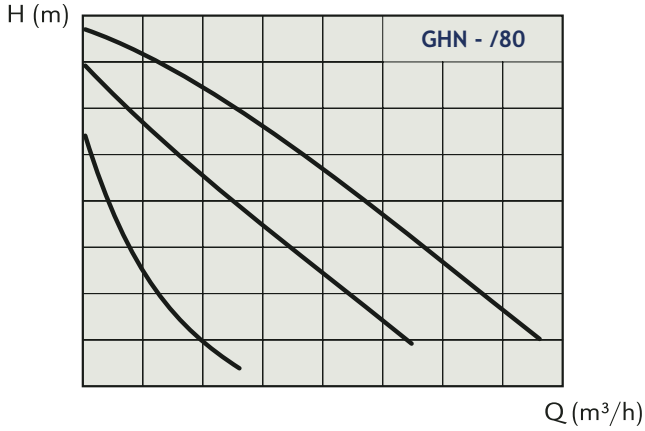
H (m)
GHN - /80
Q (m³/h)

POMPE CON BOCCHE FILETTATE PER RICIRCOLO DI ACQUA SANITARIA SAN
PUMPS WITH THREADED BORES FOR SANITARY WATER CIRCULATION SAN

Modello *Model*	DN	VOLT	Velocità *Speed*	N (min)	Pot *Pow*	in (A)	Q=Portata - *Capacity*											
							l/min 0	5	8,4	16,7	25	30	33,3	38,3	41,7	50	53,3	57
							m³/h 0	0,3	0,5	1	1,5	1,8	2	2,3	2,5	3	3,2	3,4
		1 ph x 230			watt	230 V	Prevalenza manometrica totale in mca - *Total head in meters*											
SAN 25/40	1"1/2	1 ph x 230	1	1315	39	0,18	2,8	2,7	2	1,3	0,7	0,3						
		1 ph x 230	2	1723	59	0,27	3,8	3,7	3,1	2,4	1,8	1,4	1,2	0,8				
		1 ph x 230	3	2456	80	0,33	4,3	4,2	4	3,5	3	2,7	2,5	2,2	1,9	1,2	0,9	
SAN 25/60	1"1/2	1 ph x 230	1	1315	39	0,17	2,8	2,7	1,8	0,9	0,3							
		1 ph x 230	2	1723	62	0,30	4,3	4,2	3,3	2,4	1,7	1	2,1					
		1 ph x 230	3	2456	80	0,38	5,2	5,1	4,7	4,1	3,4	3	2,8	2,4	2,1	1,3	1,3	1,1

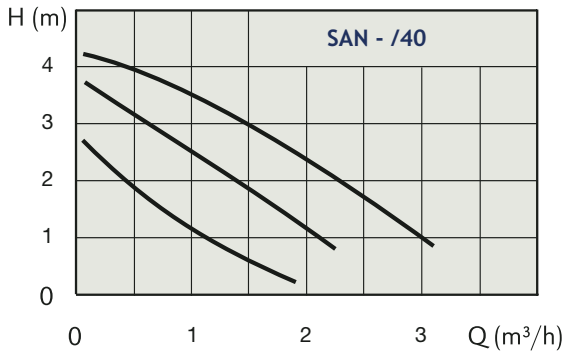

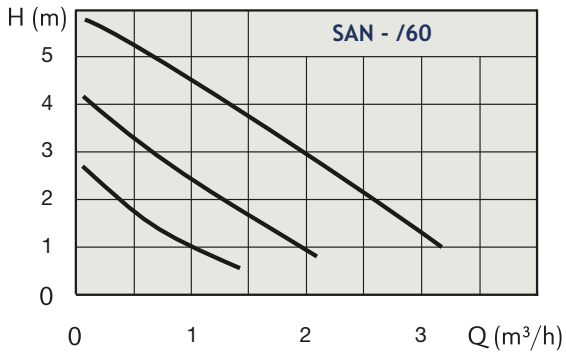

MODELLO POMPA *PUMP'S MODEL*	Interasse *Lenght mm*	DN	L
GHN 15/40-130	130	15	130
GHN 25/40-130	130	25	130
GHN 32/40-130	130	32	130
GHN 15/60-180	180	15	180
GHN 25/60-180	180	25	180
GHN 32/60-180	180	32	180
GHN 15/65-180	180	15	180
GHN 25/65-180	180	25	180
GHN 32/65-180	180	32	180
GHN 25/70-180	180	15	180
GHN 32/70-180	180	25	180
GHN 32/80-180	180	32	180
SAN 25/40-110	110	25	110
SAN 25/60-110	110	25	110

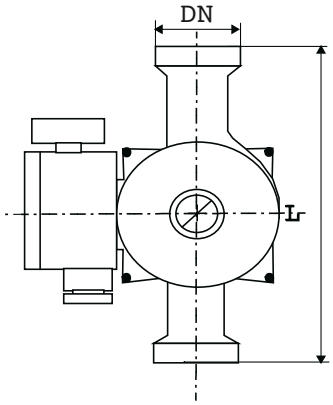

serie/series

GHN/SAN/GHND

GENERALITA' / *FEATURES*

Pompe centrifughe monostadio con girante in acciaio inox direttamente accoppiata al motore asincrono a 2 o 4 poli, di tipo a rotore bagnato, con canotto separatore interno in acciaio inox, adatte per la circolazione di acqua calda e fredda e miscele acqua/glicole negli impianti di riscaldamento. Provviste di attacco filettato per manometro. Motore a tre velocità commutabili con selettore. Bocche flangiate in linea con controflange di raccordo. Pompe GHND in versione gemellare con due motori funzionanti su unico corpo pompa. Provviste di Valvola a clapet a posizionamento automatico situata sul lato aspirante (dispositivo essenziale per impedire il ricircolo a pompa ferma).

Single-stage centrifugal pumps with stainless steel impeller directly coupled to the asynchronous 2 or 4 poles motor, wet rotor type, with dividing insert of non-magnetic alloyed steel, suitable for the circulation of hot and cold water and water/glycol mixtures into heating plants. Fitted with threaded connection for pressure gauge. Three speed motors, manually selectable. In-line flanged bores with counter flanges. GHND pumps of twin execution, with two motors working on an only pump casing. Fitted with an automatic positioning clapet valve, placed on the suction (essential device to prevent the water recycle when the pump is off).

MATERIALI / *MATERIALS*

- Corpo pompa: ghisa grigia G25 per GHN-GHND. Bronzo per SAN (ricircolo acqua calda sanitaria)
- Albero: acciaio inox
- Girante: acciaio inox
- Cuscinetti: grafite lubrificata dal liquido pompato
- Canotto separatore interno: acciaio inox

- *Pump casing: grey cast-iron G25 for GHN-GHND. Bronze for SAN (hot sanitary water circulation)*
- *Shaft: stainless steel*
- *Impeller: stainless steel*
- *Bearings: graphite lubricated by the pumped liquid*
- *Inner dividing insert: non-magnetic alloyed steel*

MOTORE / *MOTOR*

- Asincrono monofase con condensatore incorporato
- Asincrono trifase
- A rotore bagnato con canotto separatore interno
- Funzionamento a tre velocità commutabili manualmente
- Isolamento in classe F, IP53 (IEC 144)
- Tensione di alimentazione: 1ph 230V-50Hz - 3ph 400V-50Hz

- *Asynchronous single-phase with built-in capacitor*
- *Asynchronous three-phase*
- *Wet rotor type with inner diving insert*
- *Three speed working manually selectable*
- *Class F insulation, IP53 (IEC 144)*
- *Single-phase 230V-50Hz – Three-phase 400V-50Hz*

LIMITI DI IMPIEGO / *OPERATING CONDITIONS*

- Acqua corrente normale, pura riscaldata (conformemente alla norma VDI 2035 che determina la durezza ed il Ph dell'acqua), senza additivi aggressivi od esplosivi, senza aggiunta di oli minerali o di particelle solide fibrose
- Valore viscosità cinematica fino a 10cSt (mm^2/s)
- Temperatura di esercizio –10°C/ + 110°C
- Pressione massima di esercizio: 10 bar
- Installazione con albero motore in posizione orizzontale, verticale od obliqua

- *Fresh water, heated (according to VDI 2035 rule classifying the water hardness and ph), devoid of aggressive or explosive additives, mineral oils or solid fibrous particles.*
- *Cinematic viscosity value up to 10 cSt (mm^2/s)*
- *Working temperature -10°C/+110°C*
- *Maximum Working pressure: 10 bar*
- *Installation with motor shaft in horizontal, vertical or slanting position*

Battente minimo sulla bocca di aspirazione *Minimum water head on suction bore*			
GHN/GHND			
	Temperatura/Temperature		
	50°C	95°C	110°C
Serie 40	0,05	0,8	1,4
Serie 50	0,3	1,0	1,6
Serie 65	0,3	1,0	1,6
Serie 80	0,3	1,0	1,6

GHN

pompe per circolazione di acqua calda/fredda
pumps for hot/cold water circulation

POMPE DI CIRCOLAZIONE CON BOCCHE FLANGIATE. Motore a tre velocità. Versione pompa singola.
CIRCULATING PUMPS WITH FLANGED BORES. Three speed motors. Single pump version.

Modello *Model*	DN	Poli *Ploes*	VOLT		Velocità *Speed*	N (min)	Potenza *Power*		In(A)	Q=Portata - *Capacity*						
										l/min 0	33	67	100	133	200	267
							watt			m³/h 0	2	4	6	8	12	16
			1x230	3x400			min	max		Prevalenza manometrica totale in mca - *Total head H=m*						
GHN 40-40F	40	4	-	3x400	3	1440	200	240	0,76	3,6	3,5	3,3	3	2,5		
GHNM 40-40F	40	4	1x230	-	2	1200	120	160	0,24	2,9	2,8	2,5	1,5			
					1	660	70	100	0.11	1,1	1	0,8	5			
GHN 40-70F	40	2	-	3x400	3	2790	260	320	0,74	6,1	6	5,5	3,5	4,3	2,5	
GHNM 40-70F	40	2	1x230	-	2	2240	180	240	0,36	4,9	4,8	4,3	1,1	2,8		
					1	1440	120	140	0,18	2,3	2,2	1,6				
GHN 40-120F	40	2	-	3x400	3	2820	420	560	1,16	11,1	11	10	9,5	8,5	6,5	
GHNM 40-120F	40	2	1x230	-	2	2200	320	400	0,64	8,1	8	6,8	5,8	4,8	3	2,9
					1	1250	200	220	0,26	3,1	3	2	1,5	1		

Modello *Model*	DN	Poli *Ploes*	VOLT		Velocità *Speed*	N (min)	Potenza *Power*		In(A)	Q=Portata - *Capacity*										
										l/min 0	33	67	100	133	200	267	300	333	417	500
							watt			m³/h 0	2	4	6	8	12	16	18	20	25	30
			1x230	3x400			min	max		Prevalenza manometrica totale in mca - *Total head H=m*										
GHN 50-40F	50	4	-	3x400	3	1450	260	340	1,05	3,2	3,2	3	2,8	2,6	2,3	2	1,4	1,1		
GHNM 50-40F	50	4	1x230	-	2	1220	160	240	0,44	2,9	2,8	2,6	2,4	2,2	1,8	1,3	0,8	0,5		
					1	620	100	120	0,22	1,3	1,2	0,8	0,6	0,4						
GHN 50-70F	50	4	-	3x400	3	1400	260	470	1,15	5,9	5,8	5,6	5,5	5,2	4,6	3,8	3,6	2,6	1,5	
GHNM 50-70F	50	4	1x230	-	2	1000	200	300	0,55	4,4	4,3	3,8	3,3	2,8	2	1,3	0,8	0,5		
					1	560	95	100	0,20	1,3	1,2	0,7	0,4	0,2						
GHN 50-120F	50	2	-	3x400	3	2800	640	950	1,73	12,2	12,1	11,7	11,3	10,9	9,7	8,6	7	6,8	4,5	2
GHNM 50-120F	50	2	1x230	-	2	2330	380	540	1,05	8,9	8,8	8	7,6	6,6	5,2	3,8	2,8	2,2	0,8	
					1	1270	240	265	0,46	3,3	3,2	2,2	1,8	1,3	0,8					

Modello *Model*	DN	Poli *Ploes*	VOLT		Velocità *Speed*	N (min)	Potenza *Power*		In(A)	Q=Portata - *Capacity*											
										l/min 0	83	167	250	333	417	500	583	633	667	750	833
							watt			m³/h 0	5	10	15	20	25	30	35	38	40	45	50
			1x230	3x400			min	max		Prevalenza manometrica totale in mca - *Total head H=m*											
GHN 65-40F	65	4	-	3x400	3	1430	240	400	1,10	3,4	3,3	2,9	2,6	2,25	1,75	1,4	0,5				
					2	1150	160	260	0,50	2,7	2,4	2,1	1,7	1,25	0,9						
					1	600	110	110	0,22	1,3	0,7	0,4									
GHN 65-70F	65	4	-	3x400	3	1370	340	600	1,25	5,6	5,3	4,9	4,3	3,6	2,7	1,8	0,6	0,2			
					2	950	260	360	0,64	4,3	3	2,1	1,5	0,9	0,5						
					1	450	110	120	0,22	1,1	1	0,5									
GHN 65-120F	65	2	-	3x400	3	2810	1000	1560	2,80	12	11,6	11	10,4	9,6	8,6	7,3	6	5,1	4,6	3	1,8
					2	2200	720	960	1,70	9,2	8,5	7,9	6,8	5,8	4,6	3,2	1,9	1			
					1	1370	410	460	0,84	4	3	2	1,4	0,8							

Modello *Model*	DN	Poli *Ploes*	VOLT		Velocità *Speed*	N (min)	Potenza *Power*		In(A)	Q=Portata - *Capacity*															
										l/min 0	83,3	167	250	333	417	500	583	667	750	833	917	1000	1083	1167
							watt			m³/h 0	5	10	15	20	25	30	35	40	45	50	55	60	65	70
			1x230	3x400			min	max		Prevalenza manometrica totale in mca - *Total head H=m*														
GHN 80-40F	80	4		3x400	3	1450	340	500	1,77	3,7	3,6	3,4	3,2	2,9	2,4	2,3	1,8	1,4	0,7					
					2	1200	180	360	0,64	2,8	2,7	2,6	2,4	2,2	1,8	1,3	1	0,3						
					1	800	140	200	0,34	2,3	1,4	1,2	0,8	0,6	0,3									
GHN 80-70F	80	4		3x400	3	1350	520	960	2,20	6,2	6,1	6	5,9	5,5	5,3	4,8	4,4	3,9	3,3	2,6	2,0	1,8		
					2	1000	360	560	1,10	4,8	3,8	3,1	2,5	2	1,6	1,4	1,1							
					1	600	180	200	0,38	2	1,2	0,8	0,5											
GHN 80-120F	80	2		3x400	3	1350	520	960	2,20	11,4	11,3	11,1	10,9	10,4	9,9	9,1	8,4	7,7	6,9	5,8	4,9	3,8	2,6	1,2
					2	1000	360	560	1,10	9	8,7	8,1	7,7	7	6,4	5,8	4,9	4	3	2				
					1	600	180	200	0,38	5,8	4,1	3,1	2,4	1,9	0,9	0,7	0,2							

GHN

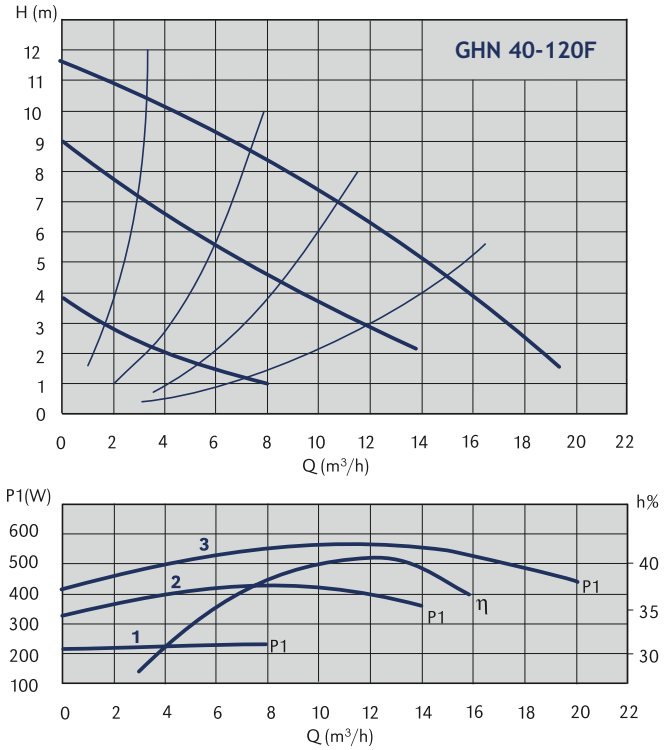
GHN 40-120F
H (m)
Q (m³/h)
P1(W)
h%
P1
η
1
2
3

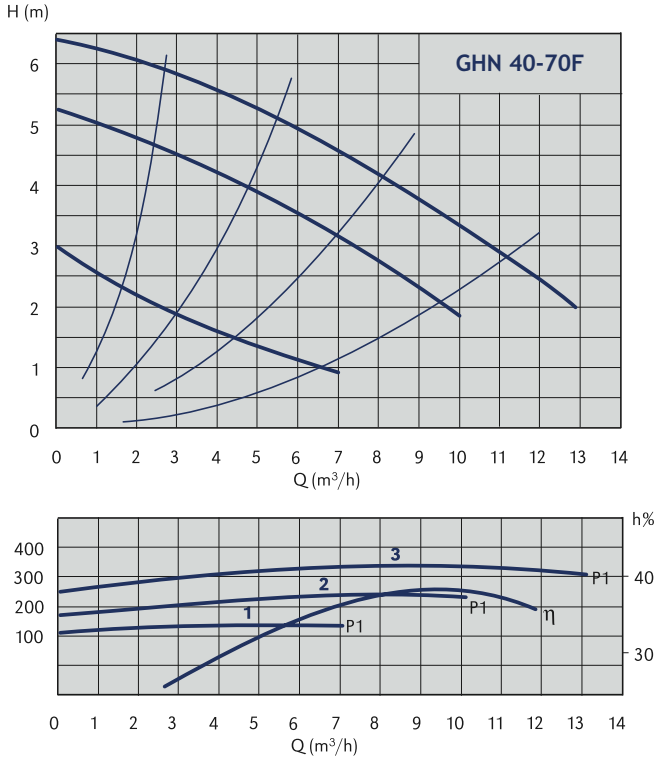
GHN 40-70F
H (m)
Q (m³/h)
h%
P1
η
1
2
3

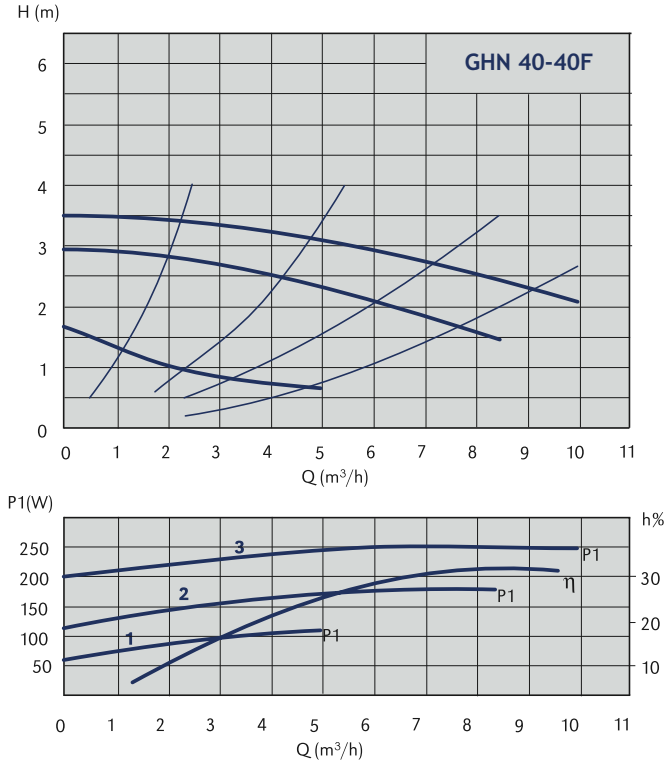
GHN 40-40F
H (m)
Q (m³/h)
P1(W)
h%
P1
η
1
2
3

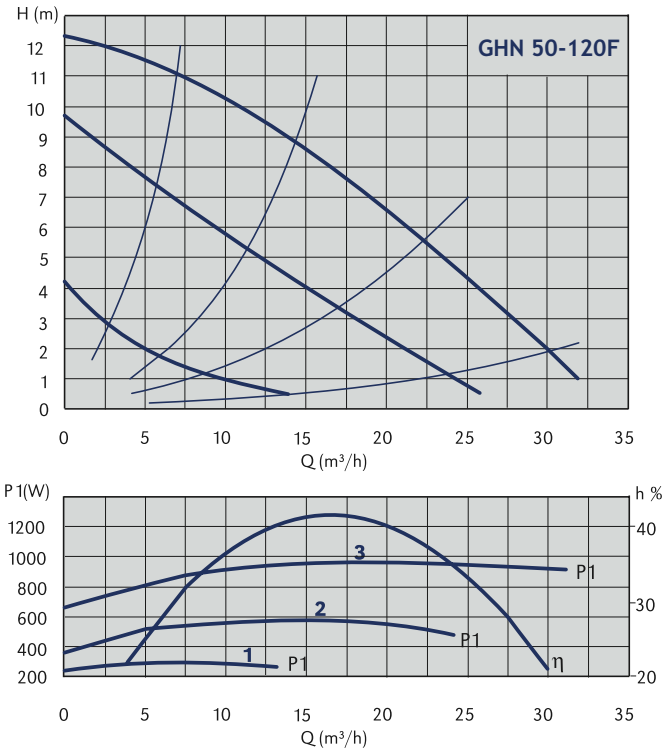
GHN 50-120F
H (m)
Q (m³/h)
P 1(W)
h %
P1
η

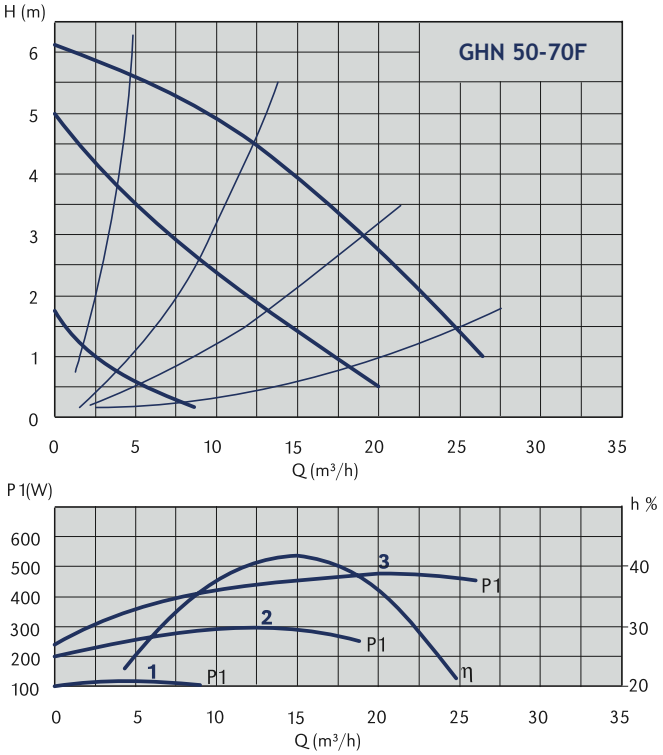
GHN 50-70F
H (m)
Q (m³/h)
P 1(W)
h %
P1
η

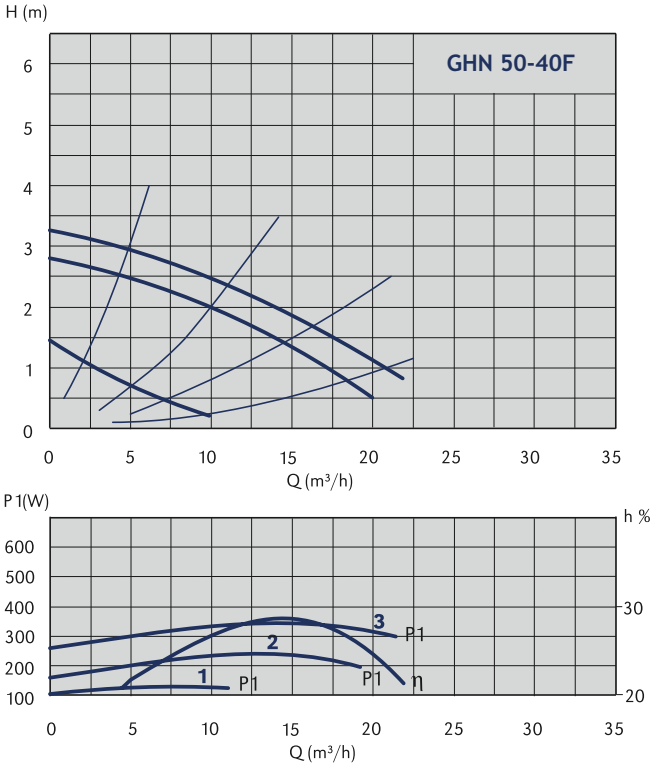
GHN 50-40F
H (m)
Q (m³/h)
P 1(W)
h %
P1
η

GHN

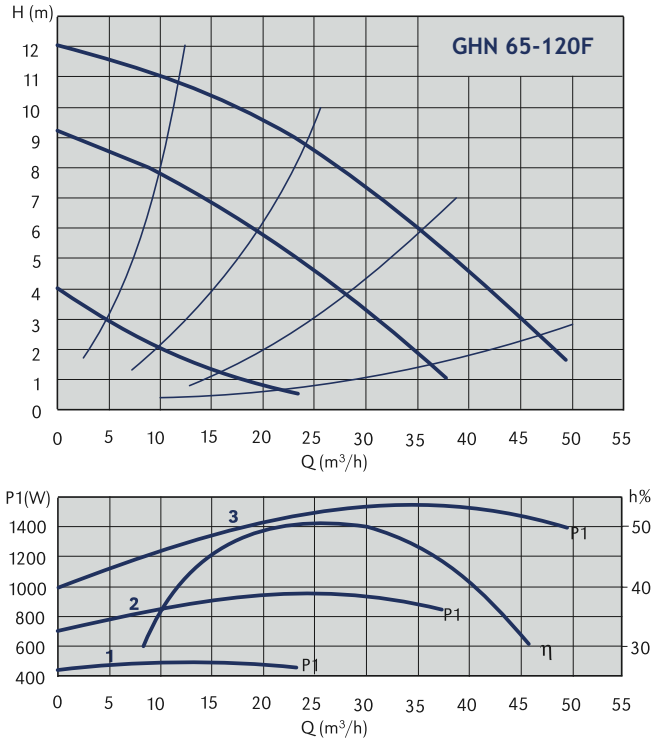
GHN 65-120F
H (m)
Q (m³/h)
P1(W)
h%
P1
η
1
2
3

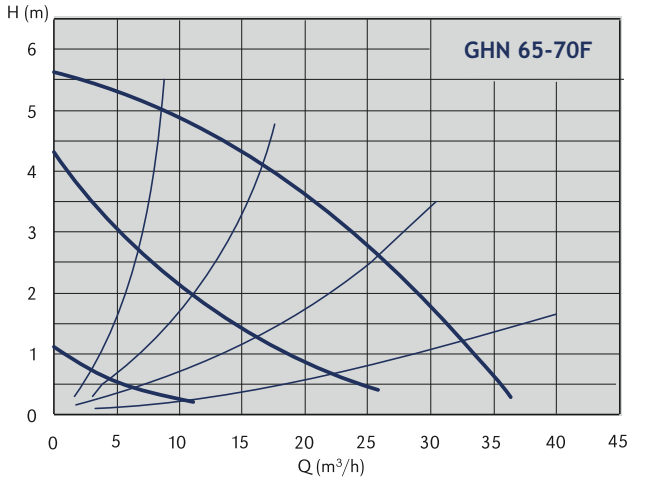
GHN 65-70F
H (m)
Q (m³/h)
P1(W)
h%
P1
η
1
2
3

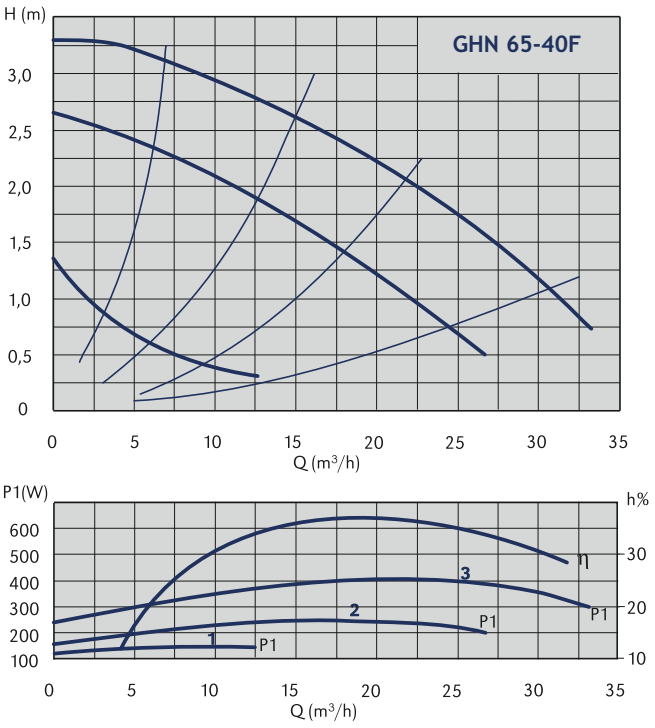
GHN 65-40F
H (m)
Q (m³/h)
P1(W)
h%
P1
η
1
2
3

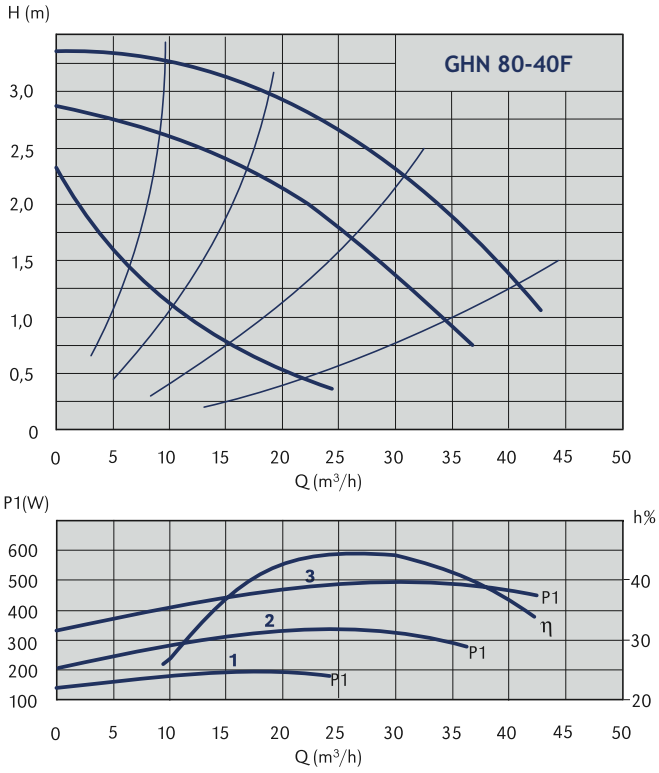
GHN 80-40F
H (m)
Q (m³/h)
P1(W)
h%
P1
η
1
2
3

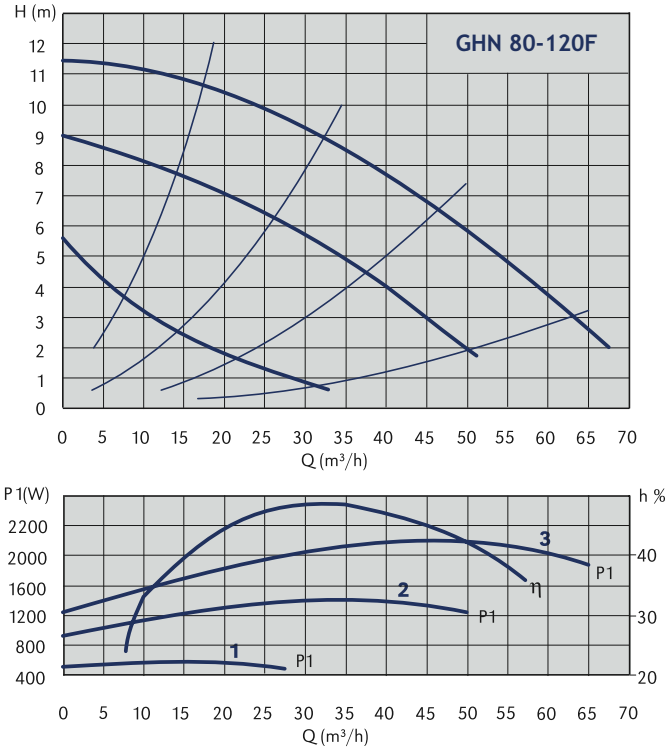

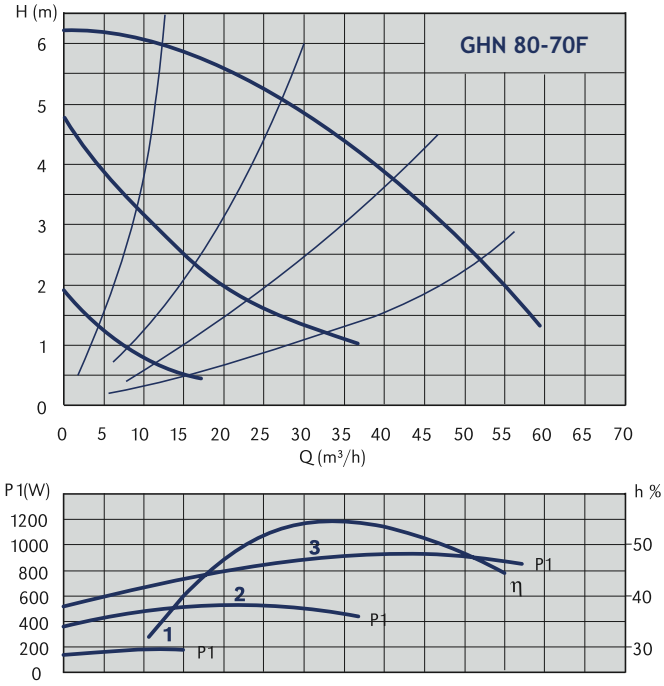

MODELLO POMPA *PUMP'S MODEL*	Interasse *Lenght mm*	DN	h	a	l	b1	b2	R
GHN 40-40F	250	40	250	65	198	153	92	1/4"
GHN 40-70F	250	40	250	65	198	153	92	1/4"
GHN 40-120F	250	40	250	65	198	153	92	1/4"
GHN 50-40F	280	50	280	70	250	160	113	1/4"
GHN 50-70F	280	50	280	70	250	160	113	1/4"
GHN 50-120F	280	50	280	70	250	160	113	1/4"
GHN 65-40F	340	65	340	80	252	160	123	1/4"
GHN 65-70F	340	65	340	80	252	160	123	1/4"
GHN 65-120F	340	65	340	80	252	160	123	1/4"
GHN 80-40F	360	80	360	100	257	160	129,5	1/4"
GHN 80-70F	360	80	360	100	257	160	129,5	1/4"
GHN 80-120F	360	80	360	100	257	160	129,5	1/4"

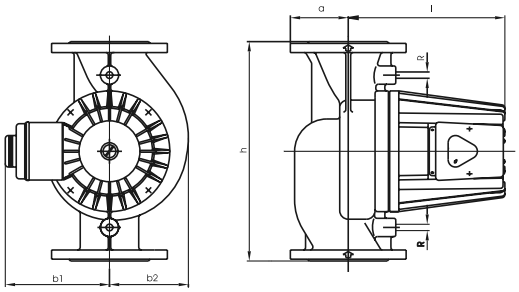

POMPE DI CIRCOLAZIONE CON BOCCHE FLANGIATE PER ACQUA SANITARIA. Motore a tre velocità. Versione pumpa singola.
CIRCULATING PUMPS WITH FLANGED BORES FOR SANITARY WATER. Three speed motors. Single pump version.

Modello *Model*	DN	Poli *Ploes*	VOLT		Velocità *Speed*	N (min)	Potenza *Power* watt		in(A)	Q=Portata - *Capacity*								
										l/min 0	33	67	100	133	200	267	300	333
										m³/h 0	2	4	6	8	12	16	18	20
			1x230	3x400			min	max		Prevalenza manometrica totale in mca - *Total head H=m*								
SAN 40-70F	40	2	-	3x400	3	2790	260	320	0,74	6,1	6	5,5	3,5	4,3	2,5			
					2	2240	180	240	0,36	4,9	4,8	4,3	3,1	2,8				
					1	1440	120	140	0,18	2,3	2,2	1,6						
SAN 40-120F	40	2	-	3x400	3	2820	420	560	1,16	11,1	11	10	9,5	8,5	6,5			
					2	2200	320	400	0,64	8,1	8	6,8	5,8	4,8	3	2,9		
					1	1250	200	220	0,26	3,1	3	2	1,5	1				

Modello *Model*	DN	Poli *Ploes*	VOLT		Velocità *Speed*	N (min)	Potenza *Power* watt		in(A)	Q=Portata - *Capacity*										
										l/min 0	33	67	100	133	200	267	300	333	417	500
										m³/h 0	2	4	6	8	12	16	18	20	25	30
			1x230	3x400			min	max		Prevalenza manometrica totale in mca - *Total head H=m*										
SAN 50-70F	50	4	-	3x400	3	1400	260	470	1,15	5,9	5,8	5,6	5,5	5,2	4,6	3,8	3,6	2,6	1,5	
					2	1000	200	300	0,55	4,4	4,3	3,8	3,3	2,8	2	1,3	0,8	0,5		
					1	560	95	100	0,20	1,3	1,2	0,7	0,4	0,2						
SAN 50-120F	50	2	-	3x400	3	2800	640	950	1,73	12,2	12,1	11,7	11,3	10,9	9,7	8,6	7	6,8	4,5	2
					2	2330	380	540	1,05	8,9	8,8	8	7,6	6,6	5,2	3,8	2,8	2,2	0,8	
					1	1270	240	265	0,46	3,3	3,2	2,2	1,8	1,3	0,8					

Modello *Model*	DN	Poli *Ploes*	VOLT		Velocità *Speed*	N (min)	Potenza *Power* watt		in(A)	Q=Portata - *Capacity*											
										l/min 0	83	167	250	333	417	500	583	633	667	750	833
										m³/h 0	5	10	15	20	25	30	35	38	40	45	50
			1x230	3x400			min	max		Prevalenza manometrica totale in mca - *Total head H=m*											
SAN 65-70F	65	4	-	3x400	3	1370	340	600	1,25	5,6	5,3	4,9	4,3	3,6	2,7	1,8	0,6	0,2			
					2	950	260	360	0,64	4,3	3	2,1	1,5	0,9	0,5						
					1	450	110	120	0,22	1,1	1	0,5									
SAN 65-120F	65	2	-	3x400	3	2810	1000	1560	2,80	12	11,6	11	10,4	9,6	8,6	7,3	6	5,1	4,6	3	1,8
					2	2200	720	960	1,70	9,2	8,5	7,9	6,8	5,8	4,6	3,2	1,9	1			
					1	1370	410	460	0,84	4	3	2	1,4	0,8							

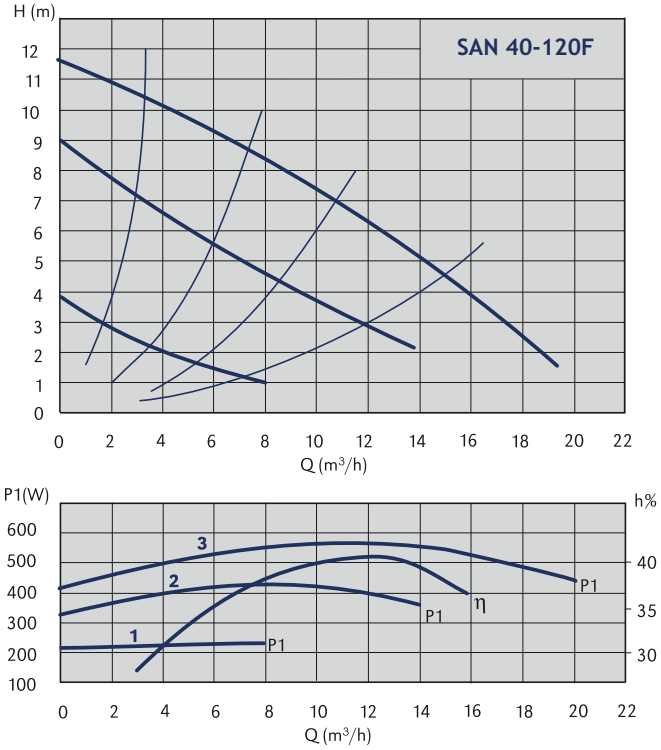
SAN 40-120F
H (m)
Q (m³/h)
P1(W)
h%
P1
η

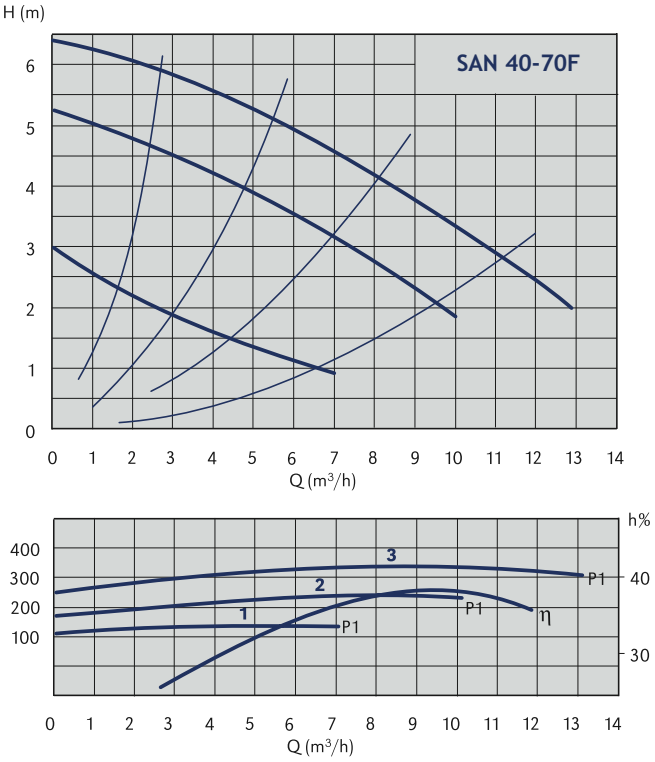
SAN 40-70F
H (m)
Q (m³/h)
h%
P1
η

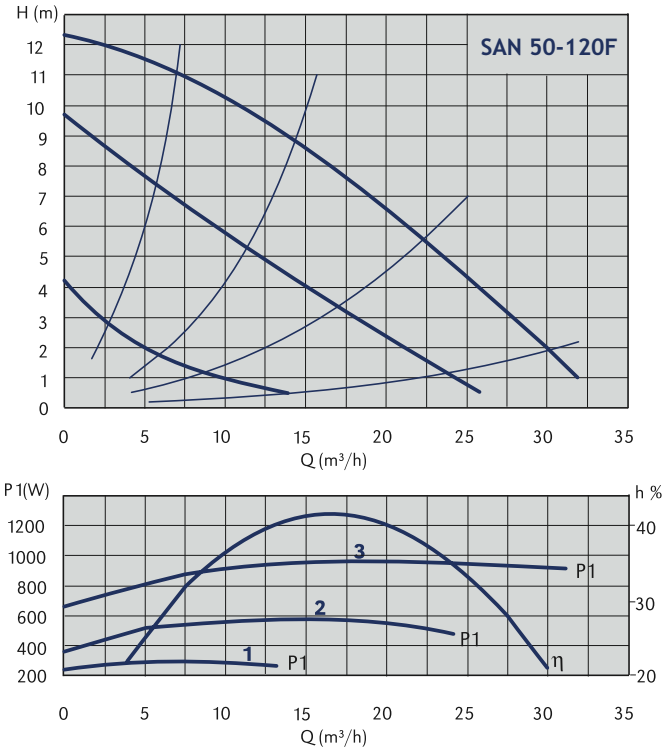
SAN 50-120F
H (m)
Q (m³/h)
P 1(W)
h %
P1
η

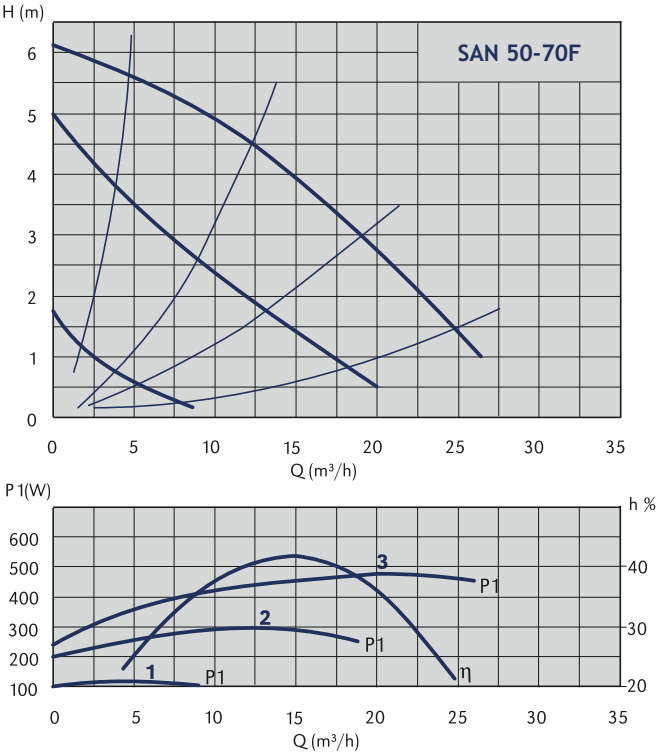
SAN 50-70F
H (m)
Q (m³/h)
P 1(W)
h %
P1
η

SAN

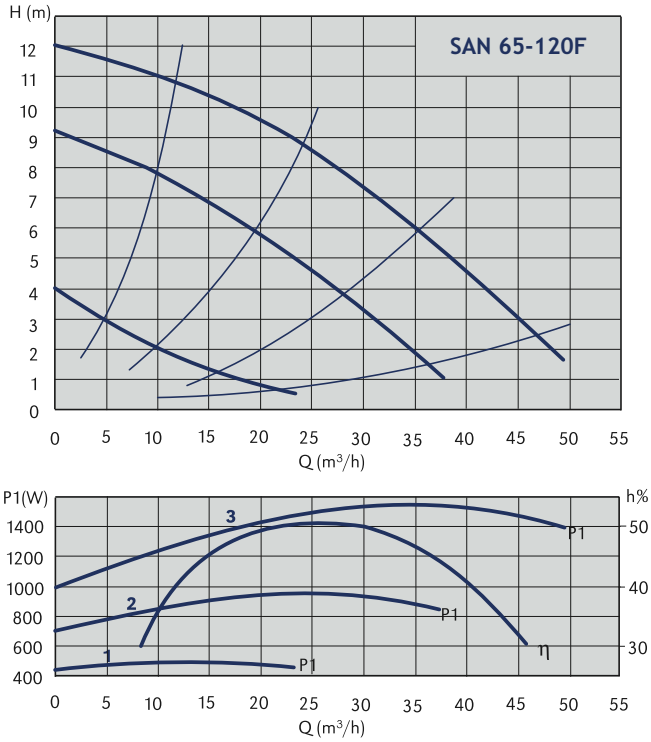

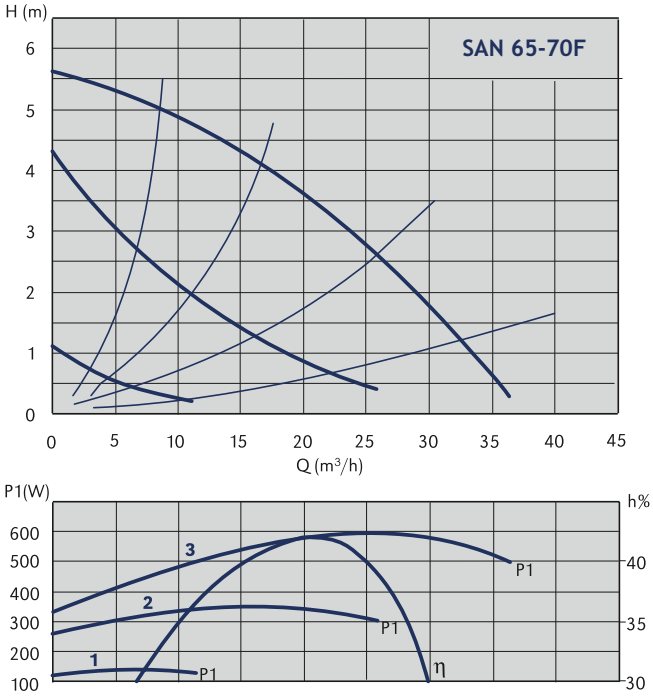

MODELLO POMPA *PUMP'S MODEL*	DN	Lunghezza *Lenght*
SAN 40-70F	40	250
SAN 40-120F	40	250
SAN 50-70F	50	280
SAN 50-120F	50	280
SAN 65-70F	70	340
SAN 65-120F	70	340

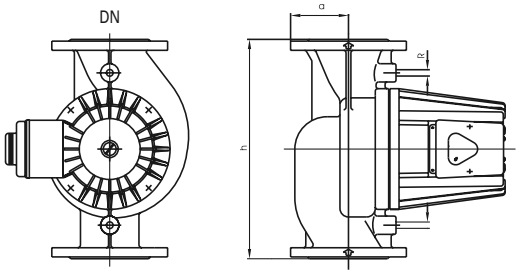

GHND

pompe per circolazione di acqua calda/fredda
pumps for hot/cold water circulation

POMPE DI CIRCOLAZIONE CON BOCCHE FLANGIATE. Motore a tre velocità. Versione pompa gemellare.
CIRCULATING PUMPS WITH FLANGED BORES. Three speed motors. Twin pump version.

Modello *Model*	DN	Poli *Ploes*	VOLT		Velocità *Speed*	N (min)	Potenza *Power*		in(A)	Q=Portata - *Capacity*								
										l/min 0	33	67	100	133	200	267	300	333
							watt			m³/h 0	2	4	6	8	12	16	18	20
			1x230	3x400			min	max		Prevalenza manometrica totale in mca - *Total head H=m*								
GHND 40-40F	40	4		3x400	3	1440	200	240	0,76	3,6	3,5	3,3	3	2,5				
					2	1200	120	160	0,24	2,9	2,8	2,5	1,5					
					1	660	70	100	0.11	1,1	1	0,8	5					
GHND 40-70F	40	2		3x400	3	2790	260	320	0,74	6,1	6	5,5	3,5	4,3	2,5			
GHNDM 40-70F			1x230		2	2240	180	240	0,36	4,9	4,8	4,3	1,1	2,8				
					1	1440	120	140	0,18	2,3	2,2	1,6						
GHND 40-120F	40	2		3x400	3	2820	420	560	1,16	11,1	11	10	9,5	8,5	6,5			
GHNDM 40-120F			1x230		2	2200	320	400	0,64	8,9	8	6,8	5,8	4,8	3	2,9		
					1	1250	200	220	0,26	3,1	3	2	1,5	1				

Modello *Model*	DN	Poli *Ploes*	VOLT		Velocità *Speed*	N (min)	Potenza *Power*		in(A)	Q=Portata - *Capacity*										
										l/min 0	33	67	100	133	200	267	300	333	417	500
							watt			m³/h 0	2	4	6	8	12	16	18	20	25	30
			1x230	3x400			min	max		Prevalenza manometrica totale in mca - *Total head H=m*										
GHND 50-40F	50	4		3x400	3	1450	260	340	1,05	3,3	3,2	3	2,8	2,6	2,3	2	1,4	1,1		
					2	1220	160	240	0,44	2,9	2,8	2,6	2,4	2,2	1,8	1,3	0,8	0,5		
					1	620	100	120	0,22	1,3	1,2	0,8	0,6	0,4						
GHND 50-70F	50	4		3x400	3	1400	260	470	1,15	5,9	5,8	5,6	5,5	5,2	4,6	3,8	3,6	2,6	1,5	
GHNDM 50-70F			1x230		2	1000	200	300	0,55	4,4	4,3	3,8	3,3	2,8	2	1,3	0,8	0,5		
					1	560	95	100	0,20	1,3	1,2	0,7	0,4	0,2						
GHND 50-120F	50	2		3x400	3	2800	640	950	1,73	12,2	12,1	11,7	11,3	10,9	9,7	8,6	7	6,8	4,5	2
GHNDM 50-120F			1x230		2	2330	380	540	1,05	8,9	8,8	8	7,6	6,6	5,2	3,8	2,8	2,2	0,8	
					1	1270	240	265	0,46	3,3	3,2	2,2	1,8	1,3	0,8					

Modello *Model*	DN	Poli *Ploes*	VOLT		Velocità *Speed*	N (min)	Potenza *Power*		in(A)	Q=Portata - *Capacity*											
										l/min 0	83,3	167	250	333	417	500	583	633	667	750	833
							watt			m³/h 0	5	10	15	20	25	30	35	38	40	45	50
			1x230	3x400			min	max		Prevalenza manometrica totale in mca - *Total head H=m*											
GHND 65-40F	65	4	-	3x400	3	1430	240	400	1,10	3,4	3,3	2,9	2,6	2,25	1,75	1,4	0,5				
					2	1150	160	260	0,50	2,7	2,4	2,1	1,7	1,25	0,9						
					1	600	110	110	0,22	1,3	0,7	0,4									
GHND 65-70F	65	4	-	3x400	3	1370	340	600	1,25	5,6	5,3	4,9	4,3	3,6	2,7	1,8	0,6	0,2			
					2	950	260	360	0,64	4,3	3	2,1	1,5	0,9	0,5						
					1	450	110	120	0,22	1,1	1	0,5									
GHND 65-120F	65	2	-	3x400	3	2810	1000	1560	2,80	12	11,6	11	10,4	9,6	8,6	7,3	6	5,1	4,6	3	1,8
					2	2200	720	960	1,70	9,2	8,5	7,9	6,8	5,8	4,6	3,2	1,9	1			
					1	1370	410	460	0,84	4	3	2	1,4	0,8							

Modello *Model*	DN	Poli *Ploes*	VOLT		Velocità *Speed*	N (min)	Potenza *Power*		in(A)	Q=Portata - *Capacity*													
										m³/h 0	83,3	167	250	333	417	500	583	667	750	833	917	1000	1083	1167
							watt			l/min 0	5	10	15	20	25	30	35	40	45	50	55	60	65	70
			1x230	3x400			min	max		Prevalenza manometrica totale in mca - *Total head H=m*														
GHND 80-70F	80	4	-	3x400	3	1450	340	500	1,77	6,2	6,1	6	5,9	5,5	5,3	4,8	4,4	3,9	3,3	2,6	2	1,8		
					2	1200	180	360	0,64	4,8	3,8	3,1	2,5	2	1,6	1,4	1,1							
					1	800	140	200	0,34	2	1,2	0,8	0,5											
GHND 80-120F	80	2	-	3x400	3	1350	520	960	2,20	11,4	11,3	11,1	10,9	10,4	9,9	9,1	8,4	7,7	6,9	5,8	4,9	3,8	2,6	1,2
					2	1000	360	560	1,10	9	8,7	8,1	7,7	7	6,4	5,8	4,9	4	3	2				
					1	600	180	200	0,38	5,8	4,1	3,1	2,4	1,9	0,9	0,7	0,2							

(caratteristiche idrauliche con una sola testa in funzione) ***(hydraulic performances with one head working)***

GHND

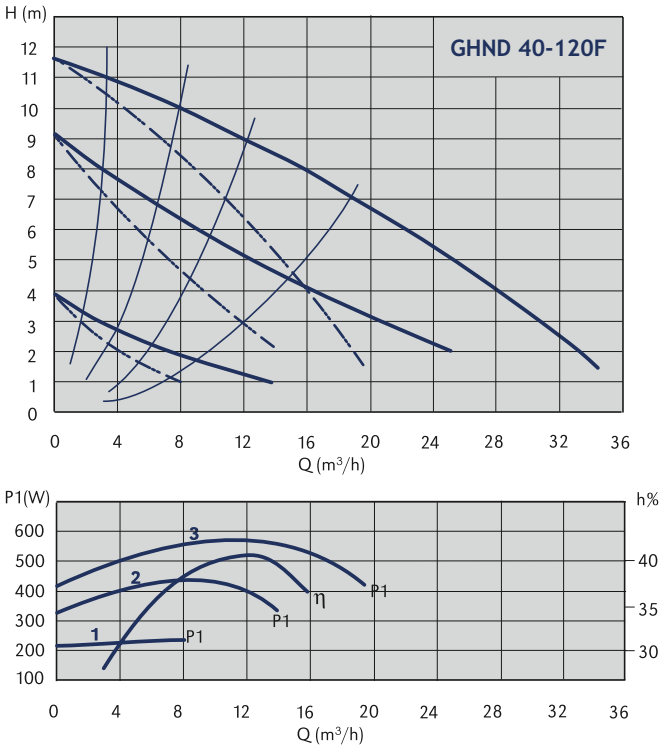
GHND 40-120F
H (m)
Q (m³/h)
P1(W)
h%
P1
η
1
2
3

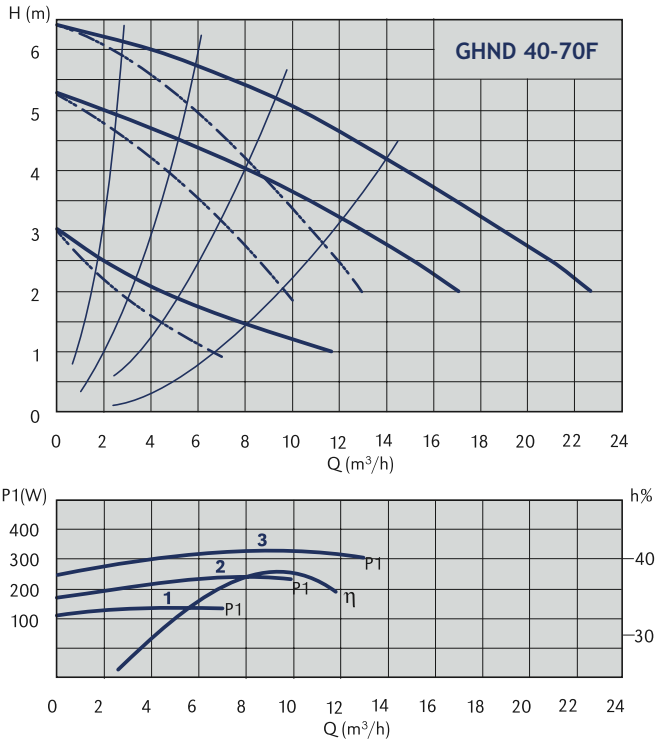
GHND 40-70F
H (m)
Q (m³/h)
P1(W)
h%
P1
η
1
2
3

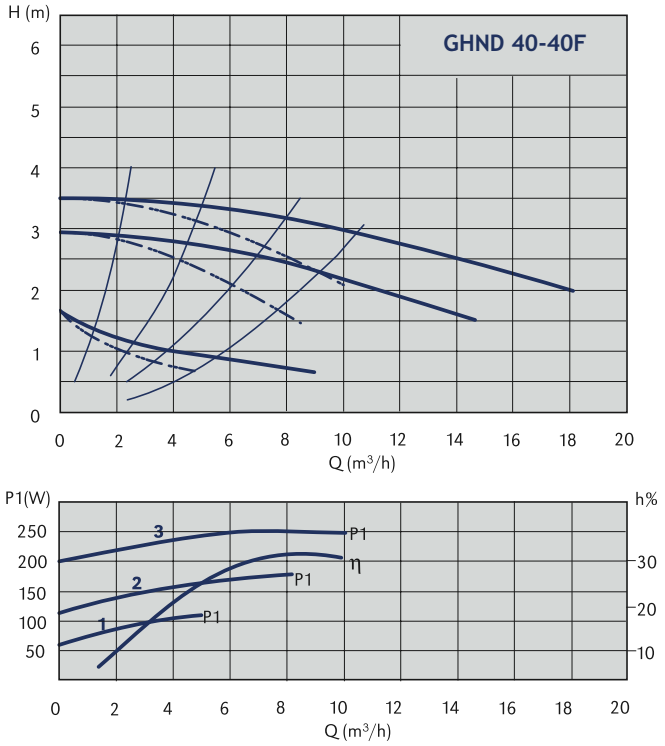
GHND 40-40F
H (m)
Q (m³/h)
P1(W)
h%
P1
η
1
2
3

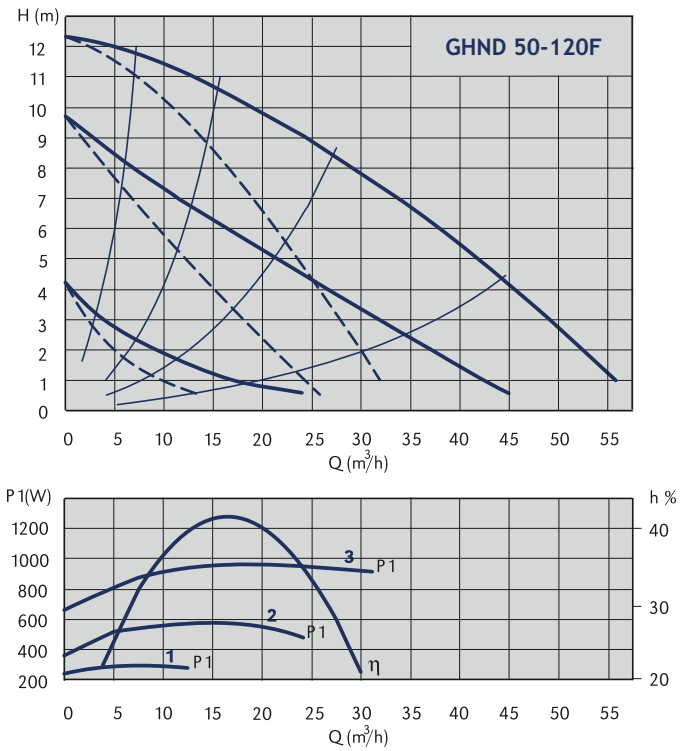
GHND 50-120F
H (m)
Q (m³/h)
P 1(W)
h %
P 1
η

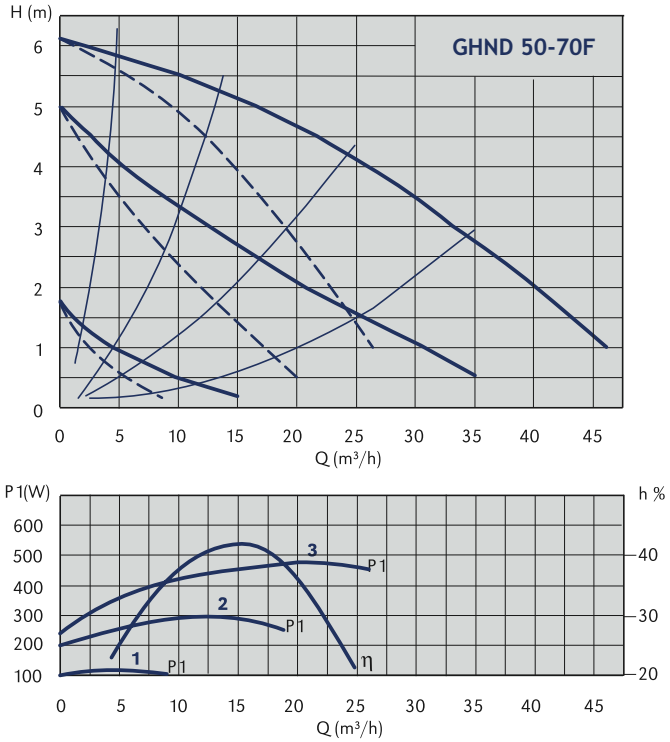
GHND 50-70F
H (m)
Q (m³/h)
P 1(W)
h %
P 1
η

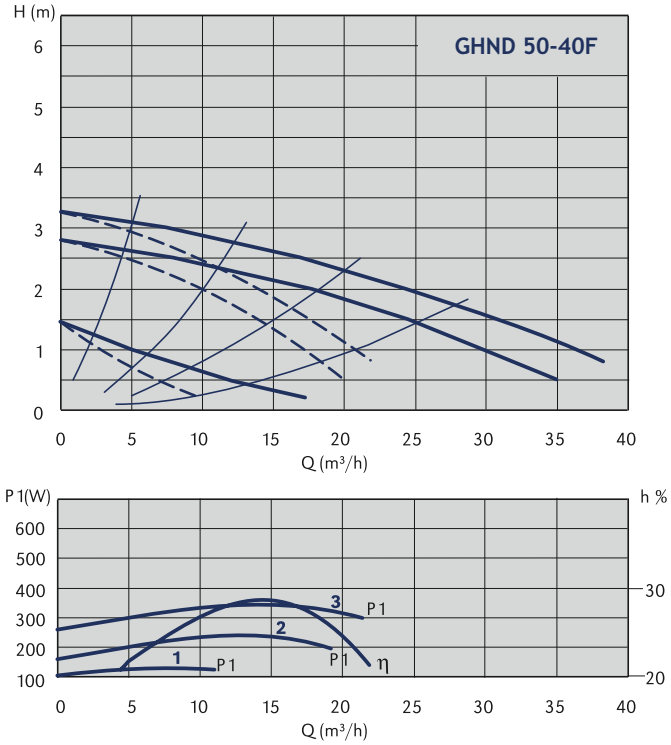
GHND 50-40F
H (m)
Q (m³/h)
P 1(W)
h %
P 1
η

GHND

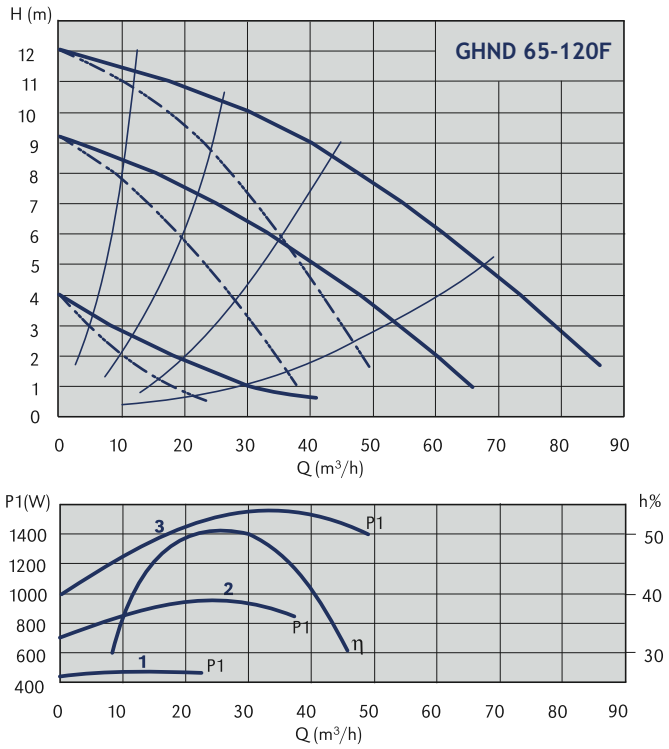
GHND 65-120F
H (m)
Q (m³/h)
P1(W)
h%
P1
η

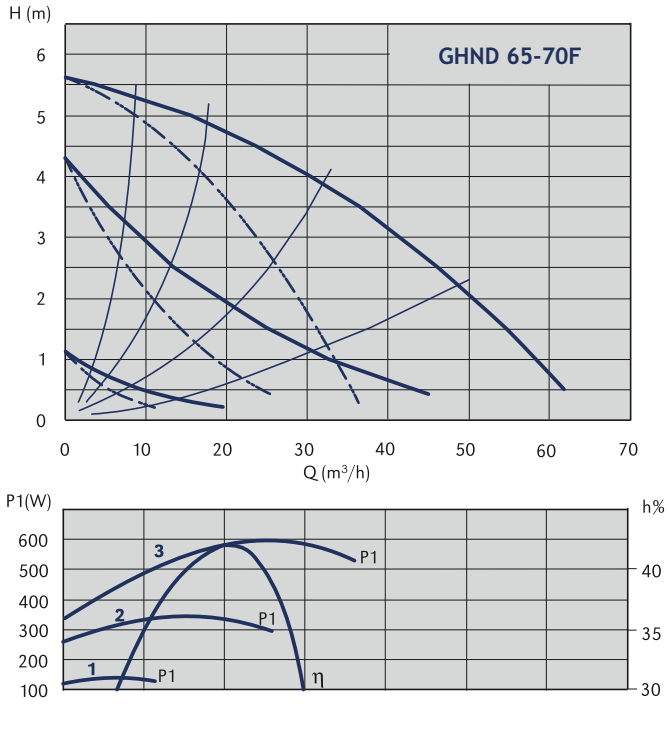
GHND 65-70F
H (m)
Q (m³/h)
P1(W)
h%
P1
η

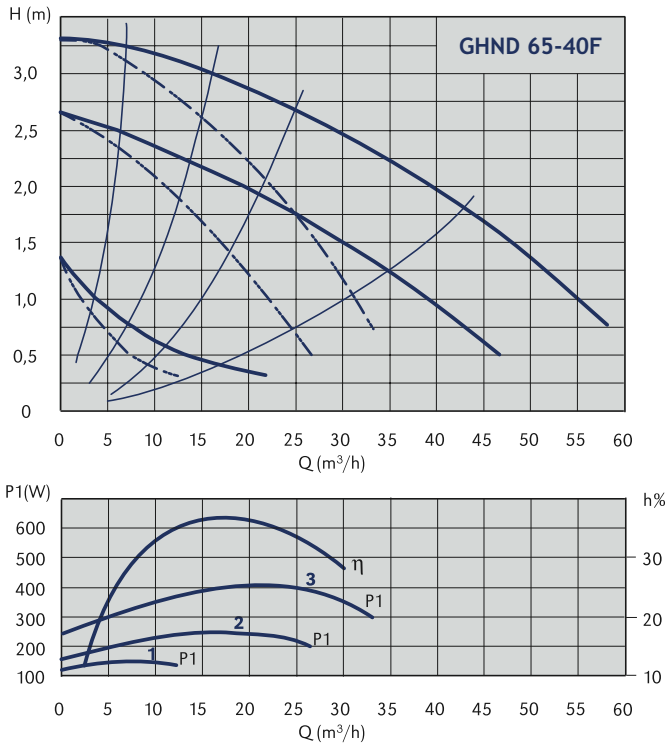
GHND 65-40F
H (m)
Q (m³/h)
P1(W)
h%
P1
η

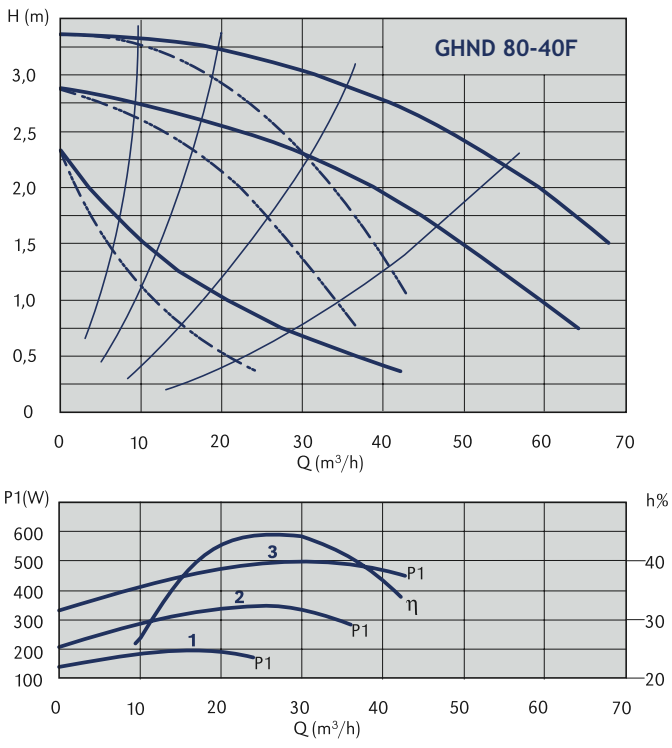
GHND 80-40F
H (m)
Q (m³/h)
P1(W)
h%
P1
η

GHND

pompe per circolazione di acqua calda/fredda
pumps for hot/cold water circulation

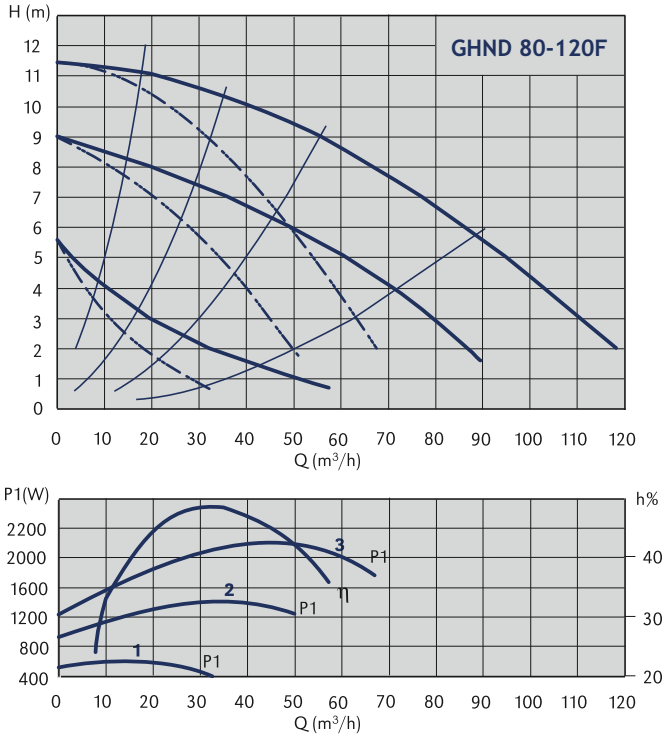

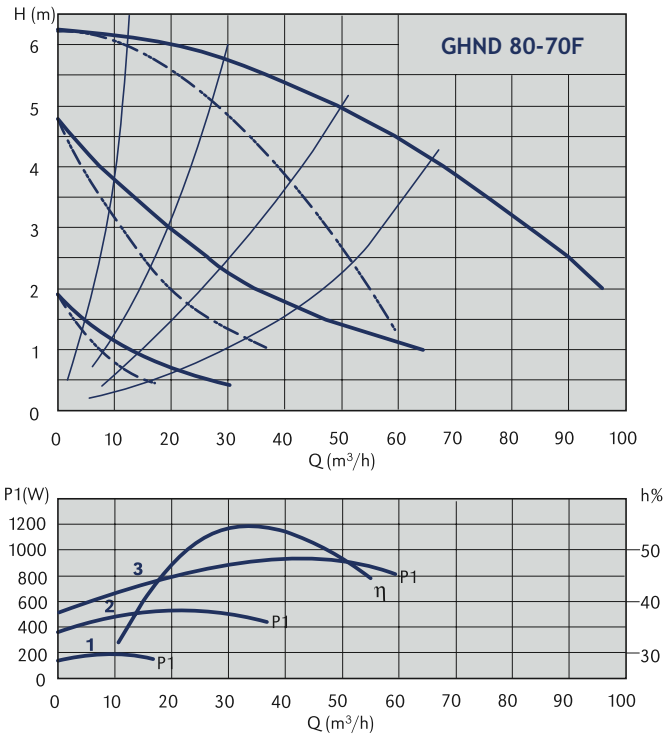

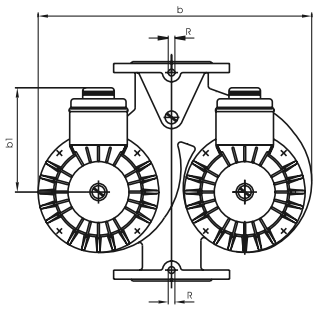

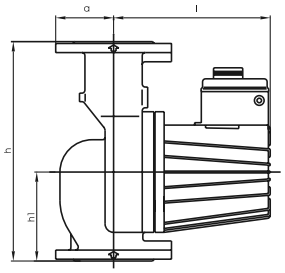

MODELLO POMPA *PUMP'S MODEL*	Interasse *Lenght mm*	DN	h	a	l	b1	R	B	h1
GHND 40-40F	250	40	250	62	198	153	1/4"	346	110
GHND 40-70F	250	40	250	62	198	153	1/4"	346	110
GHND 40-120F	250	40	250	62	198	153	1/4"	346	110
GHND 50-40F	280	50	280	70	250	160	1/4"	400	121
GHND 50-70F	280	50	280	70	250	160	1/4"	400	121
GHND 50-120F	280	50	280	70	250	160	1/4"	400	121
GHND 65-40F	340	65	340	80	252	160	1/4"	450	141
GHND 65-70F	340	65	340	80	252	160	1/4"	450	141
GHND 65-120F	340	65	340	80	252	160	1/4"	450	141
GHND 80-70F	360	80	360	95	257	160	1/4"	470	146
GHND 80-120F	360	80	360	95	257	160	1/4"	470	146

EGHN

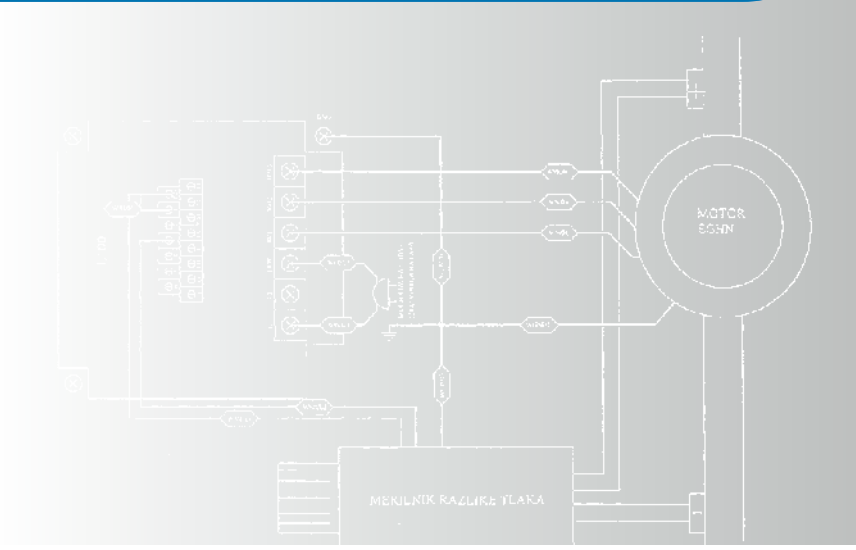

GENERALITA' / *FEATURES*

Pompa centrifuga monostadio con girante direttamente accoppiata al motore, di tipo a rotore bagnato, con canotto separatore interno in acciaio inox adatta per la circolazione di acqua calda e miscele acqua/glicole negli impianti di riscaldamento. Motore a regolazione elettronica. Bocche filettate con bocchettoni di raccordo. La gestione automatica della velocità consente alla pompa di conformare la pressione e la portata del liquido in circolazione alle effettive necessità dell'impianto. Il sistema garantisce elevati confort, silenziosità e risparmio energetico.

Single-stage centrifugal pump with impeller directly coupled to the motor, wet rotor type, with dividing insert of non-magnetic alloyed steel. Threaded bores with union pipes, suitable for the circulation of hot water and water/glycol mixtures into heating plants. Electronic regulation motor. The automatic speed regulation allows the pump to adequate the liquid pressure and capacity to the real need of the plant. This system grants high comfort, quietness and energy saving.

MATERIALI / *MATERIALS*

- Corpo pompa: ghisa grigia
- Albero: acciaio inox
- Girante: tecnopolimero
- Cuscinetti: grafite
- Canotto separatore interno: acciaio inox

- *Pump casing: grey cast-iron*
- *Shaft: stainless steel*
- *Impeller: techno-polymer*
- *Bearings: graphite*
- *Inner dividing insert: non-magnetic alloyed steel*

MOTORE / *MOTOR*

- Asincrono monofase con condensatore incorporato
- A rotore bagnato con canotto separatore interno
- Funzionamento a tre velocità commutabili manualmente
- Isolamento in classe F, IP44
- Tensione di alimentazione: 1ph 230V-50Hz

- *Asynchronous single-phase with built-in capacitor*
- *Wet rotor type with inner diving insert*
- *Three speed working*
- *Class F insulation, IP44*
- *Single-phase 230V-50Hz*

LIMITI DI IMPIEGO / *OPERATING CONDITIONS*

- Acqua corrente normale, pura riscaldata (conformemente alla norma VDI 2035 che determina la durezza ed il Ph dell'acqua), senza additivi aggressivi od esplosivi, senza aggiunta di oli minerali o di particelle solide fibrose
- Valore viscosità cinematica fino a 10cSt (mm^2/s)
- Temperatura di esercizio +2° C/ + 110° C
- Pressione massima di esercizio: 10 bar
- Pressione minima sulla bocca di aspirazione per evitare la cavitazione: 2 metri c.a
- Installazione con albero motore in posizione orizzontale od obliqua

- *Fresh water, heated (according to VDI 2035 rule classifying the water hardness and ph), devoid of aggressive or explosive additives, mineral oils or solid fibrous particle*
- *Cinematic viscosity value up to 10 cSt (mm^2/s)*
- *Working temperature +2°C/+110°C*
- *Maximum Working pressure: 10 bar*
- *Minimum pressure on suction bore to avoid cavitation: 2 m*
- *Installation with motor shaft in horizontal or slanting position*

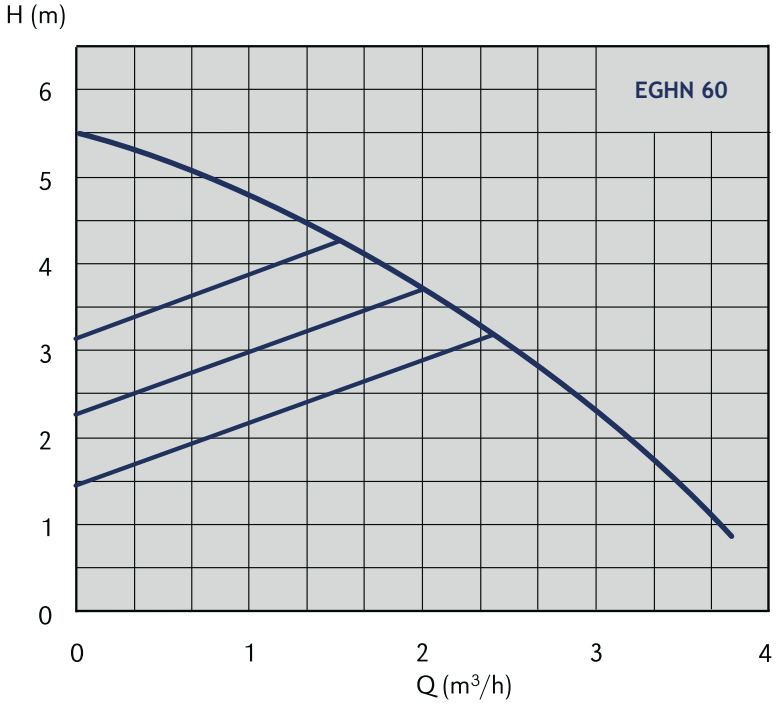

Caratteristiche Techniche *Technical Features*	EGHN 60
Bocche / *Connections*	20, 25, 32"
Tipo di bocche / *Connection type*	Filettate/*Screw type*
Portata max / *Flow max*	4
Prevalenza max / *Pressure max*	6
Prevalenza / *Pressure rated*	10
Potenza max / *Power max*	90
Tensione / *Electrical voltage*	1 x 230 AC
grado di protezione / *Degree of protection*	44
Regolazione / *Regulation*	Si / Yes
Temperatura media / *Media temperature*	+5 do +90
Classe isolamento / *Insulating class*	F
Corpo pompa / *Casing type*	GG/Ghisa/*Cast iron*
Lunghezza / *Lenght*	*180*

EGHN/EGHND/EGHN-L/EGHND-L

GENERALITA' / *FEATURES*

Pompe centrifughe in esecuzione singola o gemellare, monostadio, con girante in acciaio inox direttamente accoppiata al motore asincrono a 2 o 4 poli, del tipo a rotore bagnato, con canotto separatore interno in acciaio inox. Bocche flangiate in linea con controflange di raccordo, adatte per la circolazione di acqua calda e fredda e miscele acqua/glicole negli impianti di riscaldamento. Provviste di attacco filettato per manometro. Motore con convertitore di frequenza. Tale sistema consente al motore di variare automaticamente il numero di giri e quindi permette che la pompa, modificando la pressione e la portata del liquido in circolazione, si adegui perfettamente alle necessità dell'impianto. Ne risultano elevato confort, silenziosità e forte risparmio energetico. Le pompe possono essere fornite sia nella versione con convertitore di frequenza a bordo che con convertitore di frequenza separato. Questa ultima soluzione consente di posizionare il convertitore in locali adiacenti a quello in cui è installata la pompa se la temperatura dell'ambiente supera i 50°C.

Centrifugal pumps, single or twin version, single-stage with stainless steel impeller directly coupled to the asynchronous 2 or 4 poles motor, wet rotor type, with dividing insert of non-magnetic alloyed steel. In-line flanged bores with counter flanges, suitable for the circulation of hot and cold water and water/glycol mixtures into heating plants. Fitted with threaded connection for pressure gauge. Frequency converter motor. This system allows the motor to automatically change the rpm. This way the pump, modifying the liquid pressure and capacity, conforms itself to the plant needs. The result is high comfort, quietness and energy saving. These pumps can be supplied equipped with built-in frequency converter or separate frequency converter. This last solution allows to place the converter in rooms closed to that which the pump is installed in, in the event that the room temperature is over 50°C.

MATERIALI / *MATERIALS*

- Corpo pompa: ghisa grigia G25
- Albero: acciaio inox
- Girante: acciaio inox
- Cuscinetti: grafite lubrificata dal liquido pompato
- Canotto separatore interno: acciaio inox

- *Pump casing: grey cast-iron G25*
- *Shaft: stainless steel*
- *Impeller: stainless steel*
- *Bearings: graphite lubricated by the pumped liquid*
- *Inner dividing insert: non-magnetic alloyed steel*

MOTORE / *MOTOR*

- Asincrono monofase con condensatore incorporato
- A rotore bagnato con canotto separatore interno
- solamento in classe F, IP43 (IEC 144)
- Tensione di alimentazione: 1ph 230V-50Hz

- *Asynchronous single-phase with built-in capacitor*
- *Wet rotor type with inner diving insert*
- *Class F insulation, IP43 (IEC 144)*
- *Single-phase 230V-50Hz*

LIMITI DI IMPIEGO / *OPERATING CONDITIONS*

- Acqua corrente normale, pura riscaldata (conformemente alla norma VDI 2035 che determina la durezza ed il Ph dell'acqua), senza additivi aggressivi od esplosivi, senza aggiunta di oli minerali o di particelle solide fibrose.
- Valore viscosità cinematica fino a 10cSt (mm^2/s)
- Temperatura di esercizio +15°C + 110°C. (+5°C + 110°C per versioni con convertitore di frequenza separato)
- Pressione massima di esercizio: 10 bar
- Installazione con albero motore in posizione orizzontale, verticale od obliqua

- *Fresh water, heated (according to VDI 2035 rule classifying the water hardness and ph), devoid of aggressive or explosive additives, mineral oils or solid fibrous particles*
- *Cinematic viscosity value up to 10 cSt (mm^2/s)*
- *Working temperature +15°C/+110°C (+5°C+110°C for versions with separate frequency converter)*
- *Maximum Working pressure: 10 bar*
- *Installation with motor shaft in horizontal vertical or slanting position*

POMPE DI CIRCOLAZIONE A VELOCITA' VARIABILE CON BOCCHE FLANGIATE. Motore con invertitore di frequenza. SERIE EGHN-L Versione singola. SERIE EGHND-L Versione gemellare.

VARIABLE SPEED CIRCULATING PUMPS WITH FLANGED BORES. Motor with frequency converter. EGHN-L Single pump version. EGHND-L Twin pump version.

Modello *Model*	Potenza max *Max power*	RPM	Corrente ass *Abs current* ampere	VOLT	DN	Por. max *capacity* Q=m³/h	Prev max *max head* H=m	Pressione esercizio *working pressare* 50°C	80°C	110°C
EGHN 40-100F	650	700-2800	3,5	230V	DN 40	18	10	0,05	0,8	1,4
EGHN 40-60F	330	700-2800	1,8	230V	DN 40	14	6	0,05	0,8	1,4
EGHN 50-100F	1180	700-2800	6,2	230V	DN 50	35	10	0,3	1	1,6
EGHN 50-60F	540	700-2800	3	230V	DN 50	28	6	0,3	1	1,6
EGHN 65-120F	1270	700-2800	6,7	230V	DN 65	50	11	0,3	1	1,6
EGHN 65-60F	450	700-2800	2,4	230V	DN 65	34	5,5	0,3	1	1,6
EGHN 80-60F	1090	700-2800	5,8	230V	DN 80	63	6	0,3	1	1,6
EGHN D 40-100F	650	700-2800	3,5	230V	DN 40	32	6	0,05	0,8	1,4
EGHN D 40-60F	330	700-2800	1,8	230V	DN 40	32	10	0,05	0,8	1,4
EGHN D 50-100F	1180	700-2800	6,2	230V	DN 50	26	6	0,3	1	1,6
EGHN D 50-60F	540	700-2800	3	230V	DN 50	63	10	0,3	1	1,6
EGHN D 65-120F	1270	700-2800	6,7	230V	DN 65	52	6	0,3	1	1,6
EGHN D 65-60F	450	700-2800	2,4	230V	DN 65	98	11	0,3	1	1,6
EGHN D 80-60F	1090	700-2800	5,8	230V	DN 80	62	5,5	0,3	1	1,6
EGHN-L 40-100F	1180	700-2800	3,5	230V	DN 40	18	10	0,05	0,8	1,4
EGHN-L 50-100F	540	700-2800	6,2	230V	DN 50	35	10	0,3	1	1,6
EGHN-L 65-120F	1270	700-2800	6,7	230V	DN 65	50	11	0,3	1	1,6
EGHN-L 80-120F	450	700-2800	11,5	230V	DN 80	70	11	0,3	1	1,6
EGHN D-L 40-100F	1180	700-2800	3,5	230V	DN 40	32	10	0,05	0,8	1,4
EGHN D-L 50-100F	540	700-2800	6,2	230V	DN 50	62	10	0,3	1	1,6
EGHN D-L 65-120F	1270	700-2800	6,7	230V	DN 65	98	11	0,3	1	1,6
EGHN D-L 80-120F	450	700-2800	11,5	230V	DN 80	150	11	0,3	1	1,6

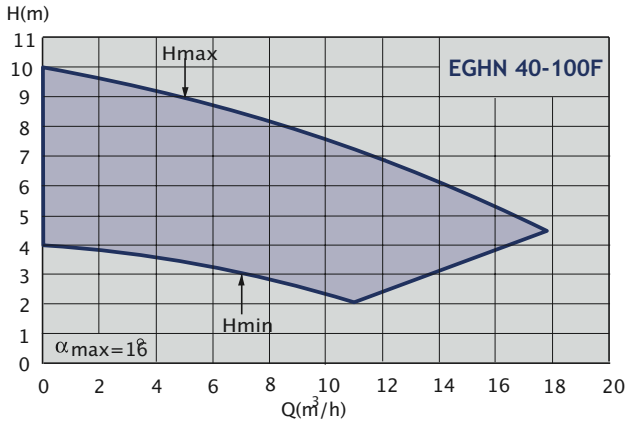

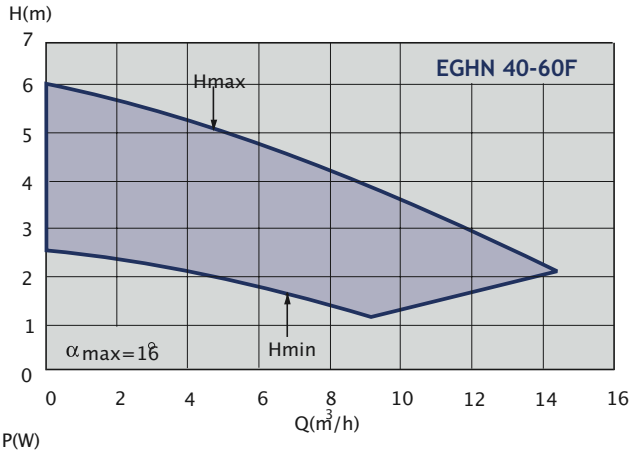

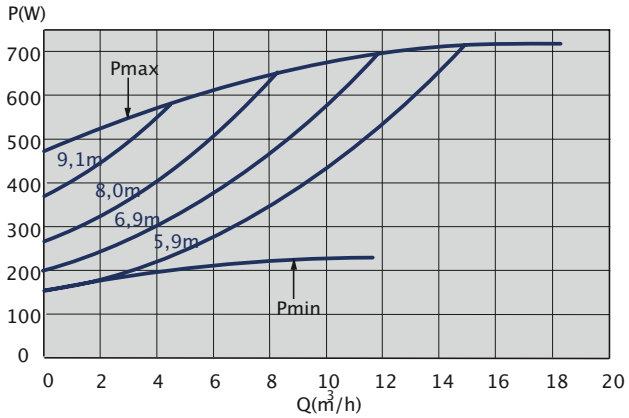

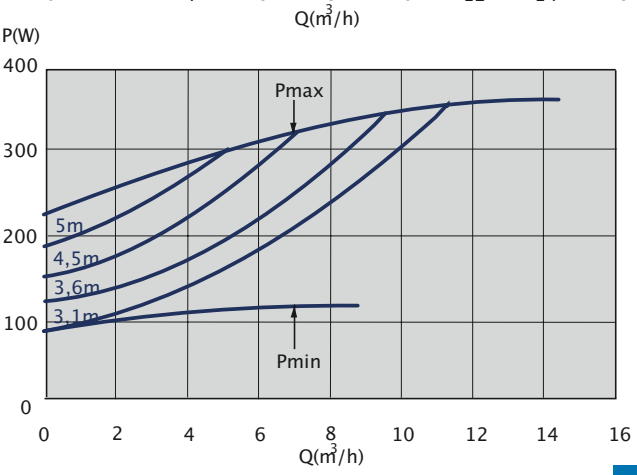

EGHN/EGHND/EGHN-L/EGHND-L

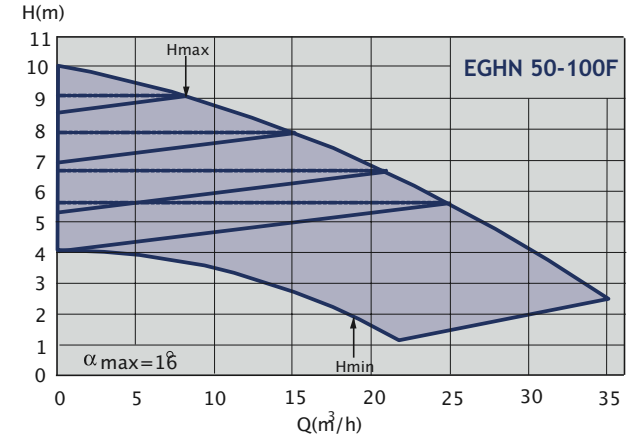

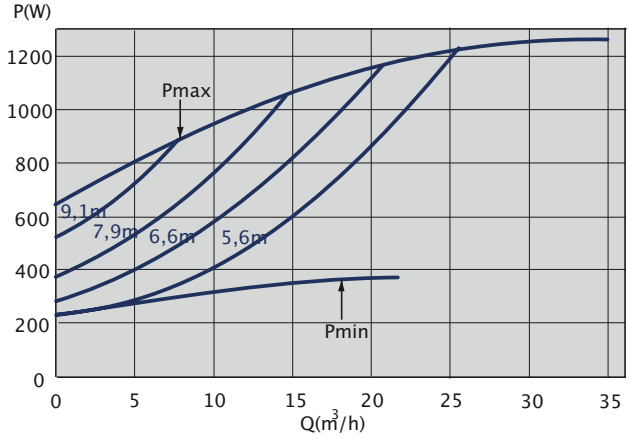

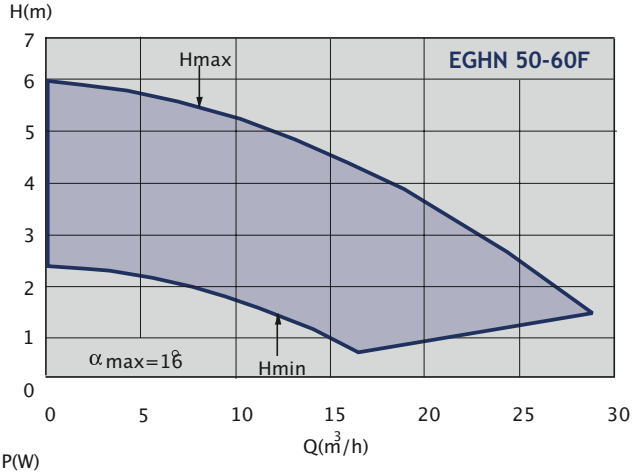

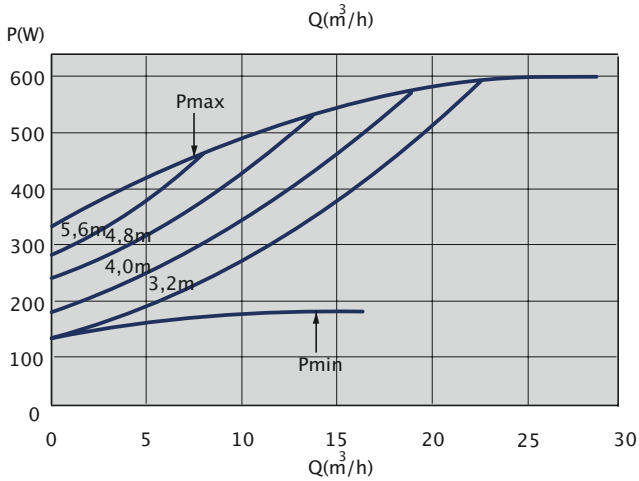

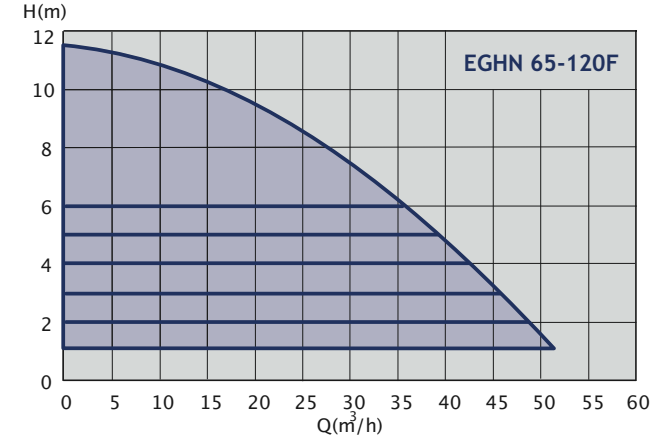

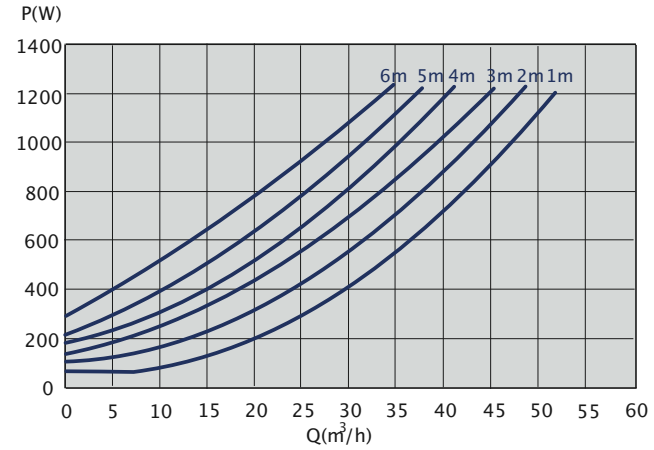

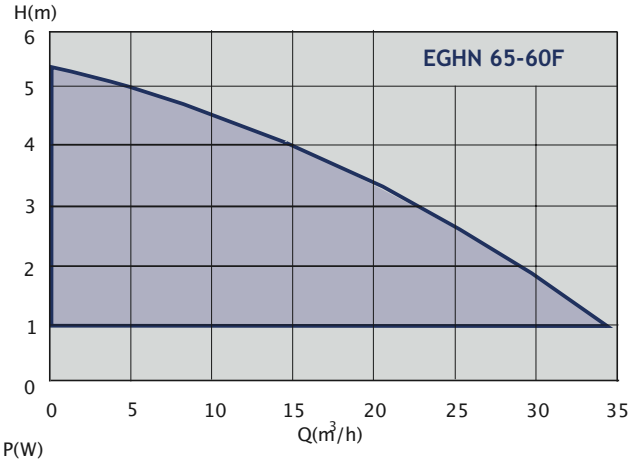

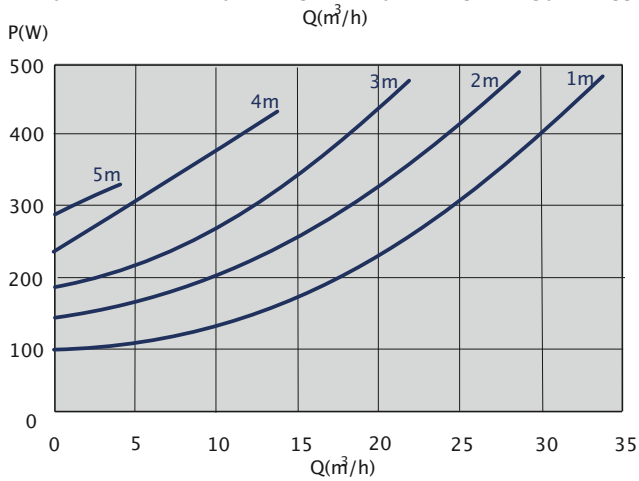

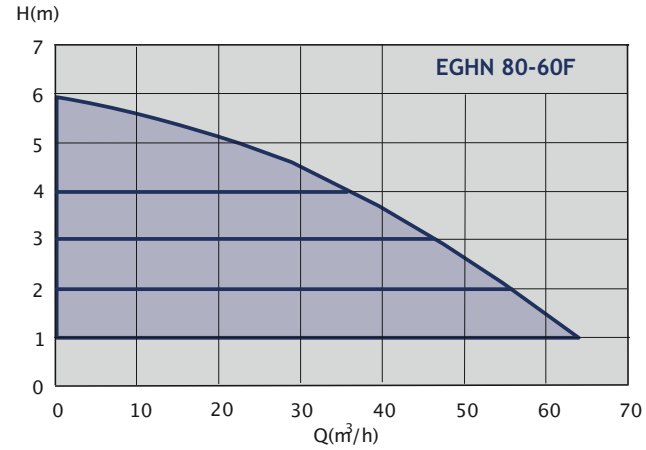
EGHN 80-60F
H(m)
Q(m3/h)

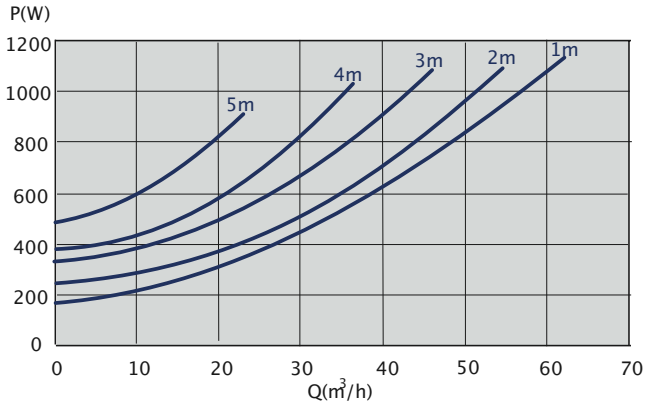
P(W)
5m
4m
3m
2m
1m
Q(m3/h)

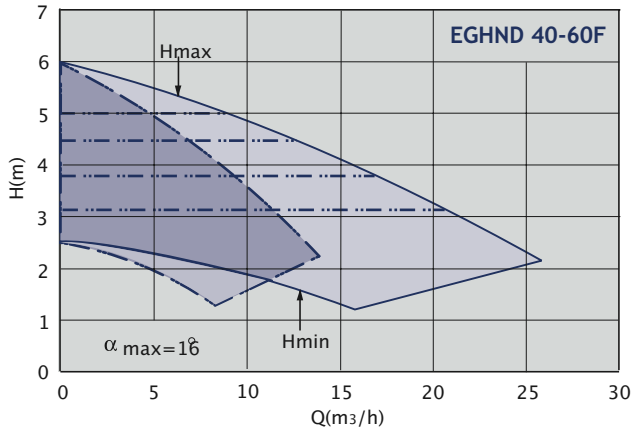
EGHND 40-60F
Hmax
Hmin
α max=16°
H(m)
Q(m3/h)

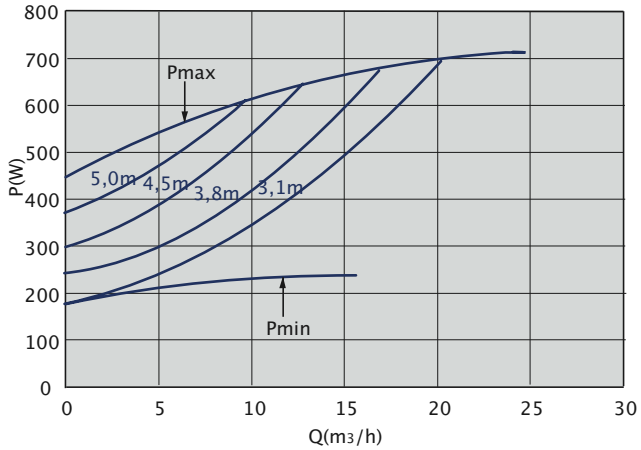
Pmax
5,0m
4,5m
3,8m
3,1m
Pmin
P(W)
Q(m3/h)

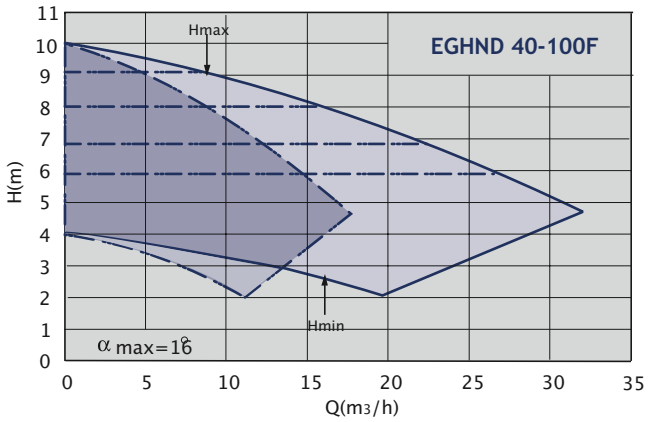
EGHND 40-100F
Hmax
Hmin
α max=16°
H(m)
Q(m3/h)

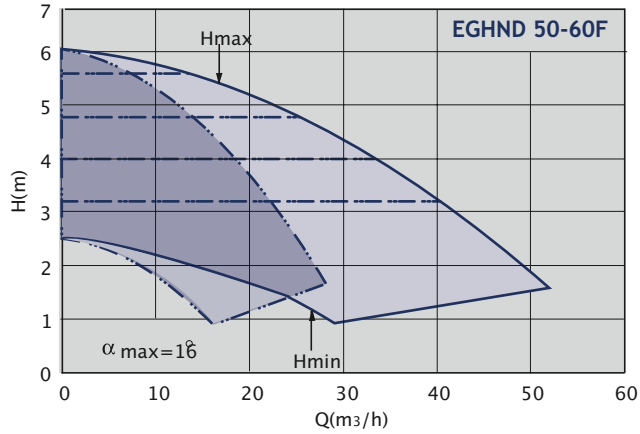
EGHND 50-60F
Hmax
Hmin
α max=16°
H(m)
Q(m3/h)

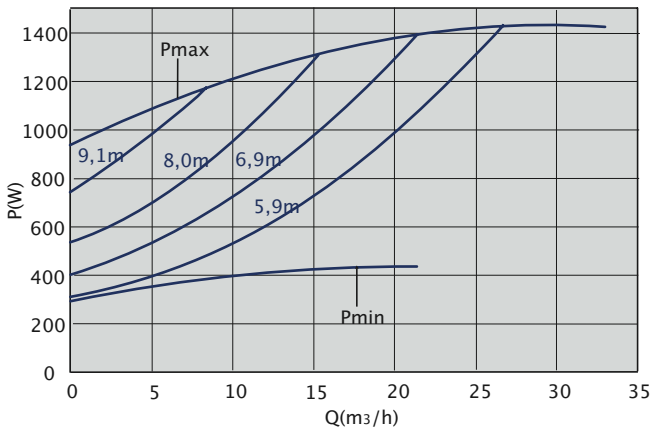
Pmax
9,1m
8,0m
6,9m
5,9m
Pmin
P(W)
Q(m3/h)

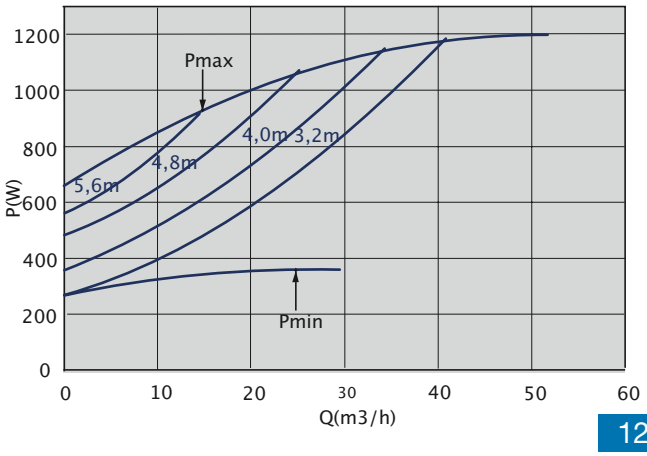
Pmax
5,6m
4,8m
4,0m
3,2m
Pmin
P(W)
Q(m3/h)

EGHN/EGHND/EGHN-L/EGHND-L

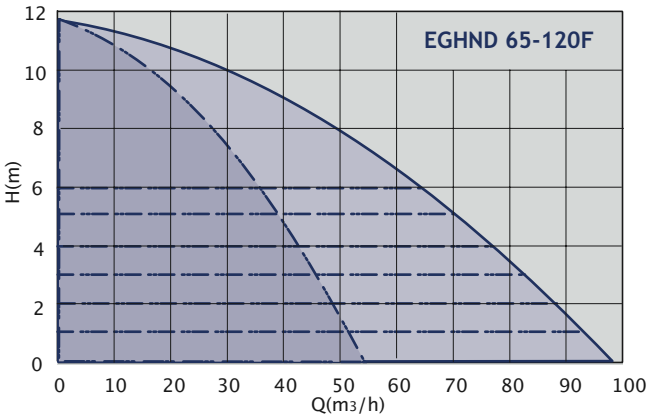

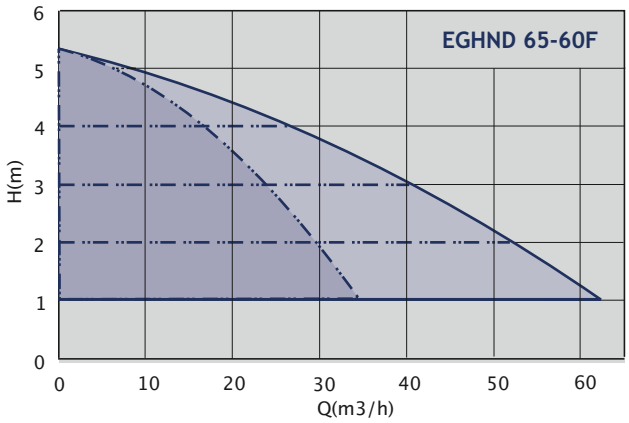

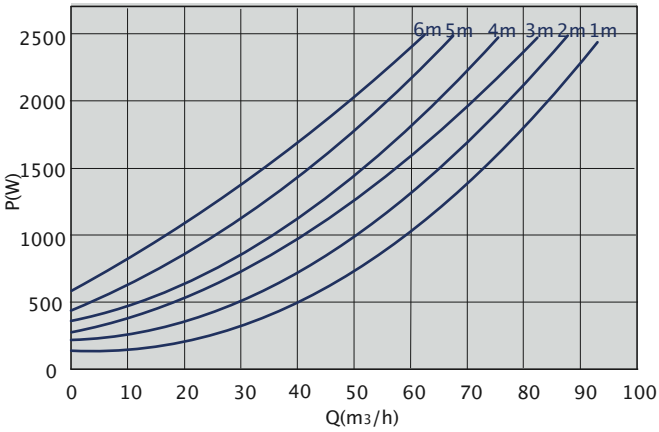

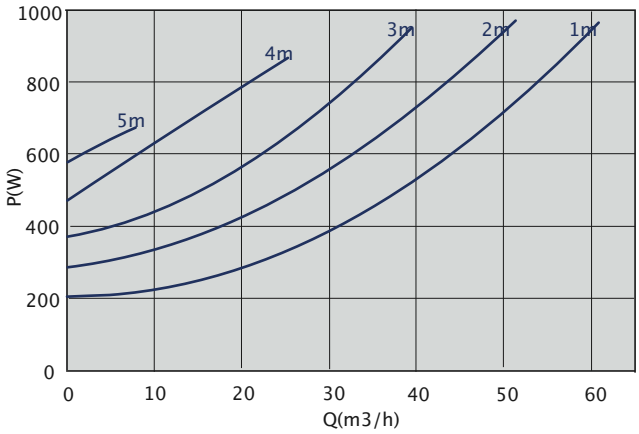

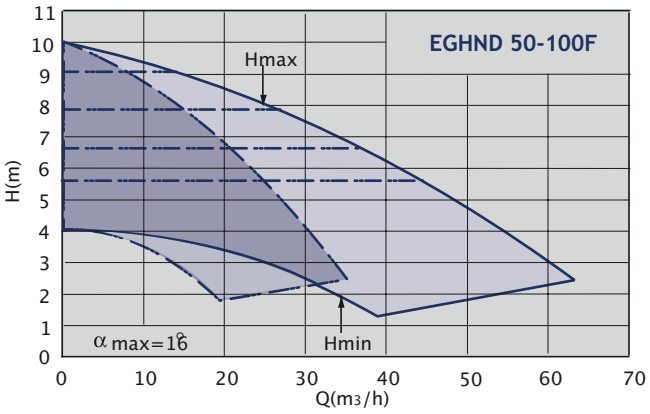

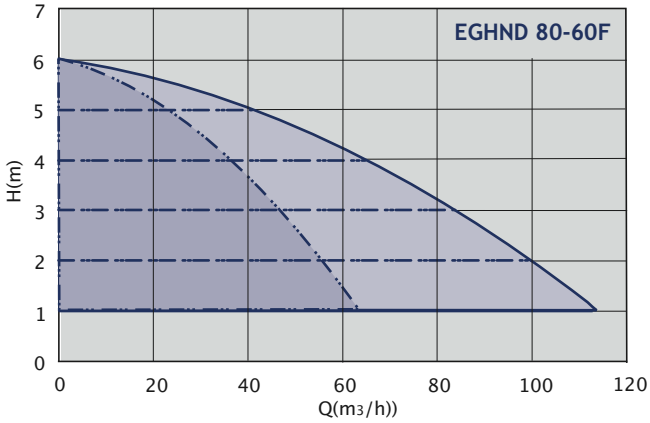

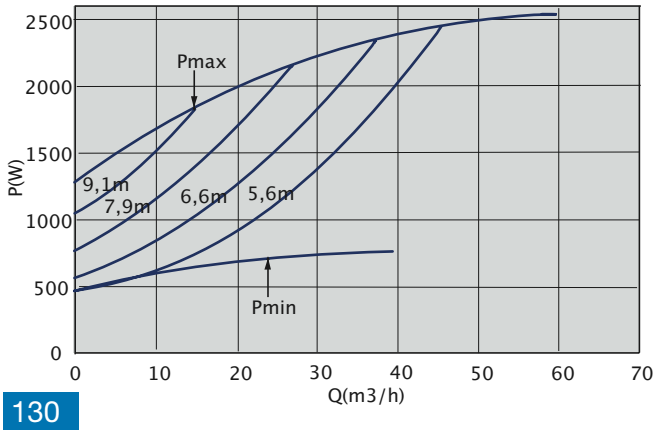

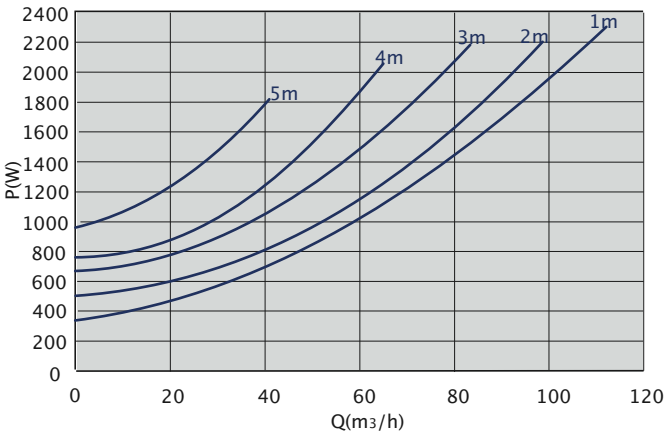

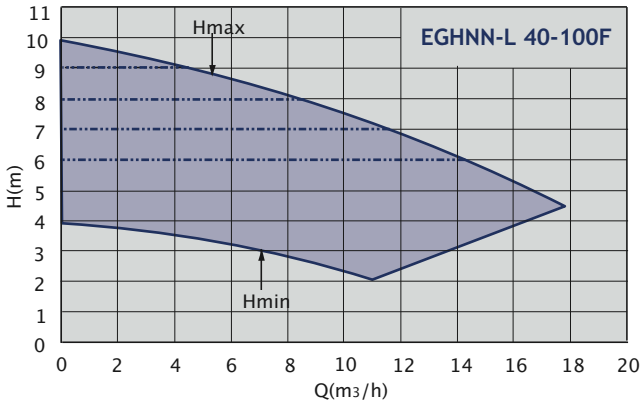
EGHNN-L 40-100F
Hmax
Hmin
H(m)
Q(m3/h)

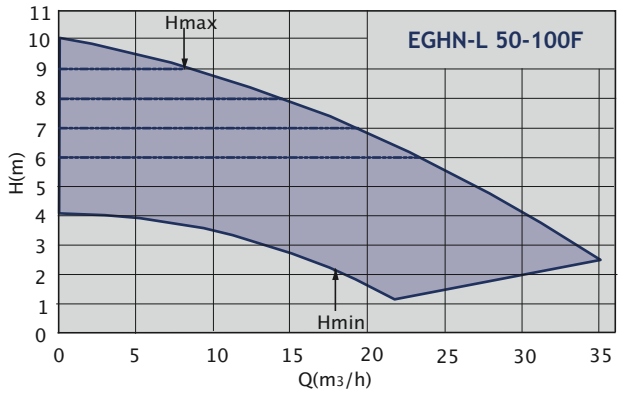
EGHN-L 50-100F
Hmax
Hmin
H(m)
Q(m3/h)

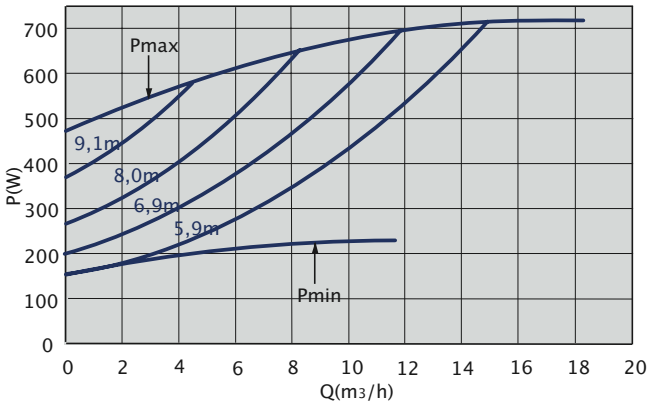
Pmax
9,1m
8,0m
6,9m
5,9m
Pmin
P(W)
Q(m3/h)

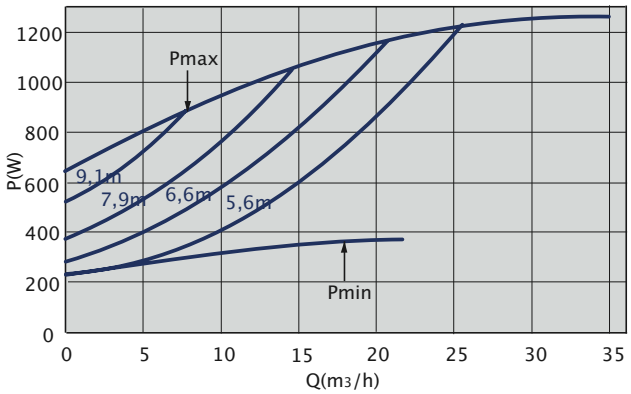
Pmax
9,1m
7,9m
6,6m
5,6m
Pmin
P(W)
Q(m3/h)

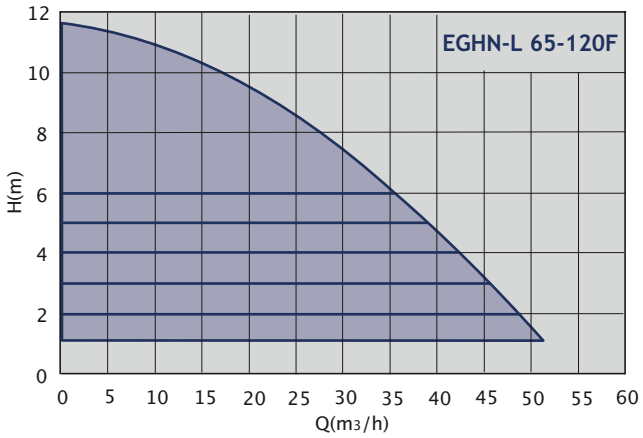
EGHN-L 65-120F
H(m)
Q(m3/h)

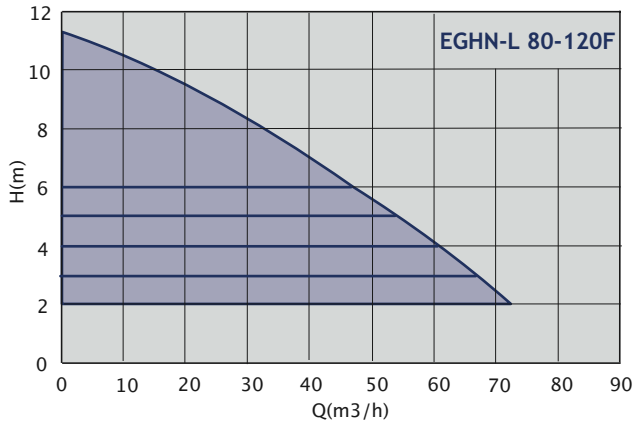
EGHN-L 80-120F
H(m)
Q(m3/h)

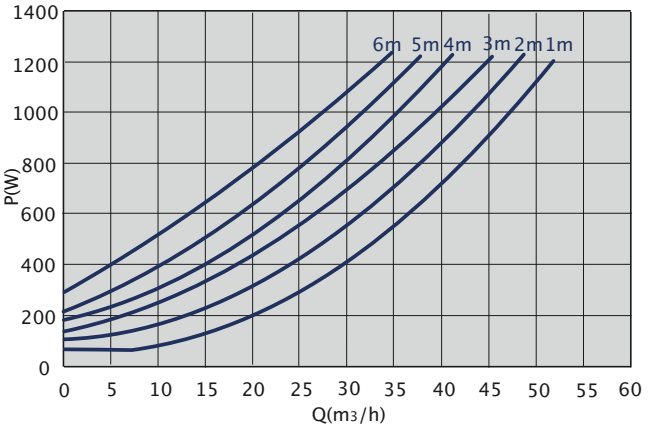
6m 5m 4m 3m 2m 1m
P(W)
Q(m3/h)

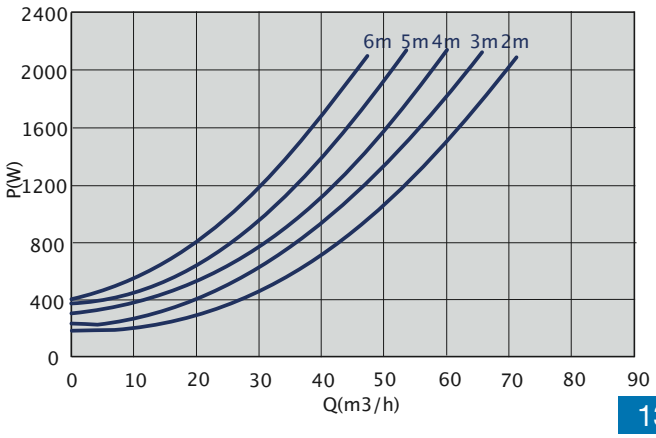
6m 5m 4m 3m 2m
P(W)
Q(m3/h)

EGHN/EGHND/EGHN-L/EGHND-L

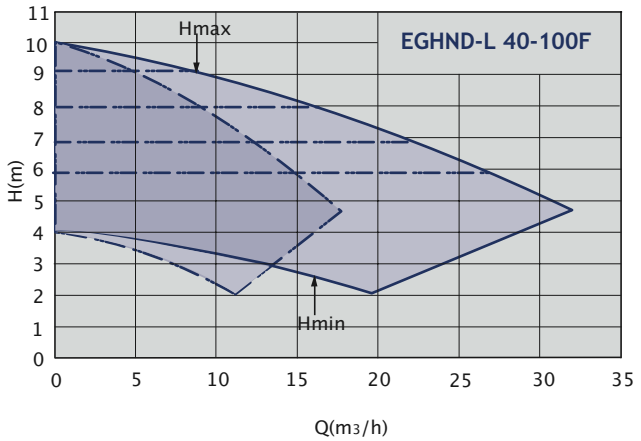

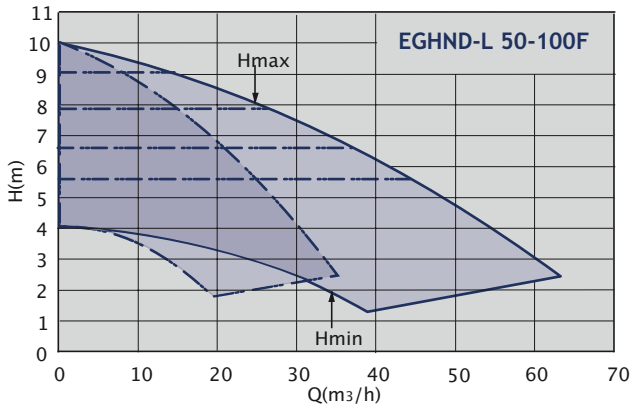

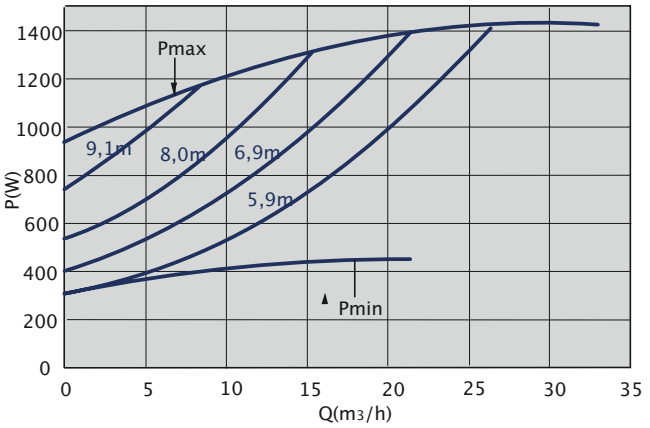

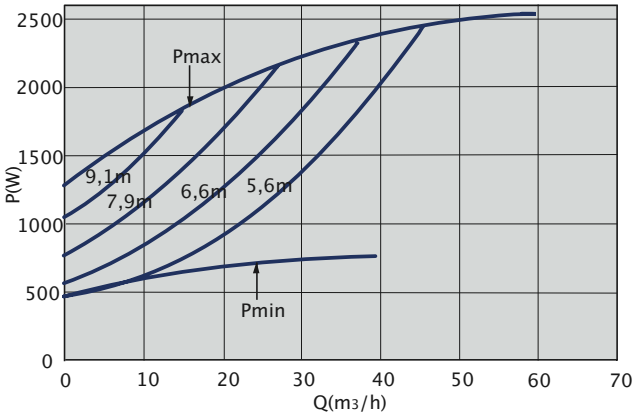

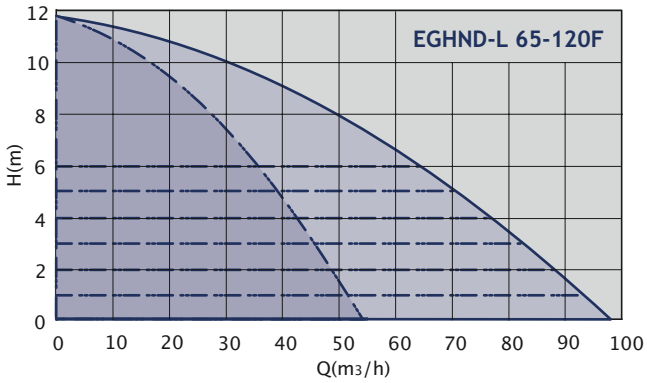

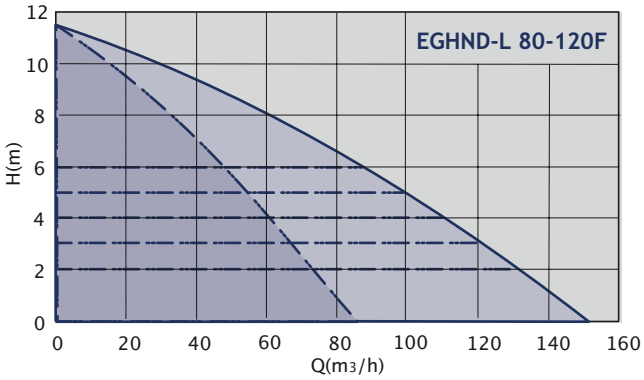

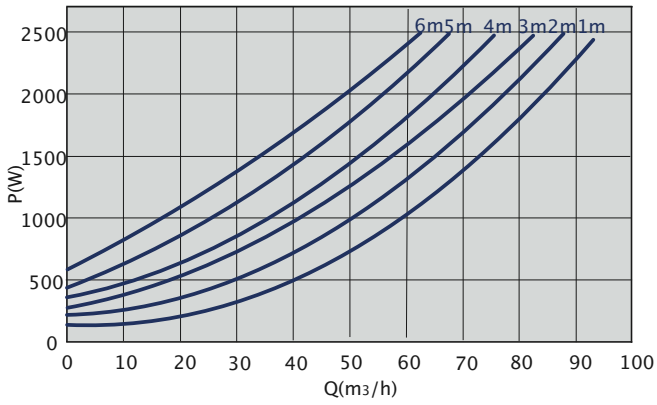

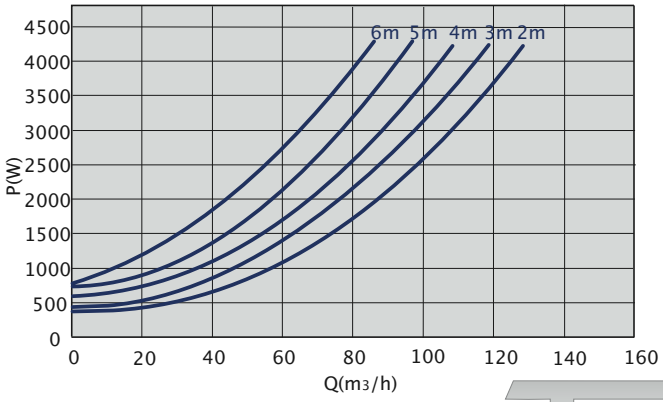

	modello/model	interasse lenght L (mm)	DN	b1	b2	b3	b4	l	h	h1	a	R	D1	D2	D3	D4	D5	Fori no. holes
DRW 1	EGHN 40-100F	250	40	200	92	148		247	250		65	1/4″	40	80	100/110	150	14/19	4
	EGHN 40-60F	250	40	200	92	148		247	250		65	1/4″	40	80	100/110	150	14/19	4
	EGHN 50-100F	280	50	205	123	148		304	280		70	1/4″	50	102	110/125	165	14/19	4
	EGHN 50-60F	280	50	205	123	148		304	280		70	1/4″	50	102	110/125	165	14/19	4
	EGHN 65-120F	340	65	205	123	148		304	340		80	1/4″	65	122	130/145	185	14/19	4
	EGHN 65-60F	340	65	205	123	148		304	340		80	1/4″	65	122	130/145	185	14/19	4
	EGHN 80-60F	380	80	205	128	148		304	380		100	1/4″	80	158	170	220	19	4
DRW 2	EGHN D 40-100F	250	40	200	92		417	247	250	110	65	1/4″	40	80	100/110	150	14/19	4
	EGHN D 40-60F	250	40	200	92		417	247	250	110	65	1/4″	40	80	100/110	150	14/19	4
	EGHN D 50-100F	280	50	205	123		457	304	280	121	70	1/4″	50	102	110/125	165	14/19	4
	EGHN D 50-60F	280	50	205	123		457	304	280	121	70	1/4″	50	102	110/125	165	14/19	4
	EGHN D 65-120F	340	65	205	123		501	304	340	141	80	1/4″	65	122	130/145	185	14/19	4
	EGHN D 65-60F	340	65	205	123		501	304	340	141	80	1/4″	65	122	130/145	185	14/19	4
	EGHN D 80-60F	380	80	205	128		506	304	380	146	100	1/4″	80	158	170	220	19	4
DRW 3	EGHN-L 40-100F	250	40	200	92	148		247	250		65	1/4″	40	80	100/110	150	14/19	4
	EGHN-L 50-100F	280	50	205	123	148		304	280		70	1/4″	50	102	110/125	165	14/19	4
	EGHN-L 65-120F	340	65	205	123	148		304	340		80	1/4″	65	122	130/145	185	14/19	4
	EGHN-L 80-120F	380	80	205	128	148		304	380		100	1/4″	80	158	170	220	19	4
DRW 4	EGHN D-L 40-100F	250	40	200	92	148	417	247	250	110	65	1/4″	40	80	100/110	150	14/19	4
	EGHN D-L 50-100F	280	50	205	123	148	457	304	280	121	70	1/4″	50	102	110/125	165	14/19	4
	EGHN D-L 65-120F	340	65	205	123	148	501	304	340	141	80	1/4″	65	122	130/145	185	14/19	4
	EGHN D-L 80-120F	380	80	205	128	148	506	304	380	146	100	1/4″	80	158	170	220	19	4

DRW 1

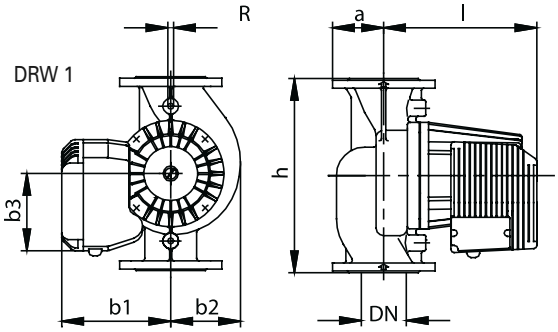

DRW 2

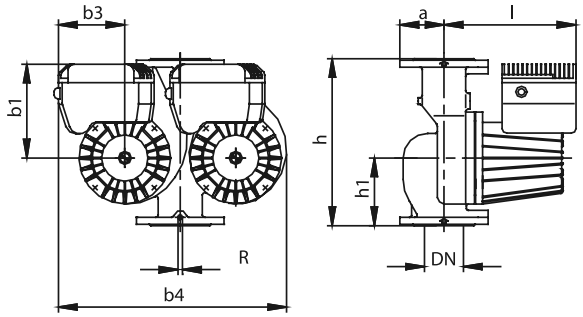

DRW 3

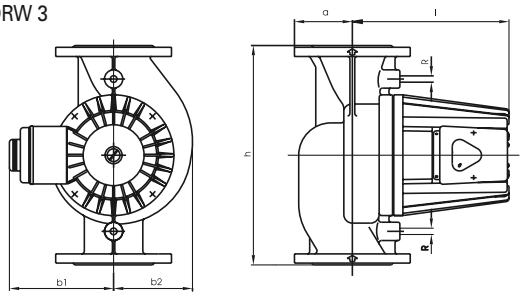

DRW 4

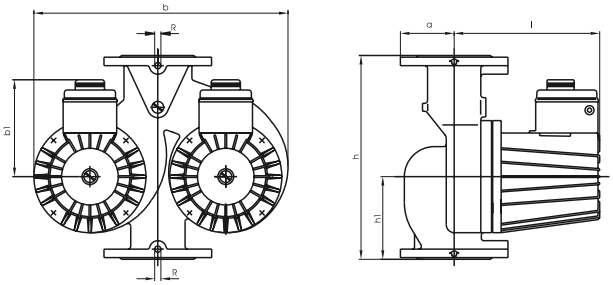

NMT/NMTD

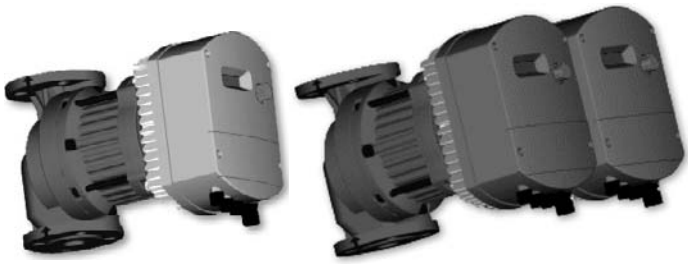

NMT SINGOLA / ***SINGLE PUMP*** **NMT GEMELLARE** / ***TWIN PUMP***

GENERALITA' / *FEATURES*

Pompe centrifughe in esecuzione singola o gemellare, monostadio, con girante in acciaio inox direttamente accoppiata al motore del tipo a magneti permanenti, a rotore bagnato, con canotto separatore interno in acciaio inox. Bocche flangiate in linea con controflange di raccordo, adatte per la circolazione di acqua calda e fredda e miscele acqua/glicole negli impianti di condizionamento. Provviste di attacco filettato per manometro. **Motore a magneti permanenti.** La pompa NMT differisce dalle concorrenti perché comandata da un motore a magneti permanenti con regolazione automatica della velocità. Questo tipo di motore crea una rotazione magnetica utilizzando una quantità di energia che risulta essere del 60% inferiore a quella necessaria ad un motore tradizionale della stessa potenza, per fare lo stesso lavoro. La pompa NMT si adatta quindi alle richieste idrauliche dell'impianto senza far uso di convertitori di frequenza e con notevole risparmio di energia. Un display LCD visualizza le infinite possibilità di programmazione della macchina che può essere anche comandata e controllata a distanza, con appropriato software. (Opzione di LonWorks network e la connessione BLUETOOTH wireless).

Centrifugal pumps, single or twin version, single-stage with stainless steel impeller directly coupled to the permanent magnets drive motor, wet rotor type, with dividing insert of non-magnetic alloyed steel. In-line flanged bores with counter flanges, suitable for the circulation of hot and cold water and water/glycol mixtures into heating plants. Fitted with threaded connection for pressure gauge. ***Permanent magnets drive motor.*** *The NMT pump differs from other pumps in that an electronic self-regulating motor with permanent magnets drives it. These magnets create a rotational magnetic field where 60% less electrical energy is used for the same amount of work. The NMT pump optimally adapts to the hydraulic requirements of a system without a frequency converter, saves energy compared to the other pumps of same size. An LCD screen with menu control makes the pump user-friendly and enables remote control via LanWorks network connection and BLUETOOTH wireless connection.*

MATERIALI / *MATERIALS*

- Corpo pompa: ghisa grigia G25
- Albero: acciaio inox
- Girante: acciaio inox
- Cuscinetti: grafite lubrificata dal liquido pompato
- Canotto separatore interno: acciaio inox

- *Pump casing: grey cast-iron G25*
- *Shaft: stainless steel*
- *Impeller: stainless steel*
- *Bearings: graphite lubricated by the pumped liquid*
- *Inner dividing insert: non-magnetic alloyed steel*

MOTORE / *MOTOR*

- Asincrono monofase con condensatore incorporato
- A rotore bagnato con canotto separatore interno
- Isolamento in classe F, IP44
- Tensione di alimentazione: 1ph 230V-50Hz

- *Asynchronous single-phase with built-in capacitor*
- *Wet rotor type with inner diving insert*
- *Class F insulation, IP44*
- *Single-phase 230V-50Hz*

LIMITI DI IMPIEGO / *OPERATING CONDITIONS*

- Acqua corrente normale, pura riscaldata (conformemente alla norma VDI 2035 che determina la durezza ed il Ph dell'acqua), senza additivi aggressivi od esplosivi, senza aggiunta di oli minerali o di particelle solide fibrose
- Valore viscosità cinematica fino a 10cSt (mm^2/s)
- Temperatura di esercizio -10°C/ + 110°C
- Pressione massima di esercizio: 12 bar
- Installazione con albero motore in posizione orizzontale, verticale od obliqua

- *Fresh water, heated (according to VDI 2035 rule classifying the water hardness and ph), devoid of aggressive or explosive additives, mineral oils or solid fibrous particles*
- *Cinematic viscosity value up to 10 cSt (mm^2/s)*
- *Working temperature -10°C/+110°C*
- *Maximum Working pressure: 12 bar*
- *Installation with motor shaft in horizontal vertical or slanting position*

pompe di circolazione con motore a magneti permanenti
circulating pumps with permanent magnets drive motor

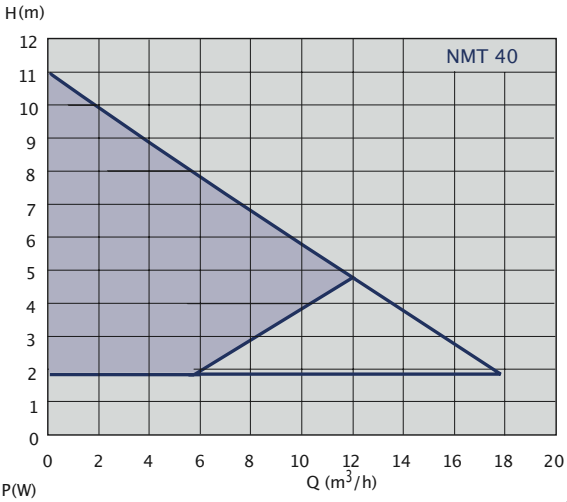

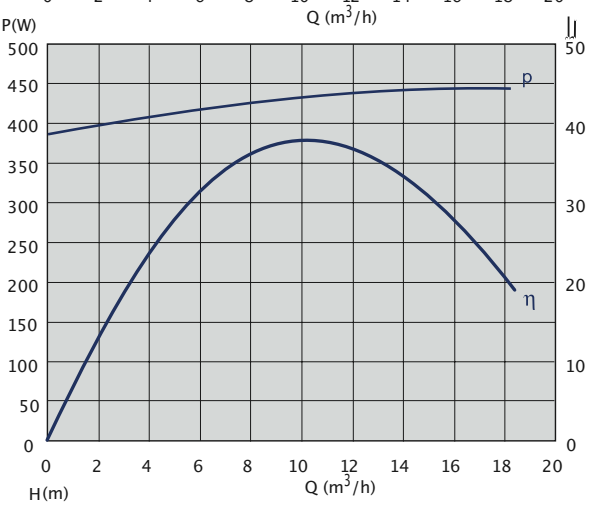

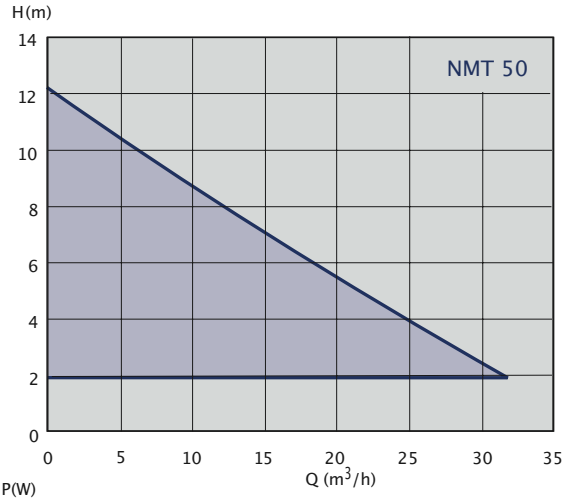

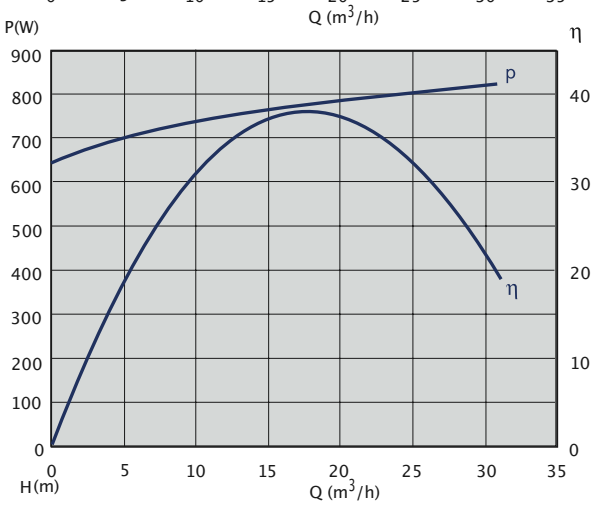

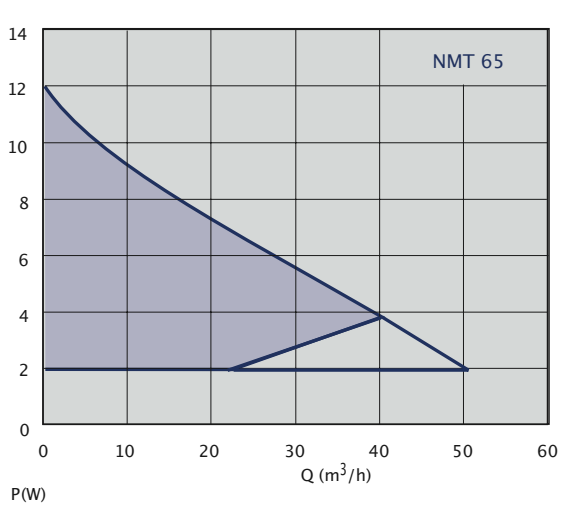

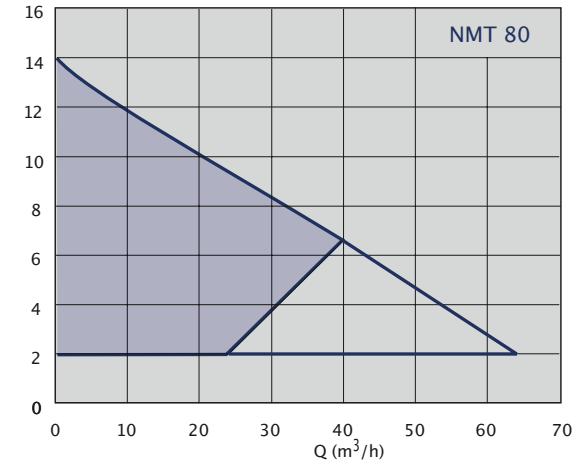

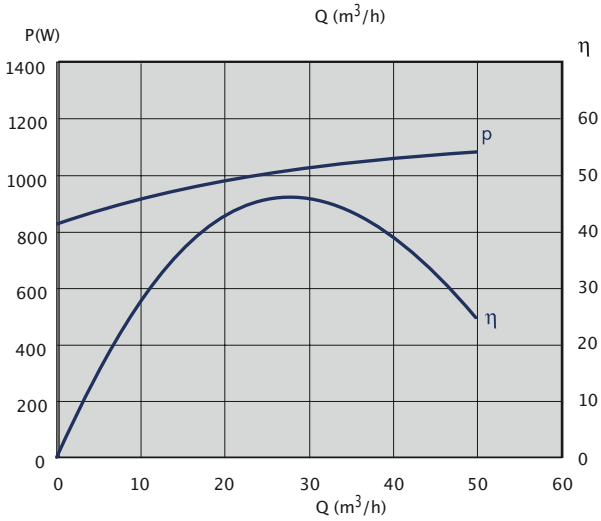

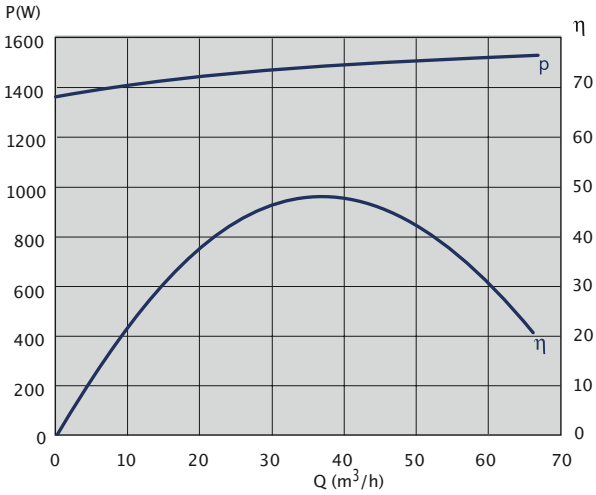

NMT/NMTD

DIMENSIONI / *DIMENSIONS*																	
Tipo Pompa *Pump Type*	lunghezza lenght	DN	b1	b2	b3	b4	1	h	h1	a	R	DdN	DN	DN DN	DN	DN	fori no holes
NMT 40	250	40	198				345	250		65		40	80	100/110	150	14/19	4
NMT 50	280	40	198				379	280		70		50	90	110/125	165	14/19	4
NMT 65	340	50	198				379	340		80		65	110	130/145	185	14/19	4
NMT 80 PN 6	360	50	198				413	360		100		80	128	150	200	19	4
NMT 80 PN 10	360	65	198				413	360		100		80	128	160	200	19	8
NMTD 40	250	65	198			403	345	250	110	65		40	80	100/110	150	14/19	4
NMTD 50	280	80	198			403	379	280	121	70		50	90	110/125	165	14/19	4
NMTD 65	340	80	198			452	379	340	141	80		65	110	130/145	185	14/19	4
NMTD 80 PN 6	360	40	198			462	413	360	146	100		80	128	150	200	19	4
NMTD 80 PN 10	360	40	198			462	413	360	146	100		80	128	160	200	19	8

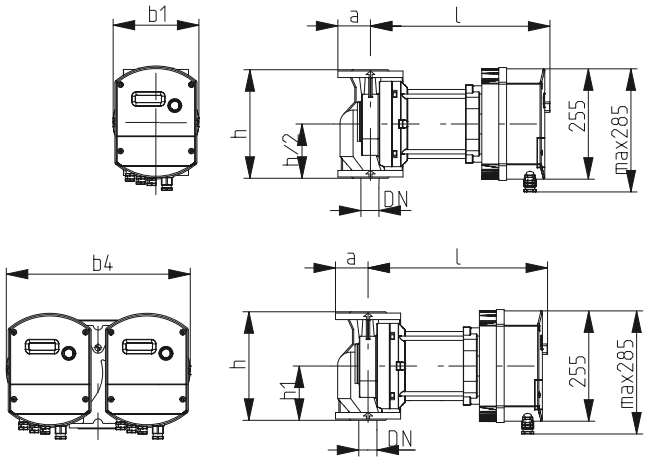

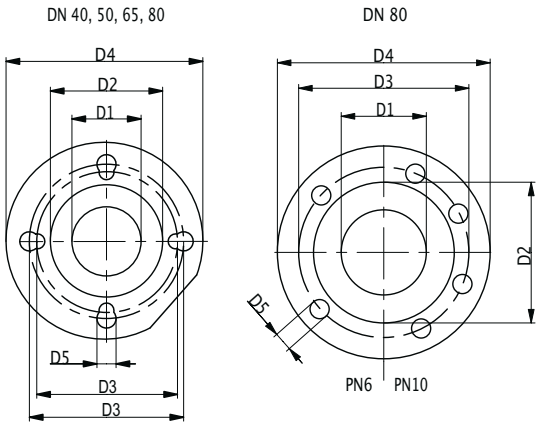

GRUPPO ANTINCENDIO

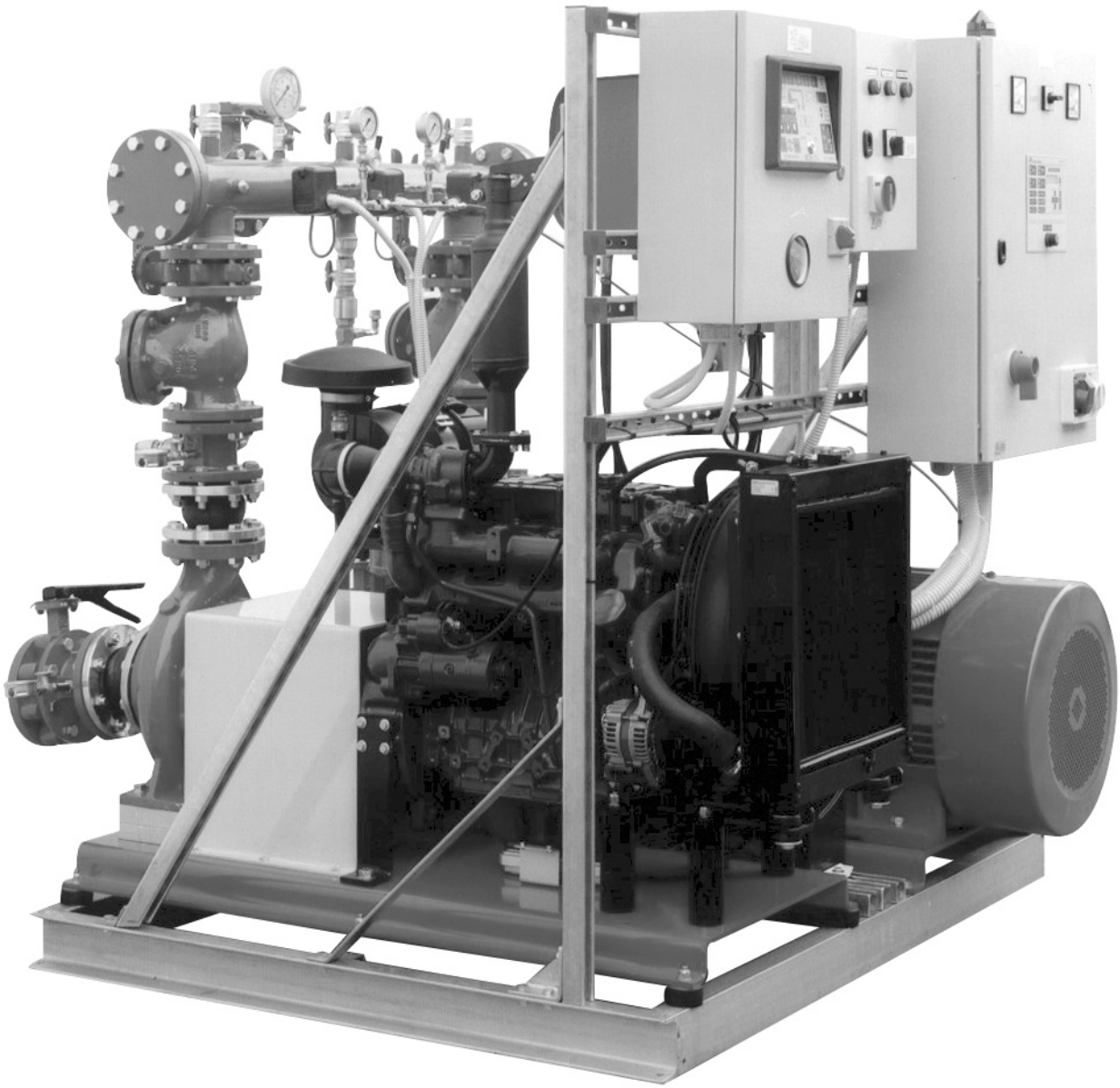

GRUPPO ANTINCENDIO CON MOTOPOMPA / *FIRE FIGHTING GROUP WITH DIESEL ENGINE DRIVEN PUMP*

altri dati disponibili sul catalogo gruppi di pressurizzazione e antincendio */ technical data available on the boosterpump set and fire figting group catalogue*

DROP/S - DROP VOX/S

GENERALITA' / *FEATURES*

Elettropompe sommergibili a girante aperta, DROP/S e a girante arretrata tipo vortex, DROP VOX/S, realizzate in tecnopolimero. La serie DROP/S è concepita per la movimentazione di acque chiare e leggermente sporche, con griglia di aspirazione dotata di filtro che consente passaggi di corpi solidi fino a 10 mm. La serie DROP VOX/S è ideata per la movimentazione di acque sporche anche con presenza di materiali solidi. Il passaggio libero è di 35 mm. Prevalenze fino a 9 metri. Portate fino a 200 litri/minuto (=12,0 m^3/h). Le elettropompe serie 'S' sono prodotte in Estremo Oriente su progetto italiano di EDP International. Queste elettropompe rispettano la Direttiva Macchine e sono collaudate in Italia.

Open impeller submersible pumps (DROP/S) and vortex impeller submersible pumps (DROP VOX/S), made of techno polymer. The DROP/S pumps series' purpose is to lift clear or slightly dirty waters. The grid with filter on the suction allows a free passage of solid particles up to 10 mms. The DROP VOX/S pumps series' purpose is to lift dirty waters even containing solid materials of less than 35 mms size. Head: up to 9 m. Delivery: up to 200 l/min (12 m^3/h). The 'S' series electric pumps are manufactured in the Far East according to an Italian project made by EDP International. These electric pumps comply with the Machine Directives and are tested in Italy.

MATERIALI / *MATERIALS*

- Camicia e cassa motore in tecnopolimero
- Girante in noryl caricata con fibre di vetro
- Albero motore in AISI 304
- Tenuta meccanica in carbone ceramica
- Cavo elettrico di alimentazione in neoprene, della lunghezza di m.10 e provvisto di spina Schuco

- *Shell and motor case of techno polymer*
- *Impeller of fiber glass reinforced noryl*
- *Motor shaft of AISI 304*
- *Carbon-ceramic mechanical seal*
- *Feeding cable of neoprene, 10 m length with Schuko plug*

MOTORE / *MOTOR*

- Motore ad induzione a 2 poli, 50 Hz (n=2900 rpm), avvolgimento a secco
- Protezione IP 68, isolamento in classe F
- Alimentazione monofase 230 V con condensatore permanentemente inserito e protezione termoamperometrica incorporata

- *2 poles induction motor, 50 Hz (n=2900 rpm), dry winding*
- *IP 68 protection, Class F insulation*
- *Single-phase feeding with permanently connected capacitor and built-in thermo-ammeter protection*

LIMITI DI IMPIEGO / *OPERATING CONDITIONS*

- Temperatura del liquido pompato max 35°C
- Profondità di immersione max 5 m
- Passaggio solidi max 10 mm per DROP/S, max 35 mm per DROP VOX/S

- *Maximum temperature of pumped liquid 35°C*
- *Free passage: 10 mms for DROP/S - 35 mms for DROP VOX/S*
- *Maximum immersion depth 5 m*

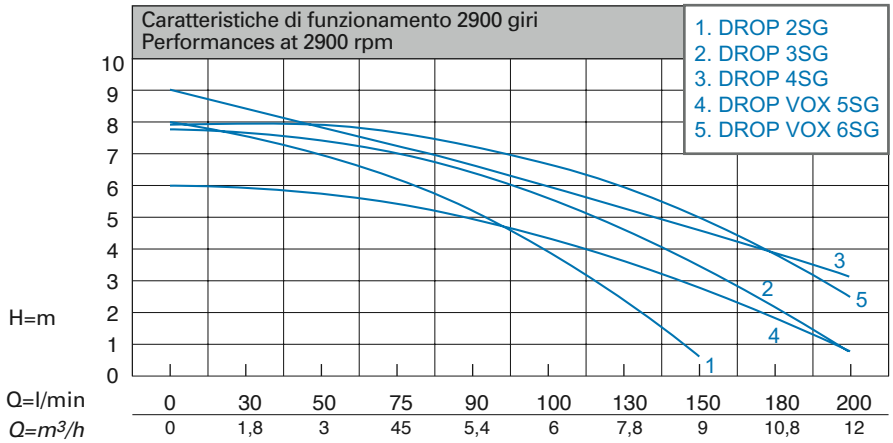

CARATTERISTICHE TECNICHE 2900 GIRI / *TECHNICAL PERFORMANCES AT 2900 RPM*

Elettropompe Electric pumps 230V - 50Hz monofase single-phase	HP P2	P1-A corrente assorbita absorbed current	Q=portata - *Capacity*									
			l/min 0	30	50	75	90	100	130	150	180	200
			m³/h 0	1,8	3,0	4,5	5,4	6	7,8	9	10,8	12
			Prevalenza manometrica totale in m. C.A. *total head in meters w.c.*									
DROP 2SG	0,25	1,8	8	7,5	6,8	6	5	4	2,4	0,5		
DROP 3SG	0,45	2,3	8	7,5	7,2	6,9	6,4	6	4,7	3,3	2	0,5
DROP 4SG	0,75	3,3	9	8,4	7,8	7,2	6,7	6	5	4,2	3,5	3
DROP VOX 5SG	0,60	2,3	6	5,8	5,6	5,4	5	4,3	3,3	2,3	1,4	0,5
DROP VOX 6SG	0,75	3,3	8	7,8	7,7	7,5	7,1	6,7	6	5,0	3,5	2

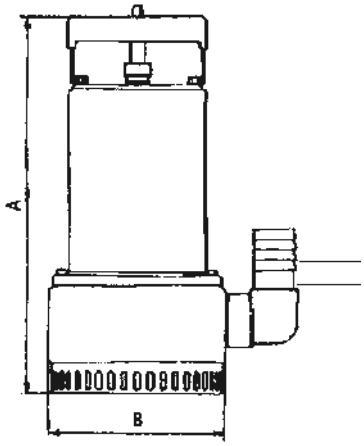

DIMENSIONI POMPA mm *PUMP'S DIMENSIONS mm*				PESO *WEIGHT*
	A	B	DNM	kg
DROP 2SG	300	160	1"1/4	4,65
DROP 3SG	300	160	1"1/4	5,50
DROP 4SG	315	160	1"1/2	6,10
DROP VOX 5SG	350	160	1"1/2	5,65
DROP VOX 6SG	350	160	1"1/2	6,60

serie/series

DP 40-60

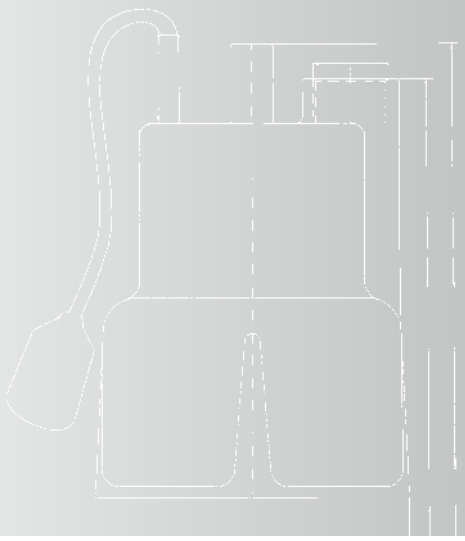

GENERALITA' / *FEATURES*

Elettropompe sommergibili a girante aperta realizzate in tecnoplimero, concepite per la movimentazione di acque chiare o leggermente sporche, con griglia di aspirazione dotata di filtro che consente passaggi di corpi solidi fino a mm 4. Portate fino a 7 m^3/h. Indicate per il sollevamento di acque meteoriche e di infiltrazione. Idonee per lo svuotamento di pozzetti di raccolta presenti in cantine ed autorimesse , di vasche, piscine e fontane.

Open impeller submersible pumps made of technopolymer, designed for clear or slightly dirty water, with suction grid with filter allowing a solid passage up to 4 mms. Capacity up to 7 m^3/h.They can be used even for the lifting of seepage and meteoritic waters.They are particularly suitable to empty drain well of cellars and garages, tanks, pools and fountains.

MATERIALI / *MATERIALS*

- Camicia, corpo pompa e girante in tecnopolimero
- Albero motore in acciaio
- Doppio anello di tenuta su boccola in ceramica
- Cavo elettrico di alimentazione in H07RNF

- Shell, casing and impeller of technopolymer
- Steel motor shaft
- Double lip seal on carbon bush
- Electric cable of H07RNF

MOTORE / *MOTOR*

- Motore ad induzione a 2 poli, 50 Hz (n= 2900 rpm) in bagno d'olio ecologico
- Protezione IP68
- Isolamento in classe F
- Alimentazione monofase 230V con condensatore permanentemente inserito e protezione termo amperometrica incorporata

- 2 poles induction motor, 50 Hz (n= 2900 rpm)
- IP68 protection
- Class F insulation
- 230V Single-phase feeding with built-in capacitor and thermo ammeter protection

LIMITI DI IMPIEGO / *OPERATING CONDITIONS*

- Temperatura del liquido pompato max 40°C
- Passaggio solidi max mm 4
- Profondità di immersione max 5 m

- Maximum temperature: 40°C
- Solids passage max 4 mms
- Max immersion depth 5 m

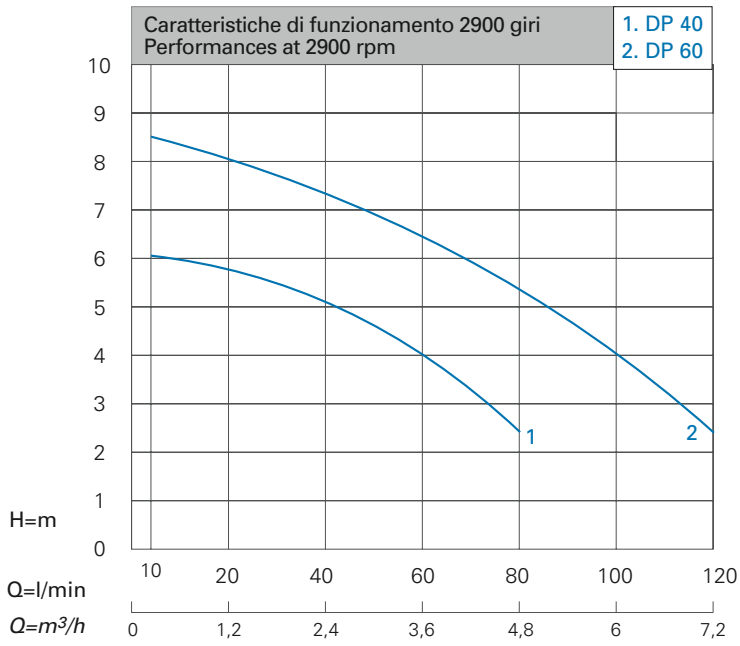

CARATTERISTICHE TECNICHE 2900 GIRI / *TECHNICAL PERFORMANCES AT 2900 RPM*

Modello Model		Hp	kW P1	A Corrente assorbita Absorbed current		l/min	Q=Portata - *Capacity*						
							0	20	40	60	80	100	120
						m³/h	0	1,2	2,4	3,6	4,8	6	7,2
Monofase Single-phase 230V 50Hz	Trifase Three-phase 230/400V 50Hz			1x230V	3x400V		Prevalenza manometrica totale in m. C.A. *total head in meters w.c.*						
DP 40G		0,26	0,2	1			6,1	5,7	5	4,2	2,5		
DP 40		0,26	0,2	1			6,1	5,7	5	4,2	2,5		
DP 60G		0,53	0,4	1,6			8,5	8,1	7,6	6,7	5	3,9	2,6
DP 60		0,53	0,4	1,6			8,5	8,1	7,6	6,7	5	3,9	2,6

Versione G con interruttore a galleggiante. Tutti i modelli sono dotati di 10 metri di cavo elettrico di alimentazione provvisto di spina Schuco. *G version = with float switch. All models are fitted with 10 m electric cable with Schuco plug.*

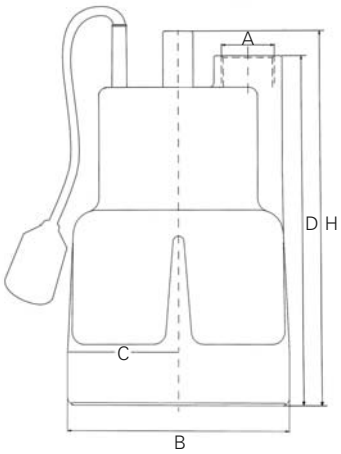

MODELLO POMPA *PUMP'S MODEL*	BOCCA MANDATA *OUTLET*	DIMENSIONI POMPA mm *PUMP'S DIMENSIONS mm*				PESO *WEIGHT*
	A	B	C	D	H	kg
DP 40	1"G	150	50	230	250	3,2
DP 60	1"G	150	50	230	250	4,2

serie/series

DP/DPV 80-100

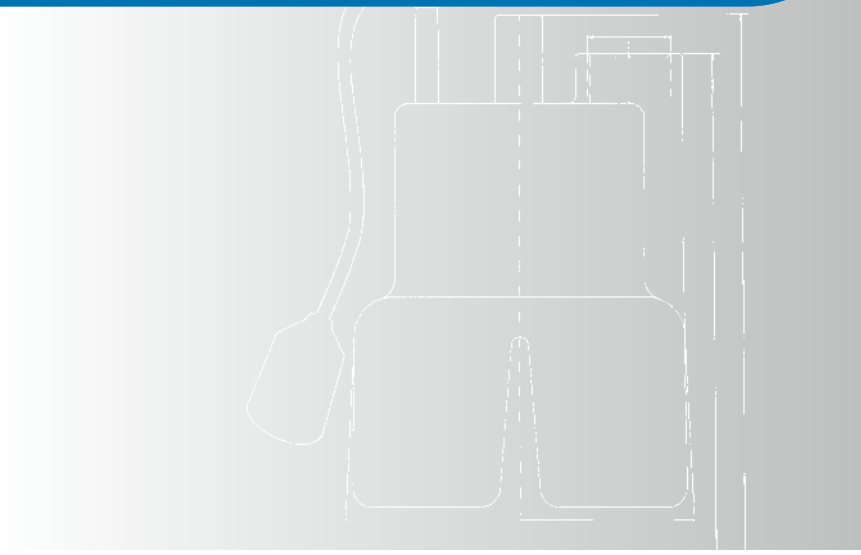

GENERALITA' / *FEATURES*

Elettropompe sommergibili a girante aperta realizzate in tecnoplimero, concepite per la movimentazione di acque chiare o leggermente sporche, con griglia di aspirazione dotata di filtro che consente passaggi di corpi solidi fino a mm 15. Portate fino a 15 m³/h. Indicate per il sollevamento di acque meteoriche e di infiltrazione. Idonee per lo svuotamento di pozzetti di raccolta presenti in cantine ed autorimesse , di vasche, piscine e fontane.

Open impeller submersible pumps made of technopolymer, designed for clear or slightly dirty water, with suction grid with filter allowing a solid passage up to 15 mms. Capacity up to 15 m³/h.They can be used even for the lifting of seepage and meteoritic waters. They are particularly suitable to empty drain well of cellars and garages, tanks, pools and fountains.

MATERIALI / *MATERIALS*

- Camicia, corpo pompa e girante in tecnopolimero
- Albero motore in acciaio
- Doppio anello di tenuta su boccola in ceramica
- Cavo elettrico di alimentazione in H07RNF

- Shell, casing and impeller of technopolymer
- Steel motor shaft
- Double lip seal on carbon bush
- Electric cable of H07RNF

MOTORE / *MOTOR*

- Motore ad induzione a 2 poli, 50 Hz (n= 2900 rpm)
- Protezione IP68
- Isolamento in casse F
- Alimentazione monofase 230V con condensatore permanentemente inserito e protezione termo amperometrica incorporata
- Alimentazione trifase 400V con protezione a cura dell'utente

- 2 poles induction motor, 50 Hz (n= 2900 rpm)
- IP68 protection
- Class F insulation
- 230V Single-phase feeding with built-in capacitor and thermo ammeter protection
- *400 V three-phase feeding with protection at user's care*

LIMITI DI IMPIEGO / *OPERATING CONDITIONS*

- Temperatura del liquido pompato max 40°C
- Passaggio solidi max mm 15
- Profondità di immersione max 5 m

- Maximum temperature: 40°C
- Solids passage max 15 mms (DP80-DP100 = 7mm)
- Max immersion depth 5 m (DP80-DP100 = 7mm)

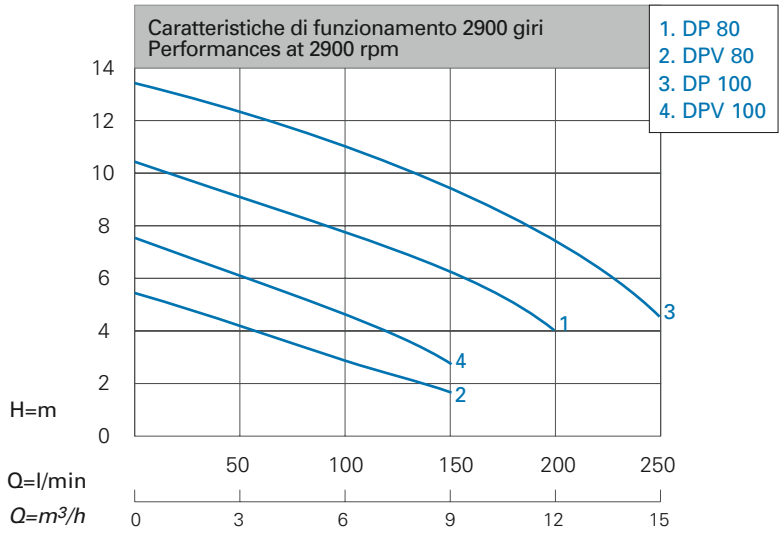

CARATTERISTICHE TECNICHE 2900 GIRI / *TECHNICAL PERFORMANCES AT 2900 RPM*

Modello Model		Hp	kW P1	A Corrente assorbita Absorbed current		l/min m³/h	Q=Portata - *Capacity*					
							0	50	100	150	200	250
							0	3	6	9	12	15
Monofase Single-phase 230V 50Hz	Trifase Three-phase 230/400V 50Hz			1x230V	3x400V		Prevalenza manometrica totale in m. C.A. *total head in meters w.c.*					
DP 80G		1,06	0,8	3,7			10,3	9,1	7,8	6,3	4	
DP 80	DP 80t	1,06	0,8	3,7	1,8		10,3	9,1	7,8	6,3	4	
DPV 80G		0,73	0,55	2,6			5,4	4,2	2,9	1,7		
DPV 80	DPV 80t	0,73	0,55	2,6	1,2		5,4	4,2	2,9	1,7		
DP 100G		1,39	1,050	5,1			13,3	12,2	10,9	9,3	7,3	4,5
DP 100	DP 100t	1,39	1,050	5,1	2,3		13,3	12,2	10,9	9,3	7,3	4,5
DPV 100G		1	0,75	3,8			7,4	5,8	4,7	2,7		
DPV 100	DPV 100t	1	0,75	3,8	2,7		7,4	5,8	4,7	2,7		

Versione G con interruttore a galleggiante. Tutti i modelli sono dotati di 10 metri di cavo elettrico di alimentazione provvisto di spina Schuco.
G version = with float switch. All models are fitted with 10 m electric cable with Schuco plug.

MODELLO POMPA *PUMP'S MODEL*	BOCCA MANDATA *OUTLET*	DIMENSIONI POMPA mm *PUMP'S DIMENSIONS mm*				PESO *WEIGHT*
	A	B	C	D	H	kg
DP 80	1"1/4 G	176	55,5	276	296	8,5
DPV 80	1"1/4 G	176	55,5	310	331	8,5
DP 100	1"1/4 G	176	55,5	276	296	10
DPV 100	1"1/4 G	176	55,5	310	331	10

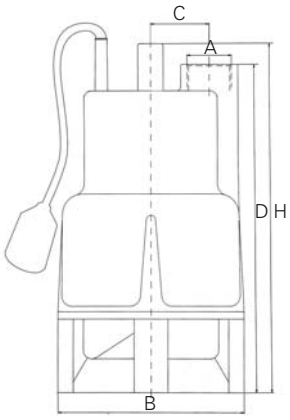

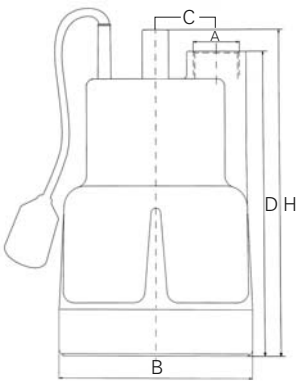

JOLLY 1

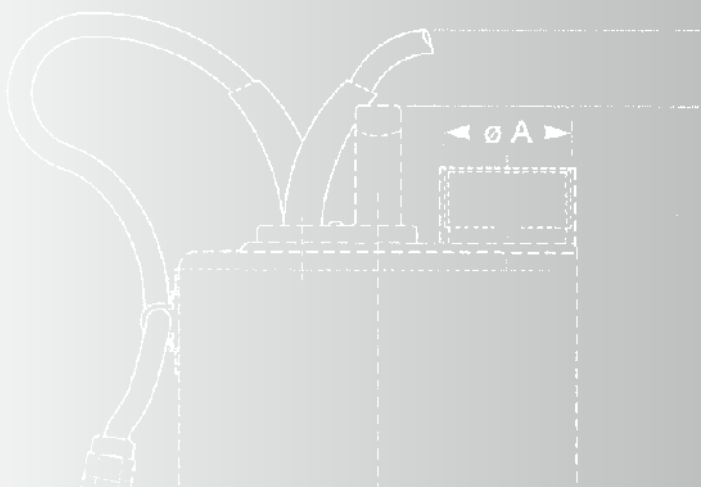

GENERALITA' / *FEATURES*

Jolly 1 è una elettropompa sommergibile a girante aperta, concepita per la movimentazione di acque chiare o leggermente sporche. E' idonea per il sollevamento di acque meteoriche o di infiltrazione e per lo svuotamento di pozzetti di raccolta presenti in cantine ed autorimesse , di vasche, piscine e fontane.

Jolly 1 is an open impeller submersible pump, designed for clear and slightly dirty waters. It can be used even for the lifting of seepage and meteoritic waters. It is particularly suitable to empty drain well of cellars and garages, tanks, pools and fountains.

MATERIALI / *MATERIALS*

- Calotta Superiore in Noryl
- Camicia e cassa motore in acciaio inox Aisi 304
- Girante in acciaio Inox Aisi 304
- Diffusore in Noryl
- Griglia di aspirazione in Noryl
- Doppio anello di tenuta
- Cavo di alimentazione in H05RNF
- Albero in acciaio Aisi 416

- *Upper cover of Noryl*
- *Shell and motor case of AISI 304 stainless steel*
- *Impeller of stainless steel AISI 304*
- *Noryl diffuser*
- *Noryl suction grid*
- *Double lip seal*
- *Electric cable of H05RNF*
- *AISI 416 steel shaft*

MOTORE / *MOTOR*

- Motore ad induzione a 2 poli, 50 Hz (n= 2900 rpm)
- Protezione IP68Isolamento in classe F
- Alimentazione monofase 230V con condensatore permanentemente inserito e protezione termo-amperometrica incorporata

- *2 poles induction motor, 50 Hz (n= 2900 rpm)*
- *IP68 protection*
- *Class F insulation*
- *230V Single-phase feeding with built-in capacitor and thermo ammeter protection*

LIMITI DI IMPIEGO / *OPERATING CONDITIONS*

- Temperatura di esercizio max 40°C
- Profondità di immersione max 5 m
- Passaggio solidi max mm 3

- *Maximum temperature of pumped liquid 40°C*
- *Maximum immersion depth 5 m*
- *Solid passage of 3 mms maximum*

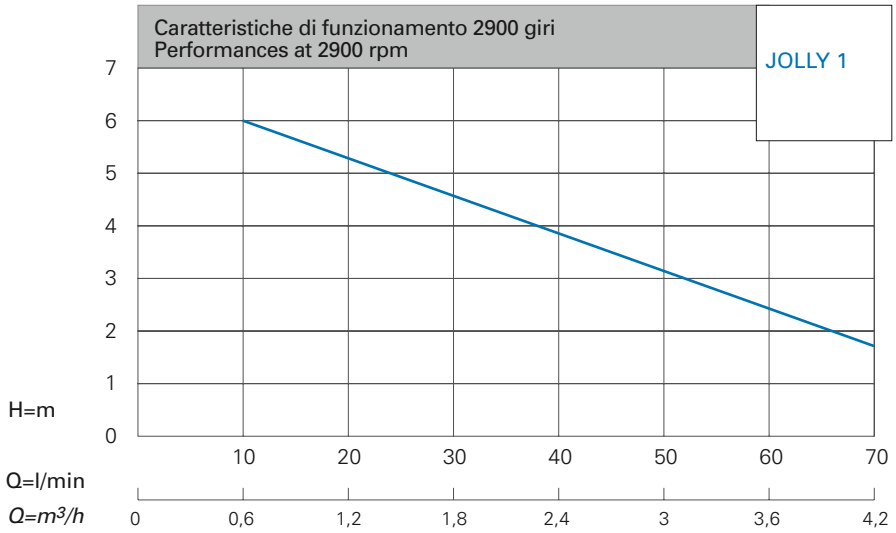

CARATTERISTICHE TECNICHE 2900 GIRI / *TECHNICAL PERFORMANCES AT 2900 RPM*

Modello Model		Hp	kW P1	A Corrente assorbita Absorbed current		l/min m³/h	Q=Portata - *Capacity*						
							10	20	30	40	50	60	70
							0,6	1,2	1,8	2,4	3,0	3,6	4,2
Monofase Single-phase 230V 50Hz	Trifase Three-phase 230/400V 50Hz			1x230V	3x400V		Prevalenza manometrica totale in m. C.A. *total head in meters w.c.*						
JOLLY 1		0,33	0,25	1,3			6	5,5	4,7	4	3,2	2,5	1,9

Versione standard con interruttore a galleggiante. Dotata di cavo elettrico di alimentazione della lunghezza di 5 metri provvisto di spina Schuco.
Standard version with float switch. Fitted with 5 m electric cable with Schuco plug.

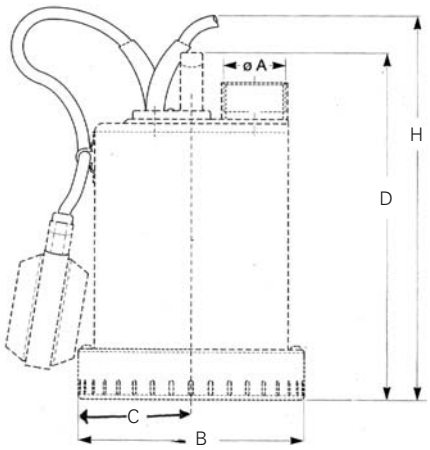

MODELLO POMPA *PUMP'S MODEL*	BOCCA MANDATA *OUTLET*	DIMENSIONI POMPA mm *PUMP'S DIMENSIONS mm*				PESO *WEIGHT*
	A	B	C	D	H	kg
JOLLY 1	1"G	150	75	191	230	4,5

JOLLY/S

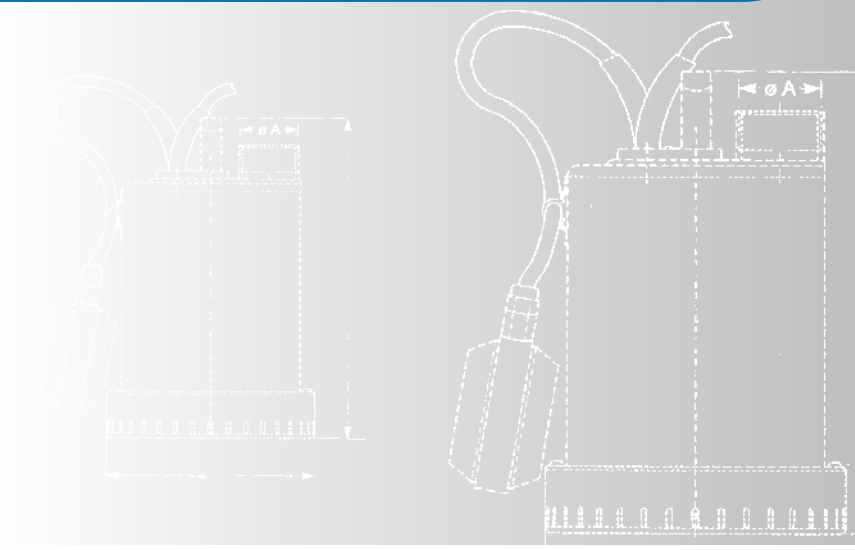

GENERALITA' / *FEATURES*

Elettropompe sommergibili a girante aperta, realizzate in acciaio inox AISI 304, concepite per la movimentazione di acque chiare o leggermente sporche, con griglia di aspirazione dotata di filtro che consente passaggi di corpi solidi fino a 10 mm. Prevalenze fino a 9 metri. Portate fino a 210 litri/minuto (=12,6 m³/h).
Le elettropompe serie 'S' sono prodotte in Estremo Oriente su progetto italiano di EDP International. Queste elettropompe rispettano la Direttiva Macchine e sono collaudate in Italia.

Open impeller submersible pumps made of stainless steel AISI 304, suitable to lift clear or slightly dirty waters. The grid with filter on the suction allows a free passage of solid particles up to 10 mms. Head: up to 9 m. Delivery: up to 210 l/min (12,6 m³/h). The 'S' series electric pumps are manufactured in the Far East according to an Italian project made by EDP International. These electric pumps comply with the Machine Directives and are tested in Italy.

MATERIALI / *MATERIALS*

- Camicia e cassa motore in acciaio inox AISI 304
- Girante in noryl caricata con fibre di vetro
- Albero motore in AISI 304
- Griglia di aspirazione in acciaio inox AISI 304
- Tenuta meccanica doppia: in carbone/ceramica lato girante ed a labbro lato motore
- Cavo elettrico di alimentazione in neoprene, della lunghezza di m.10 e provvisto di spina Schuco

- *Shell and motor case of stainless steel AISI 304*
- *Impeller of fiber glass reinforced noryl*
- *Motor shaft of AISI 304*
- *Suction grid of stainless steel AISI 304*
- *Double mechanical seal: carbon-ceramic on impeller side, lip seal on motor side*
- *Feeding cable of neoprene, 10 m length with Schuko plug*

MOTORE / *MOTOR*

- Motore ad induzione a 2 poli, 50 Hz (n=2900 rpm), avvolgimento a secco
- Protezione IP 68, isolamento in classe F
- Alimentazione monofase 230 V con condensatore permanentemente inserito e protezione termoamperometrica incorporata

- *2 poles induction motor, 50 Hz (n=2900 rpm), dry winding*
- *IP 68 protection, Class F insulation*
- *Single-phase feeding with permanently connected capacitor and built-in thermo-ammeter protection*

LIMITI DI IMPIEGO / *OPERATING CONDITIONS*

- Temperatura del liquido pompato max 40°C
- Profondità di immersione max 5 m
- Passaggio solidi max 5 mm

- *Temperature of pumped liquid up to 40°C*
- *Maximum immersion depth 5 m*
- *Free passage: up to 5 mms*

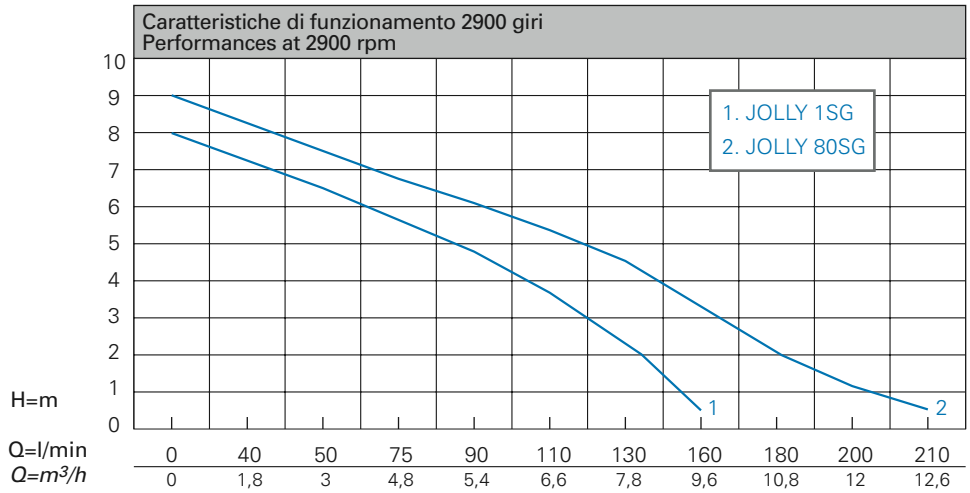

CARATTERISTICHE TECNICHE 2900 GIRI / *TECHNICAL PERFORMANCES AT 2900 RPM*

Elettropompe Electric pumps 230V - 50Hz monofase single-phase	HP P2	P1-A corrente assorbita absorbed current	Q=Portata - *Capacity*										
			l/min 0	40	50	75	90	110	130	160	180	200	210
			m³/h 0	1,8	3	4,5	5,4	6,6	7,8	9,6	10,8	12	12,6
			Prevalenza manometrica totale in m. C.A. *total head in meters w.c.*										
JOLLY 1SG	0,50	2,50	8,0	7,3	6,5	5,7	4,8	3,9	2,3	0,5			
JOLLY 80SG	0,80	3,46	9,0	8,3	7,5	6,8	6,2	5,4	4,5	3,2	2,0	1,2	0,5

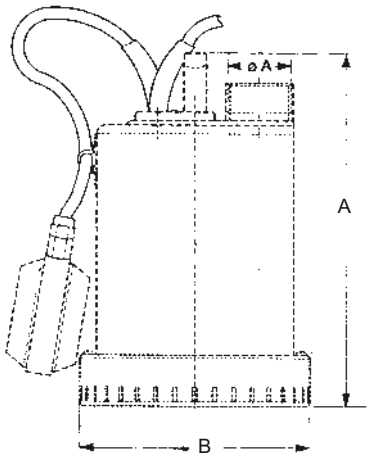

DIMENSIONI POMPA mm *PUMP'S DIMENSIONS mm*	A	B	DNM	PESO *WEIGHT*
	A	B	DNM	kg
JOLLY 1SG	275	150	1"1/4	5,70
JOLLY 80SG	300	150	1"1/4	6,50

JOLLY 50-100

GENERALITA' / *FEATURES*

Elettropompe sommergibili a girante aperta, concepite per la movimentazione di acque chiare o leggermente sporche, con griglia di aspirazione dotata di filtro che consente passaggi di corpi solidi fino a 5 mm. Portate fino a 18 m³/h. Indicate per il sollevamento di acque meteoriche, di infiltrazione e di scarico. Idonee per lo svuotamento di pozzetti di raccolta presenti in cantine ed autorimesse , di vasche, piscine e fontane.

Open impeller submersible pumps, designed for clear or slightly dirty water, with suction grid with filter allowing a solid passage up to 5 mm. Capacity up to 18 m³/h.They can be used even for the lifting of seepage and meteoritic waters. They are particularly suitable to empty drain well of cellars and garages, tanks, pools and fountains.

MATERIALI / *MATERIALS*

- Camicia e cassa motore in acciaio inox Aisi 304
- Girante in Noryl sui modelli Jolly50 e Jolly 60
- Girante in acciaio Aisi 304 sui modelli Jolly 80 e Jolly 100
- Diffusore in Noryl sui modelli Jolly 50 e Jolly 60
- Albero motore in acciaio Aisi 316
- Griglia di aspirazione in Aisi 304Noryl
- Tenuta meccanica in carburo di silicio chiusa in camera d'olio ed anello di tenuta
- Cavo elettrico di alimentazione in H07RNF

- *Shell and motor case of AISI 304 stainless steel*
- *Noryl impeller on models Jolly 50 and Jolly 60*
- *Impeller of AISI 304 stainless steel on models Jolly 80 and Jolly 100*
- *Diffuser of Noryl on models Jolly 50 and Jolly 60*
- *AISI 316 stainless steel motor shaft*
- *Aisi 304Noryl suction grid*
- *Silicon carbide mechanical seal closed in oil chamber and lip seal*
- *Electric cable of H07RNF*

MOTORE / *MOTOR*

- Motore ad induzione a 2 poli, 50 Hz (n= 2900 rpm) in bagno d'olio ecologico
- Protezione IP68Isolamento in classe F
- Alimentazione monofase 230V con condensatore permanentemente inserito e protezione termo-amperometrica incorporata
- Alimentazione trifase 400V con protezione a carico dell'utente

- *2 poles induction motor, 50 Hz (n= 2900 rpm) in ecological oil bath*
- *IP68 protection, Class F insulation*
- *230V Single-phase feeding with built-in capacitor and thermo ammeter protection*
- *400V Three-phase feeding with protection at user's care*

LIMITI DI IMPIEGO / *OPERATING CONDITIONS*

- Temperatura del liquido pompato max 40°C
- Profondità di immersione max. 5 m
- Passaggio solidi max mm 5

- *Maximum temperature of pumped liquid 40°C*
- *Solid passage of 5 mm maximum*
- *Maximum immersion depth 5 m*

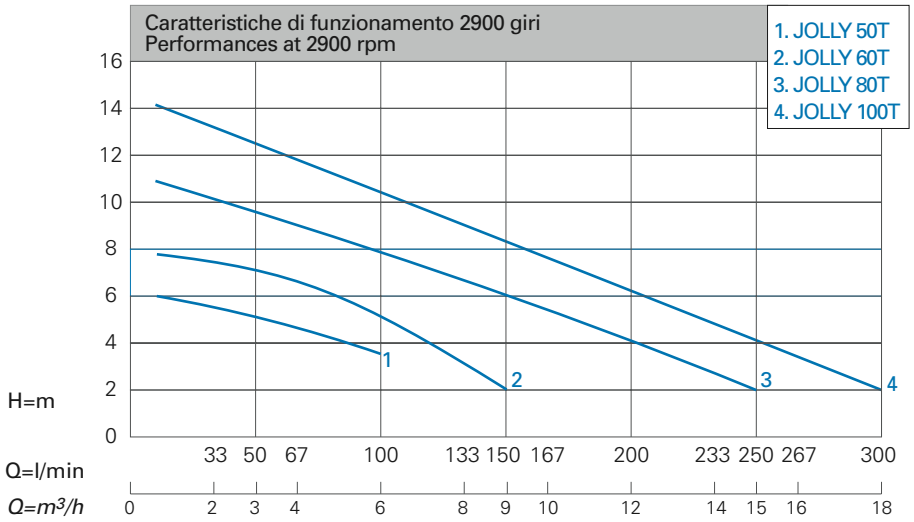

CARATTERISTICHE TECNICHE 2900 GIRI / *TECHNICAL PERFORMANCES AT 2900 RPM*

Modello Model		Hp	kW P1	A Corrente assorbita Absorbed current		l/min	Q=Portata - *Capacity*							
							10	25	50	100	150	200	250	300
						m³/h	0,6	1,5	3	6	9	12	15	18
Monofase Single-phase 230V 50Hz	Trifase Three-phase 230/400V 50Hz			1x230V	3x400V		Prevalenza manometrica totale in m. C.A. *total head in meters w.c.*							
JOLLY 50G		0,4	0,33	2,4			6	5,5	5	3,5				
JOLLY 80G		0,8	0,6	4,5			11	9,8	9,5	7	5	3		
JOLLY 80	JOLLY 80t	0,8	0,6	4,5	2,1		11	9,8	9,5	7	5	3		
JOLLY 100G		1	0,75	6,5	2,2		14	12,9	12,5	10	8	5	4	2
JOLLY 100	JOLLY 100t	1	0,75	6,5	2,2		14	12,9	12,5	10	8	5	4	2

Tutti i modelli sono dotati di 10 metri di cavo elettrico di alimentazione provvisto di spina Schuco.
All models are fitted with 10 m electric cable with Schuco plug.

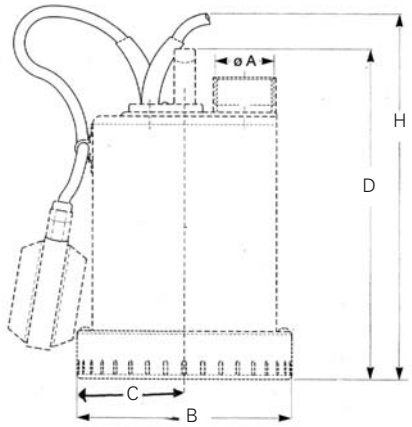

MODELLO POMPA *PUMP'S MODEL*	BOCCA MANDATA *OUTLET*	DIMENSIONI POMPA mm *PUMP'S DIMENSIONS mm*				PESO *WEIGHT*
	A	B	C	D	H	kg
JOLLY 50	1"1/4 G	154	77	218	238	5,4
JOLLY 60	1"1/4 G	154	77	218	253	6,1
JOLLY 80	1"1/2 G	213	90	260	291	8,9
JOLLY 100	1"1/2 G	213	90	260	291	10,9

DRENO

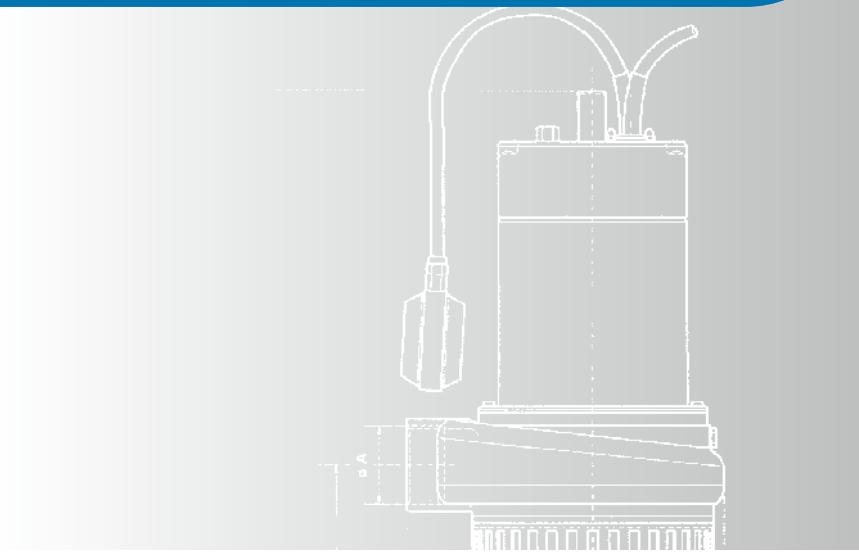

GENERALITA' / *FEATURES*

Elettropompe sommergibili a girante aperta, con corpo pompa in ghisa, concepite per la movimentazione di acque chiare o sporche, con griglia di aspirazione dotata di filtro che consente passaggi di corpi solidi fino a 5 mm . Indicate per il sollevamento di acque meteoriche, di infiltrazione e di scarico. Idonee per lo svuotamento di pozzetti di raccolta presenti in cantine ed autorimesse , di vasche, piscine e fontane. Bocche filettate fino a 2 HP, flagiate su 3 HP.

Open impeller submersible pumps with cast-iron casing, designed for clear or dirty water, with suction grid with filter allowing a solid passage up to 5 mm. They can be used even for the lifting of seepage, meteoritic and discharge waters. They are particularly suitable to empty drain well of cellars and garages, tanks, pools and fountains. Threaded bares up to 2 HP, flanged on 3 HP model.

MATERIALI / *MATERIALS*

- Corpo pompa e coperchio motore in ghisa
- Camicia in acciaio inox Aisi 304
- Girante in ghisa
- Albero motore in acciaio Aisi 304
- Griglia di aspirazione in Aisi 304
- Tenuta meccanica chiusa in camera d'olio e 2 anelli di tenuta su pompe da 1,5-2-3 HP. Pompe da HP 0,8-1 due paraolio contrapposti
- Cavo elettrico di alimentazione in H07RNF

- *Cast-iron casing and motor cover*
- *Shell of AISI 304 stainless steel*
- *Cast-iron impeller*
- *AISI 304 stainless steel motor shaft*
- *Suction grid of AISI 304 stainless steel*
- *Mechanical seal closed in oil chamber and 2 lip seal on pumps of HP 1,5-2-3. Pumps of HP 0,8-1 have two opposing oil seals*
- *Electric cable of H07RNF*

MOTORE / *MOTOR*

- Motore ad induzione a 2 poli, 50 Hz (n= 2900 rpm) in bagno d'olio ecologico
- Protezione IP68 Isolamento in classe F
- Alimentazione monofase 230V con condensatore permanentemente inserito e protezione termo-amperometrica incorporata.
- Alimentazione trifase 400V con protezione a carico dell'utente

- *2 poles induction motor, 50 Hz (n= 2900 rpm) in ecological oil bath*
- *IP68 protection, Class F insulation*
- *230V Single-phase feeding with built-in capacitor and thermo ammeter protection*
- *400V Three-phase feeding with protection at user's care*

LIMITI DI IMPIEGO / *OPERATING CONDITIONS*

- Temperatura del liquido pompato max 40°C
- Profondità di immersione max. 10 m
- Passaggio solidi max mm 5

- *Maximum temperature of pumped liquid 40°C*
- *Maximum immersion depth 10 m*
- *Solid passage of 5 mm maximum*

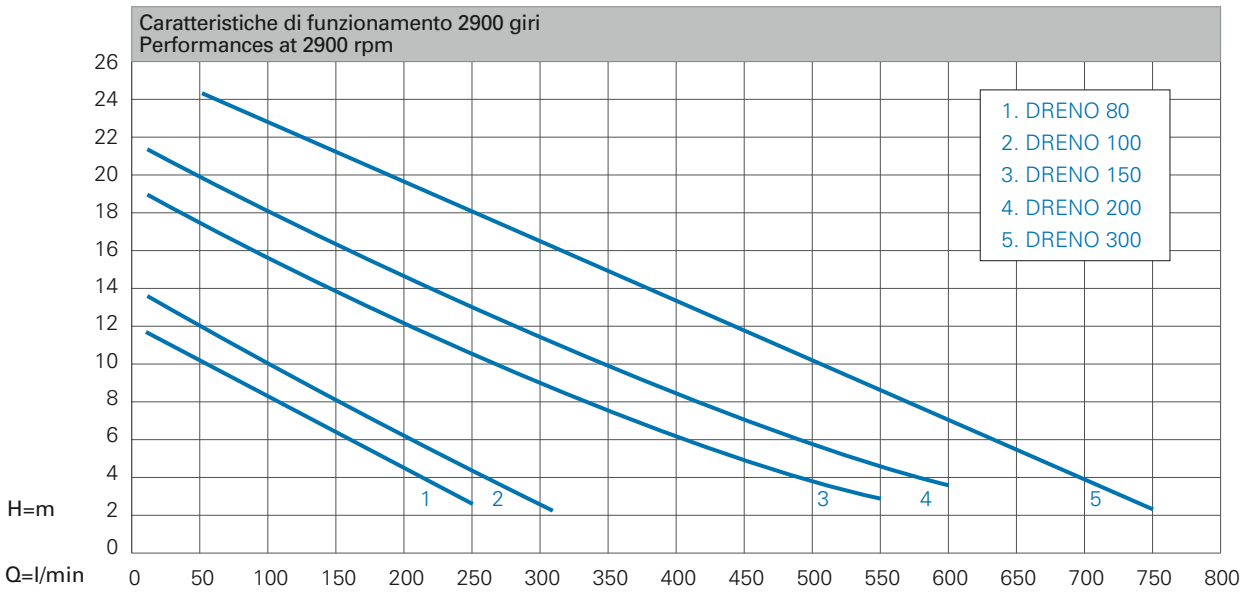

CARATTERISTICHE TECNICHE 2900 GIRI / *TECHNICAL PERFORMANCES AT 2900 RPM*

Modello Model		Hp	kW P1	A Corrente assorbita Absorbed current			Prevalenza manometrica totale in m. C.A. *total head in meters w.c.*											
							2	4	6	8	10	12	14	16	18	20	22	24
Monofase Single-phase 230V 50Hz	Trifase Three-phase 230/400V 50Hz			1x230V	3x400V		Q=Portata - *Capacity*											
DRENO 80G		0,8	0,6	3			250	230	160	110	45	10						
DRENO 80	DRENO 80t	0,8	0,6	3	1		250	230	160	110	45	10						
DRENO 100G		1	0,75	6			310	270	210	160	100	35	10					
DRENO 100	DRENO 100t	1	0,75	6	2	l/min	310	270	210	160	100	35	10					
DRENO 150G		1,5	1,1	10			550	500	450	340	270	195	140	80	25	10		
DRENO 150	DRENO 150t	1,5	1,1	10	3,5		550	500	450	340	270	195	140	80	25	10		
DRENO 200G		2	1,5	12	4		600	560	520	480	340	260	200	140	90	45	10	
DRENO 200	DRENO 200t	2	1,5	12	4		600	560	520	480	340	260	200	140	90	45	10	
DRENO 300	DRENO 300t	3	2,2		6,5		750	700	640	590	490	430	370	320	250	200	140	50

Versione G con interruttore a galleggiante. Tutti i modelli sono dotati di 10 metri di cavo elettrico di alimentazione provvisto di spina Schuco.
G version = with float switch. All models are fitted with 10 m electric cable with Schuco plug.

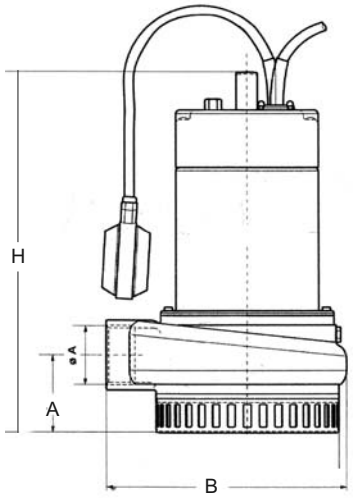

MODELLO POMPA *PUMP'S MODEL*	BOCCA MANDATA *OUTLET*	DIMENSIONI POMPA mm *PUMP'S DIMENSIONS mm*		PESO *WEIGHT*
	A	B	H	kg
DRENO 80	1"1/4 G	155	335	10
DRENO 100	1"1/4 G	155	337	12
DRENO 150	2" G	210	425	26
DRENO 200	2" G	210	425	27
DRENO 300	2" G	215	455	30

DRENO 100S / 150S

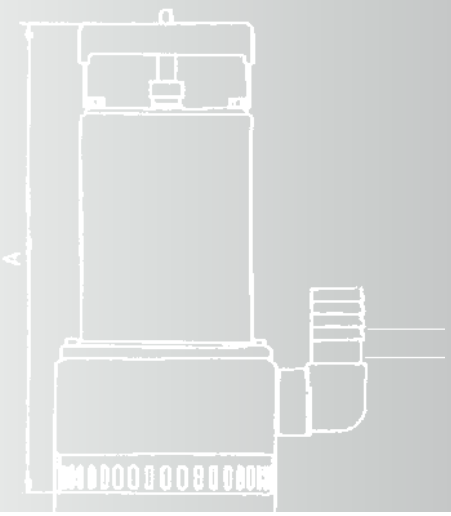

GENERALITA' / *FEATURES*

Elettropompe sommergibili a girante aperta, realizzate in acciaio inox AISI 304, concepite per la movimentazione di acque chiare o leggermente sporche, con griglia di aspirazione dotata di filtro che consente passaggi di corpi solidi fino a 10 mm. Prevalenze fino a 14 metri. Portate fino a 400 l/min (= 24 m³/h). Le elettropompe serie 'S' sono prodotte in Estremo Oriente su progetto italiano di EDP International. Queste elettropompe rispettano la Direttiva Macchine e sono collaudate in Italia.

Open impeller submersible pumps made of stainless steel AISI 304, suitable to lift clear or slightly dirty waters. The grid with filter on the suction allows a free passage of solid particles up to 10 mms. Head: up to 14 m. Delivery: up to 400 l/min (24 m³/h). The 'S' series electric pumps are manufactured in the Far East according to an Italian project made by EDP International. These electric pumps comply with the Machine Directives and are tested in Italy.

MATERIALI / *MATERIALS*

- Camicia e cassa motore in acciaio inox Aisi 304
- Girante in acciaio inox AISI 304
- Albero motore in Aisi 416
- Griglia di aspirazione in acciaio inox Aisi 304
- Tenuta meccanica doppia: in carbone/ceramica - silicio/silicio
- Cavo elettrico di alimentazione in neoprene H07RNF, della lunghezza di m 10 e provvisto di spina Schuco

- *Shell and motor case of stainless steel AISI 304*
- *Impeller of stainless steel AISI 304*
- *Motor shaft of AISI 416*
- *Suction grid of stainless steel AISI 304*
- *Double mechanical seal: carbon-ceramic/silicon carbide-silicon carbide*
- *Feeding cable of neoprene H07RNF, 10 m length with Schuko plug*

MOTORE / *MOTOR*

- Motore ad induzione a 2 poli, 50 Hz (n = 2900 rpm), avvolgimento a secco
- Protezione IP 68, isolamento in classe F
- Alimentazione monofase 230 V con condensatore permanentemente inserito e protezione termo-amperometrica incorporata

- *2 poles induction motor, 50 Hz (n=2900 rpm), dry winding*
- *IP 68 protection, Class F insulation*
- *230V Single-phase feeding with permanently connected capacitor and built-in thermo-ammeter protection*

LIMITI DI IMPIEGO / *OPERATING CONDITIONS*

- Temperatura del liquido pompato max 40°C
- Profondità di immersione max 5 m
- Passaggio solidi max 10 mm

- *Temperature of pumped liquid up to 40°C*
- *Maximum immersion depth 5 m*
- *Free passage: up to 10 mms*

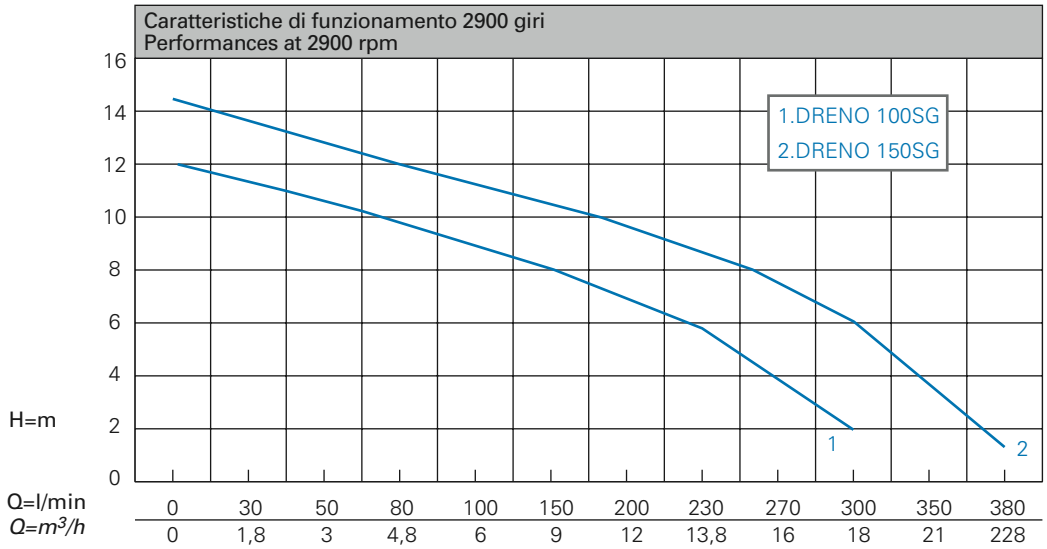

CARATTERISTICHE TECNICHE 2900 GIRI / *TECHNICAL PERFORMANCES AT 2900 RPM*

Elettropompe Electric pumps 230V - 50Hz monofase single-phase	HP P2	P1-A corrente assorbita absorbed current	Q=portata - *Capacity*											
			l/min 0	30	50	80	100	150	200	230	270	300	350	380
			m^3/h 0	1,8	3	4,8	6	9	12	13,8	16	18	21	228
			Prevalenza manometrica totale in m. C.A. *total head in meters w.c.*											
DRENO 100SG	1,00	4,5	12	11,3	10,5	9,9	8,9	8	6,9	5,8	4	2		
DRENO 150SG	1,50	6,0	14,5	13,6	12,8	11,2	11,2	10,5	9,8	8,7	7,7	6,7	3,6	1

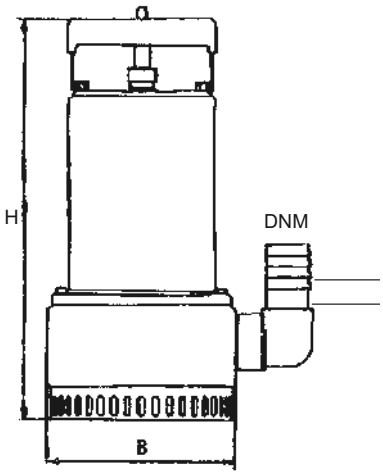

DIMENSIONI POMPA mm *PUMP'S DIMENSIONS mm*				PESO *WEIGHT*
	H	B	DNM	kg
DRENO 100SG	359	168	1"1/2	14,00
DRENO 150SG	359	237	1"1/2	15,20

serie/series

MAXIMA 120S

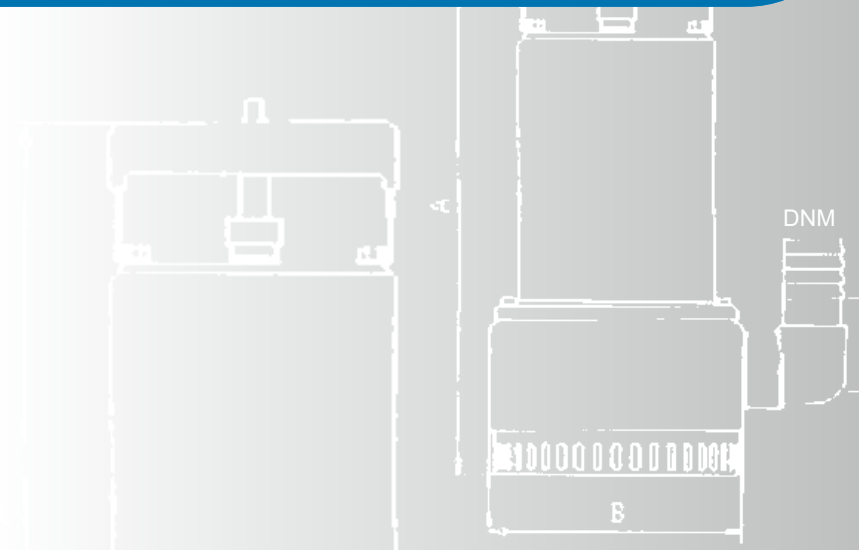

GENERALITA' / *FEATURES*

Elettropompa sommergibile a girante chiusa, realizzata in acciaio inox AISI 304 ,concepita per la movimentazione di acque chiare o leggermente torbide, non contenenti materiali solidi, con griglia di aspirazione dotata di filtro che consente passaggi di corpi solidi fino a 5 mm. La prevalenza che sviluppa questa macchina (36 mca) è tale da consentirne anche la utilizzazione in autoclave, per aumentare la pressione di una rete idrica. La portate massima di 110 l/min fa si che questa elettropompa possa essere impiegata per molteplici usi. Le elettropompe serie 'S' sono prodotte in Estremo Oriente su progetto italiano di EDP International. Queste elettropompe rispettano la Direttiva Macchine e sono collaudate in Italia.

Closed impeller submersible pump made of stainless steel AISI 304, designed for clear or turbid waters devoid of solid materials. Suction grid with filter allowing the passage of solid materials up to 5 mms diameter. The head of this pump (36 mwc) makes it suitable to boost the water supply pressure. The 'S' series electric pumps are manufactured in the Far East according to an Italian project made by EDP International. These electric pumps comply with the Machine Directives and are tested in Italy.

MATERIALI / *MATERIALS*

- Camicia e cassa motore in acciaio inox Aisi 304
- Girante in tecnopolimero
- Albero motore in Aisi 416
- Griglia di aspirazione in acciaio inox Aisi 304
- Tenuta meccanica doppia : silicio/silicio
- Cavo elettrico di alimentazione in neoprene H07RNF, della lunghezza di m.10 e provvisto di spina Schuco

- *Shell and motor case of stainless steel AISI 304*
- *Impeller of Noryl*
- *Motorshaft of stainless steel AISI 304*
- *Suction grid of stainless steel AISI 304*
- *Double mechanical seal: silicon carbide-silicon carbide*
- *Feeding cable of neoprene H07RNF, 10 m length with Schuko plug*

MOTORE / *MOTOR*

- Motore ad induzione a 2 poli, 50 Hz (n = 2900 rpm) avvolgimento a secco raffreddato dal liquido pompato
- Protezione IP 68, isolamento in classe F
- Alimentazione monofase 230 V con condensatore permanentemente inserito e protezione termo-amperometrica incorporata

- *2 poles induction motor, 50 Hz (n=2900 rpm), dry winding cooled by the pumped liquid*
- *IP 68 protection, Class F insulation*
- *Single-phase feeding with permanently connected capacitor and built-in thermo-ammeter protection*

LIMITI DI IMPIEGO / *OPERATING CONDITIONS*

- Temperatura del liquido pompato max 40°C
- Profondità di immersione max 5 m

- *Temperature of pumped liquid up to 40°C*
- *Maximum immersion depth 5 m*

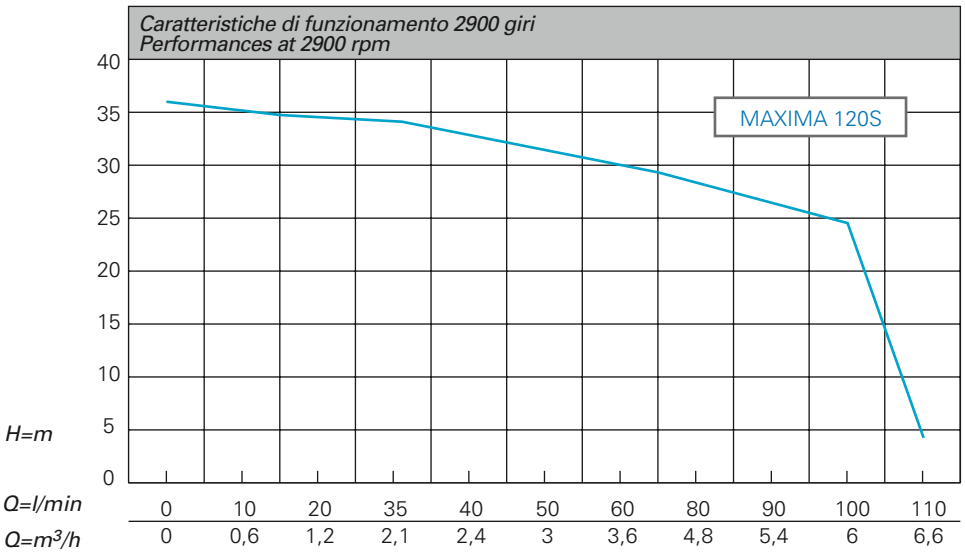

CARATTERISTICHE TECNICHE 2900 GIRI / *TECHNICAL PERFORMANCES AT 2900 RPM*

Elettropompa Electric pump 230V - 50Hz monofase single-phase	HP P2	P1-A corrente assorbita absorbed current	Q=portata - *Capacity*										
			l/min 0	10	20	35	40	50	60	80	90	100	110
			m^3/h 0	0,6	1,2	2,1	2,4	3	3,6	4,8	5,4	6	6,6
			Prevalenza manometrica totale in m. C.A. *total head in meters w.c.*										
MAXIMA 120S	1,00	6	36	35	33	33,7	32,5	31	30	28,5	26,5	24,5	4

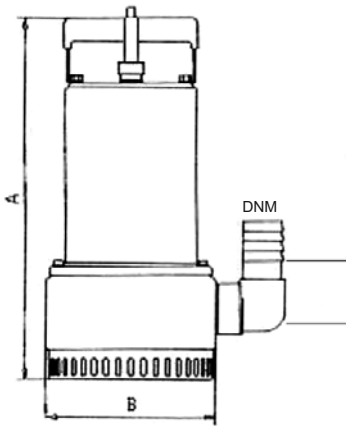

DIMENSIONI POMPA mm *PUMP'S DIMENSIONS mm*				PESO *WEIGHT*
	A	B	DNM	kg
MAXIMA 120S	325	186	1"	16,15

S-RE

GENERALITA' / *FEATURES*

Elettropompe sommergibili realizzate in ghisa, con motore a 2900 giri, caratterizzate da girante di tipo multicanale aperta. Trovano impiego in presenza di liquidi biologici leggermente carichi, grigliati, fognari, liquidi con sostanze colloidali ed oleose, acque meteoriche e di infiltrazione, d'origine civile e industriale. Il campo di applicazione è molteplice e la utilizzazione è prevista nella impiantistica civile residenziale, industriale, agricola, nei cantieri e negli impianti ospedalieri e sportivi. Queste pompe sono utilizzabili negli impianti idrosanitari e di climatizzazione, negli autolavaggi, lavanderie industriali, fontane e giochi d'acqua.

Cast-iron submersible pumps, 2900 rpm, with multichannel open impeller. The are used with biological not very heavy polluted liquids, strained liquids, sewage, liquids containing colloidal or oily substances, rainwater and seepage from civil and industrial source.The application range is wide: it includes the civil residential installations, industrial systems, agricultural systems, public works, hospital installation and sport and leisure facilities. This series of pumps is also suitable to air conditioning or sanitary facilities, car washing, industrial laundry and fountains.

MATERIALI / *MATERIALS*

- Corpo pompa e girante in ghisa
- Albero in acciaio inox AISI 416
- Viterie in acciaio inox A2
- Tenuta meccanica in grafite allumina lato pompa, anello di tenuta lato motore
- Cavo elettrico di alimentazione in H07RNF

- *Cast-iron casing and impeller*
- *AISI 416 stainless steel shaft*
- *A2 stainless steel screws*
- *Pump side graphite alumina mechanical seal,lip seal on motor side*
- *Electric cable of H07RNF*

MOTORE / *MOTOR*

- Motore ad induzione a 2 poli, 50 Hz (n=2990 rpm), con avvolgimento a secco
- Isolamento in classe F, Protezione IP68
- Alimentazione monofase da 220 a 240V con condensatore permanentemente inserito e protezione termoamperometrica incorporata
- Alimentazione trifase da 380 a 415V con protezione a carico dell'utente

- *2 poles induction motor, 50 Hz (n= 2900 rpm) with dry winding*
- *IP68 protection, Class F insulation*
- *220-240V Single-phase feeding with built-in capacitor and thermo ammeter protection*
- *380-415V Three-phase feeding with protection at user's care*

LIMITI DI IMPIEGO / *OPERATING CONDITIONS*

- Temperatura del liquido pompato 40°C
- Profondità di immersione max 20 metri

- *Maximum temperature of pumped liquid: 40°C*
- *Maximum immersion depth 20 m*

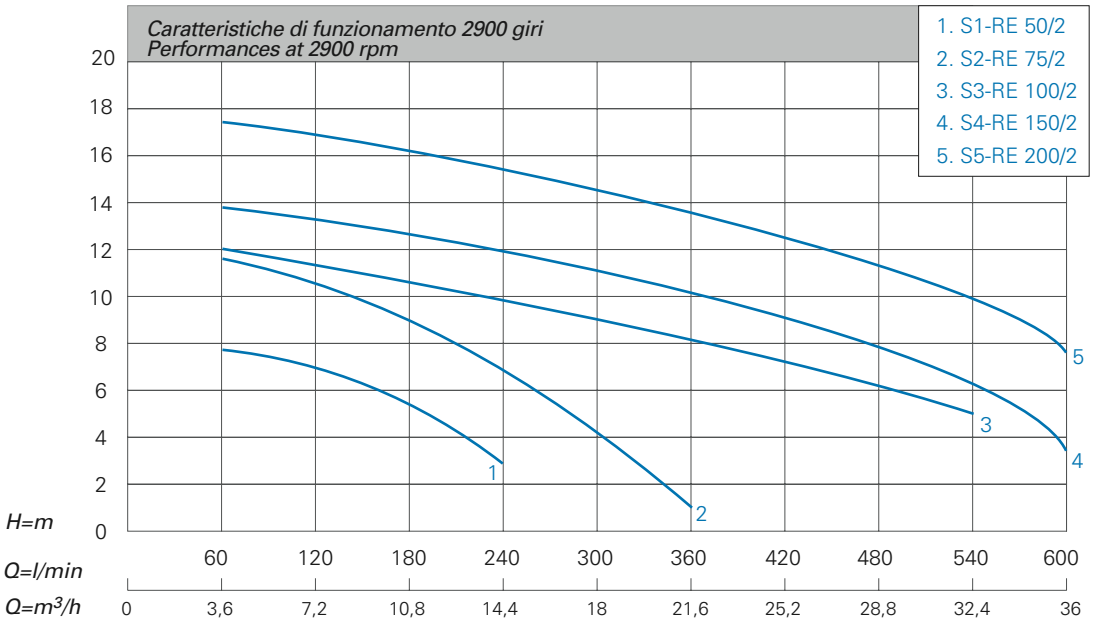

CARATTERISTICHE TECNICHE 2900 GIRI / *TECHNICAL PERFORMANCES AT 2900 RPM*

Modello Model		Hp	kW P1	A Corrente assorbita Absorbed current		l/min	Q=Portata - *Capacity*							
							60	120	180	240	360	420	540	600
						m³/h	3,6	7,2	10,8	14,4	21,6	25,2	32,4	36
Monofase Single-phase 230V 50Hz	Trifase Three-phase 230/400V 50Hz			1x230V	3x400V		Prevalenza manometrica totale in m. C.A. *total head in meters w.c.*							
S1-RE 50/2	S1-REt 50/2	0,5	0,37	2,8	0,94		7,9	6,9	5,4	2,9				
S2-RE 75/2	S2-REt 75/2	0,7	0,55	3,8	1,3		11,6	10,5	9	7	1			
S3-RE 100/2	S3-REt 100/2	1,2	0,88	6,5	2		12	11,4	10,7	9,9	7,9	6,6	5,1	
S4-RE 150/2	S4-REt 150/2	1,5	1,1	8,2	2,5		13,9	13,3	12,6	11,9	10	8,8	7,3	3,4
S5-RE 200/2	S5-REt 200/2	2	1,5	9,3	3,6		17,5	16,8	16,1	15,3	13,3	12,2	10,8	7,7

Bocca di mandata verticale. Tutti i modelli sono dotati di 10 metri di cavo elettrico di alimentazione.
Vertical outlet. All models are fitted with 10 m electric cable.

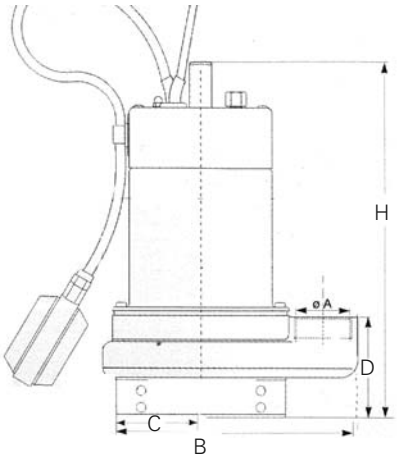

MODELLO POMPA *PUMP'S MODEL*	BOCCA MANDATA *OUTLET*	PASSAGGIO LIBERO *SOLIDS UP TO*	DIMENSIONI POMPA mm *PUMP'S DIMENSIONS mm*				PESO *WEIGHT*
	A	mm	B	C	D	H	kg
S1-RE 50/2	1"1/4 G	10x20	210	78	110	335	11
S2-RE 75/2	1"1/4 G	10x20	210	78	110	335	13
S3-RE 100/2	2" G	10x20	266	100	124	385	19
S4-RE 150/2	2" G	10x20	266	100	124	385	20
S5-RE 200/2	2" G	10x20	266	100	124	385	21

S-RP

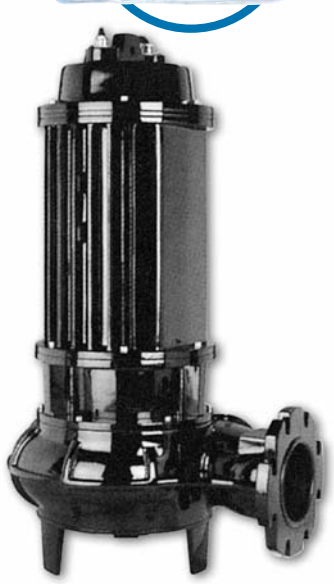

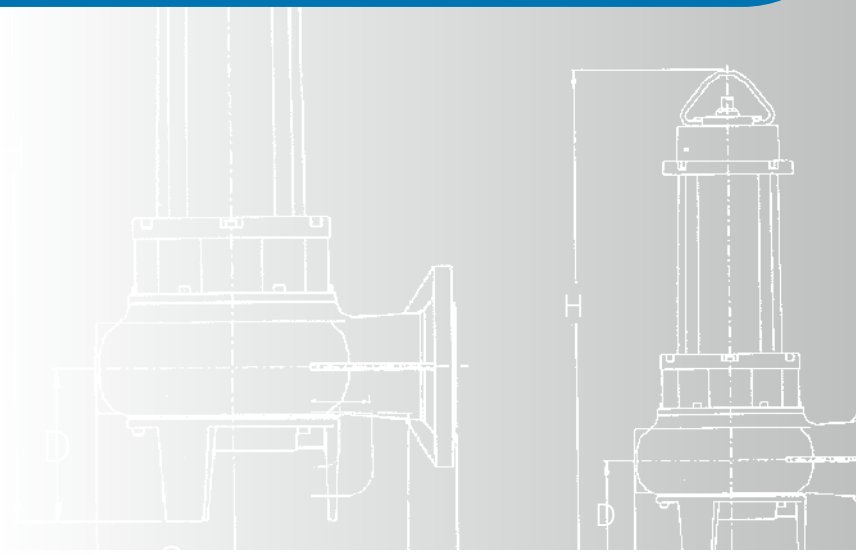

GENERALITA' / *FEATURES*

Elettropompe sommergibili realizzate in ghisa, con motore a 2900 e 1450 giri, caratterizzate da girante di tipo multicanale aperta. Trovano impiego in presenza di liquidi biologici leggermente carichi, grigliati, fognari, liquidi con sostanze colloidali ed oleose, acque meteoriche e di infiltrazione, d'origine civile e industriale. Il campo di applicazione è molteplice e la utilizzazione è prevista nella impiantistica civile residenziale, industriale, agricola, nei cantieri e negli impianti ospedalieri e sportivi. Queste pompe sono utilizzabili negli impianti idrosanitari e di climatizzazione, negli autolavaggi, lavanderie industriali, fontane e giochi d'acqua.

Cast-iron submersible pumps, available at 2900 rpm and 1450 rpm, with multichannel open impeller. The are used with biological not very heavy polluted liquids, strained liquids, sewage, liquids containing colloidal or oily substances, rainwater and seepage from civil and industrial source. The application range is wide: it includes the civil residential installations, industrial systems, agricultural systems, public works, hospital installation and sport and leisure facilities. This series of pumps is also suitable to air conditioning or sanitary facilities, car washing, industrial laundry and fountains.

MATERIALI / *MATERIALS*

- Corpo pompa e girante in ghisa
- Albero in acciaio inox AISI 416
- Viterie in acciaio inox A2
- Camicia di raffreddamento del motore in acciaio FE 360
- Due tenute meccanica in grafite allumina ed una in carburo di silicio, installate in camera d'olio ispezionabile
- Cavo elettrico di alimentazione in H07RNF

- *Cast-iron casing and impeller*
- *AISI 416 stainless steel shaft*
- *A2 stainless steel screws*
- *Motor cooling chamber of FE360 steel*
- *Two graphite alumina and one silicon carbide mechanical seal in an inspectable oil chamber*
- *Electric cable of H07RNF*

MOTORE / *MOTOR*

- Motore ad induzione a 2 poli, 50 Hz (n=2900 rpm) e 4 poli (n=1450 rpm) con avvolgimento in bagno d'olio
- Isolamento in classe H
- Protezione IP68
- Alimentazione trifase da 380 a 415V con protezione a carico dell'utente

- *2 poles induction motor, 50 Hz (n= 2900 rpm) and 4 poles (n=1450 rpm) with oil bath winding*
- *Class H insulation*
- *IP68 protection*
- *380-415V Three-phase feeding with protection at user's care*

LIMITI DI IMPIEGO / *OPERATING CONDITIONS*

- Temperatura del liquido pompato 40°C
- Profondità di immersione max 20 metri

- *Maximum temperature of pumped liquid: 40°C*
- *Maximum immersion depth 20 m*

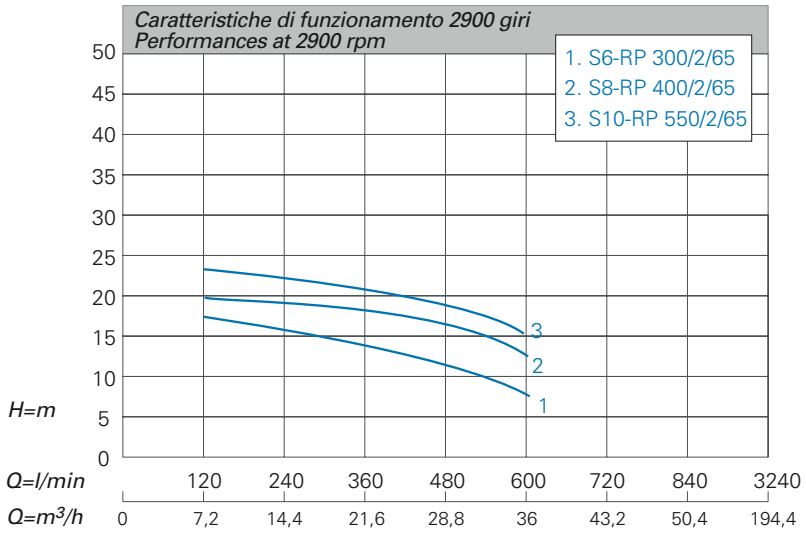

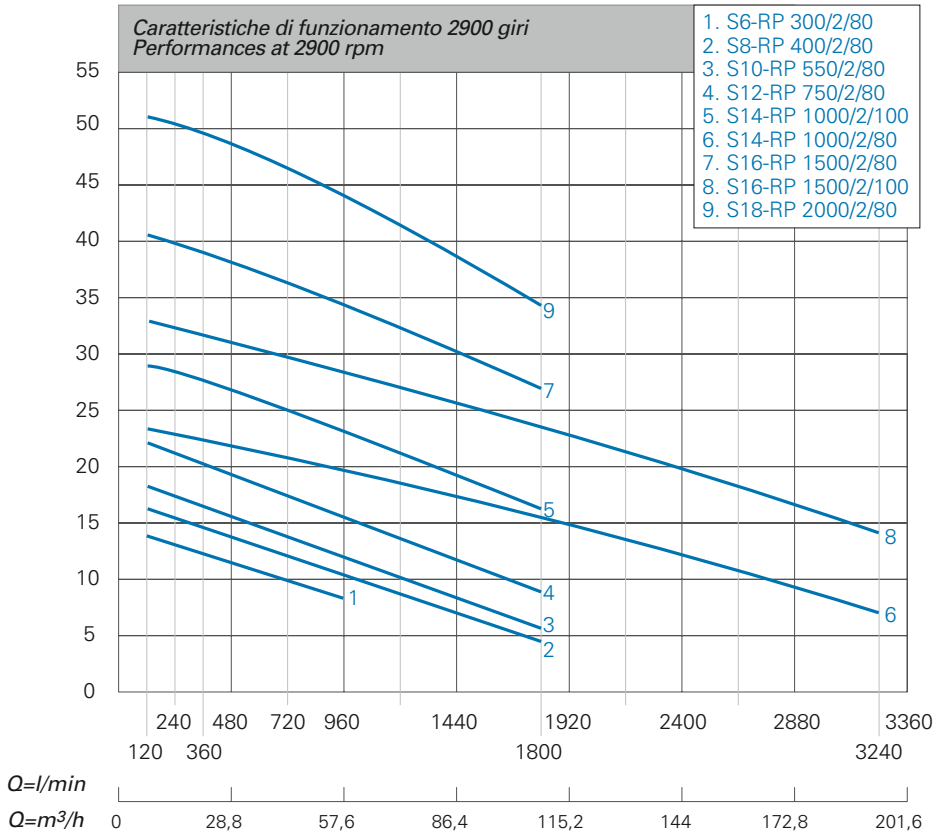

CARATTERISTICHE TECNICHE 2900 GIRI / *TECHNICAL PERFORMANCES AT 2900 RPM*

Modello / Model		Hp	kW P1	A Corrente assorbita / Absorbed current		l/min / m³/h	Q=Portata - *Capacity*						
							120	240	360	480	960	1800	3240
							7,2	14,4	21,6	28,8	57,6	108	194,4
Monofase Single-phase 230V 50Hz	Trifase Three-phase 230/400V 50Hz			1x230V	3x400V		Prevalenza manometrica totale in m. C.A. *total head in meters w.c.*						
	S6-RP 300/2/65	3,6	2,7		6		16,2	15,2	14,1	13,1	7,6		
	S6-RP 300/2/80	3,6	2,7		6		13,9	13	12,2	11,4	8,3		
	S8-RP 400/2/65	4,9	3,6		8		19,9	18,8	17,8	16,7	12,2		
	S8-RP 400/2/80	4,9	3,6		8		16,2	15,4	14,5	13,7	10,8	4,7	
	S10-RP 550/2/65	6,6	4,9		10,1		22,6	21,7	20,8	19,8	15,1		
	S10-RP 550/2/80	6,6	4,9		10,1		18	17,3	16,5	15,7	12,4	5,6	
	S12-RP 750/2/80	9,8	7,2		14,5		22,5	21,5	20,5	19,5	15,8	9,4	
	S14-RP 1000/2/80	13,6	10		19,8		28,9	28	27,2	26,4	23	16,2	
	S14-RP 1000/2/100	13,6	10		19,8		23,3	22,9	22,5	22	19,9	15,5	6,9
	S16-RP 1500/2/80	20,4	15		28,2		40,7	40	39,2	38,4	34,7	26,9	
	S16-RP 1500/2/100	20,4	15		28,2		33,3	32,6	31,9	31,3	28,5	23,5	13,9
	S18-RP 2000/2/80	26	19,3		36		51,7	50,8	49,8	48,8	44,4	34,6	

Bocca di mandata flangiata orizzontale. Tutti i modelli sono dotati di cavo elettrico di alimentazione della lunghezza di 10 metri.
Flanged horizontal outlet. All models are fitted with 10 m cable.

S-RP

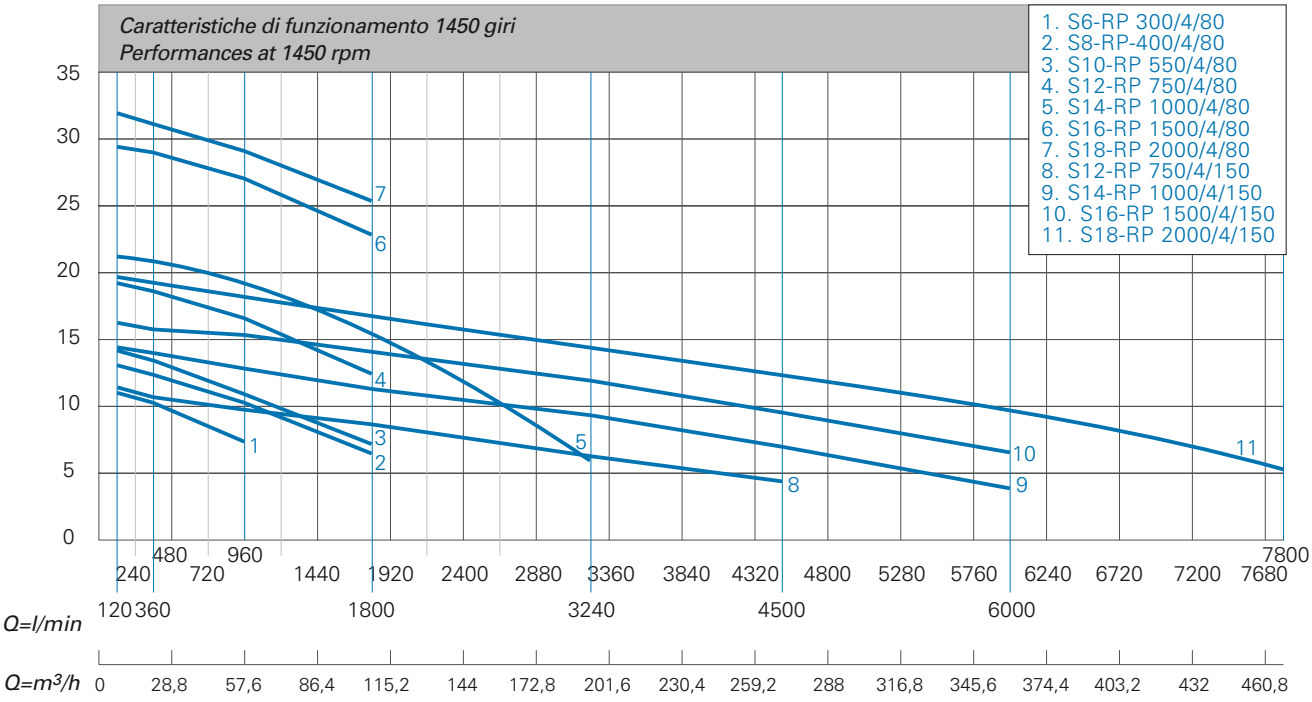

CARATTERISTICHE TECNICHE 2900 GIRI / *TECHNICAL PERFORMANCES AT 2900 RPM*

Modello Model		Hp	kW P1	A Corrente assorbita Absorbed current		l/min	Q=Portata - Delivery							
							120	360	960	1800	3240	4500	6000	7800
						m³/h	7,2	21,6	57,6	108	194,4	270	360	468
Monofase Single-phase 230V 50Hz	Trifase Three-phase 230/400V 50Hz			1x230V	3x400V		Prevalenza manometrica totale in m. C.A. *total head in meters w.c.*							
	S6-RP 300/4/80	3,2	2,4		6,1		11,2	10,1	7,4					
	S6-RP 300/4/100	3,2	2,4		6,1		8,8	8,2	6,9	4,9				
	S8-RP 400/4/80	4	3		7,9		13	12,2	10,1	6,5				
	S8-RP 400/4/100	4	3		7,9		10,9	10,4	9,1	6,9				
	S10-RP 550/4/80	6,2	4,6		10,1		14,2	13,2	10,8	7,1				
	S10-RP 550/4/100	6,2	4,6		10,1		12,6	11,9	10,3	8	3,1			
	S12-RP 750/4/80	8,8	6,5		14,9		18,7	18,1	16,1	12,3				
	S12-RP 750/4/100	8,8	6,5		14,9		16,4	16,1	14,9	12,4	6,4			
	S12-RP 750/4/150	8,8	6,5		14,9		11,3	10,8	9,9	8,7	6,7	4,6		
	S14-RP 1000/4/80	12	8,9		20		21,6	21,2	19,4	15,6	6,4			
	S14-RP 1000/4/100	12	8,9		20		18,3	18	16,8	14,3	8,3			
	S14-RP 1000/4/150	12	8,9		20		14,4	13,9	12,9	11,5	9,4	7,2	3,8	
	S16-RP 1500/4/80	18,5	13,6		28,2		29,4	28,8	26,4	22,7				
	S16-RP 1500/4/100	18,5	13,6		28,2		21,2	20,9	19,8	17,7	12,3	5,6		
	S16-RP 1500/4/125	18,5	13,6		28,2		18,4	17,9	16,6	14,8	11,5	8,6	5	
	S16-RP 1500/4/150	18,5	13,6		28,2		16,3	16,1	15,4	14,2	12	9,7	6,8	
	S18-RP 2000/4/80	22,3	16,4		36		32	31,4	29,6	25,4				
	S18-RP 2000/4/125	22,3	16,4		36		21,3	20,7	19,2	17,3	14,3	11,6	7,9	
	S18-RP 2000/4/150	22,3	16,4		36		18,9	18,5	17,6	16,4	14,4	12,5	9,7	5,1

Bocca di mandata flangiata orizzontale. Tutti imodelli sono dotati di cavo elettrico di alimentazione della lunghezza di 10 metri.
Flanged horizontal outlet. All models are fitted with 10 m cable.

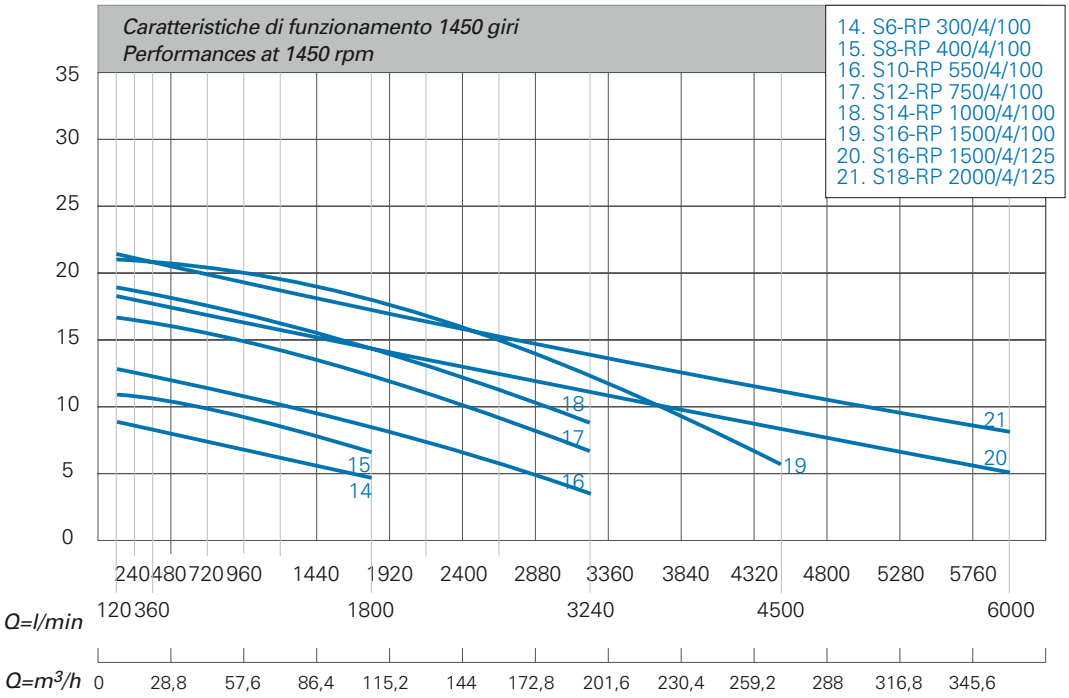

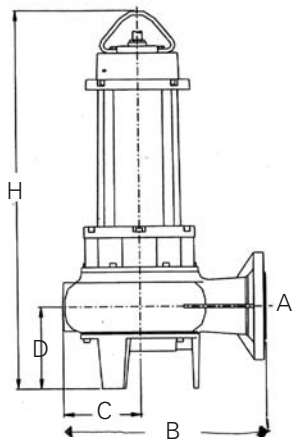

MODELLO POMPA *PUMP'S MODEL*	BOCCA MANDATA *OUTLET*	PASSAGGIO LIBERO *SOLIDS UP TO*	DIMENSIONI POMPA mm *PUMP'S DIMENSIONS mm*				PESO *WEIGHT*
	A	mm	B	C	D	H	kg
S6-RP 300/2/65	65	Ø 43	271	111	105	531	49
S6-RP 300/2/80	80	Ø 56	273	113	125	559	52
S8-RP 400/2/65	65	Ø 43	271	111	105	607	55
S8-RP 400/2/80	80	Ø 56	273	113	125	635	58
S10-RP 550/2/65	65	Ø 43	271	111	105	628	65
S10-RP 500/2/80	80	Ø 56	273	113	125	656	67
S12-RP 750/2/80	80	Ø 63	395	151	151	785	100
S14-RP 1000/2/80	80	Ø 65	395	151	151	785	105
S14-RP 1000/2/100	100	Ø 80	418	160	156	790	108
S16-RP 1500/2/80	80	Ø 60	395	151	151	816	128
S16-RP 1500/2/100	100	Ø 80	418	160	156	830	130
S18-RP 2000/2/80	80	Ø 54	395	151	151	870	158
S6-RP 300/4/80	80	Ø 67	395	151	151	673	69
S6-RP 300/4/100	100	Ø 76	418	160	156	687	72
S8-RP 400/4/80	80	Ø 67	395	151	151	673	74
S8-RP 400/4/100	100	Ø 76	418	160	156	687	76
S10-RP 550/4/80	80	Ø 67	395	151	151	695	82
S10-RP 550/4/100	100	Ø 76	418	160	156	708	85
S12-RP 750/4/80	80	Ø 70	446	174	156	808	125
S12-RP 750/4/100	100	Ø 76	425	165	160	820	123
S12-RP 750/4/150	150	Ø 93	485	197	189	850	138
S14-RP 1000/4/80	80	Ø 70	446	174	156	808	133
S14-RP 1000/4/100	100	Ø 76	425	165	160	820	131
S14-RP 1000/4/150	150	Ø 93	485	197	189	850	146
S16-RP 1500/4/80	80	Ø 70	455	200	150	886	181
S16-RP 1500/4/100	100	Ø 77	425	165	160	905	171
S16-RP 1500/4/125	125	Ø 110	581	278	199	945	199
S16-RP 1500/4/150	150	Ø 120	649	261	233	982	213
S18-RP 2000/4/80	80	Ø 70	455	200	150	886	196
S18-RP 2000/4/125	125	Ø 110	581	278	199	945	220
S18-RP 2000/4/150	150	Ø 120	649	261	233	982	228

DG

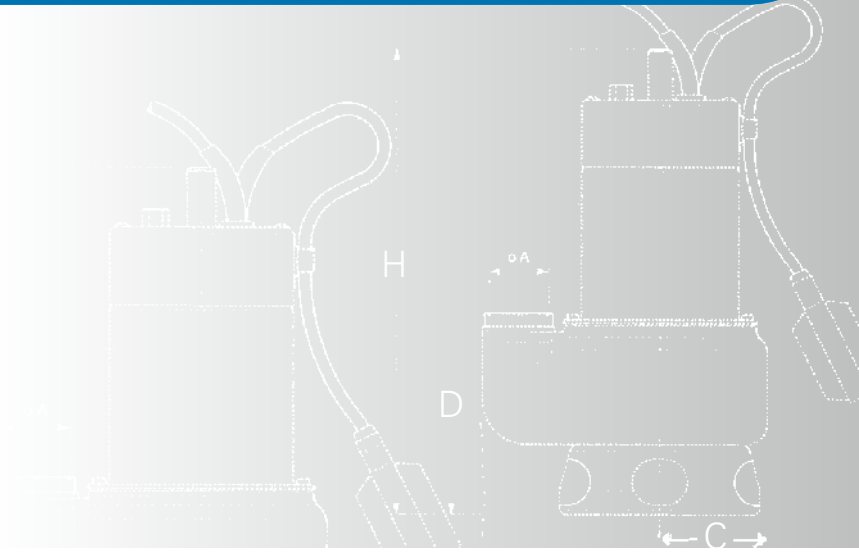

GENERALITA' / *FEATURES*

Elettropompe sommergibili a girante arretrata di tipo vortex, realizzate con idraulica in ghisa e camicia motore in acciaio inossidabile, concepite per la movimentazione di acque reflue cariche di materiali organici solidi. La particolare conformazione della girante consente, a seconda dei modelli, passaggi di corpi solidi fino ad 35mm. Portate fino a 18 m^3/h. Indicate per il sollevamento di acque luride e lo svuotamento di fosse biologiche di decantazione

Submersible pumps with recessed vortex impeller, cast-iron casing and stainless steel motor shell. Suitable to dirty waters with organic solid materials. The particular shape of the impeller allows a passage of solids up to 35 mm depending on the model. Deliveries up to 18 m^3/h. They can also be used for waste waters and to empty cesspools and decantation pits.

MATERIALI / *MATERIALS*

- Corpo pompa in ghisa
- Camicia in acciaio inox Aisi 304
- Girante in acciaio aisi 304
- Albero motore in acciaio Aisi 420
- Tenuta meccanica in ceramica/grafite chiusa in camera d'olio ed anello di tenuta
- Cavo elettrico di alimentazione in H07RNF

- *Cast iron casing*
- *AISI 304 Stainless steel motor shell*
- *AISI 304 Stainless steel impeller*
- *AISI 420 Steel motor shaft*
- *Silicon carbide mechanical seal closed in oil chamber and lip seal*
- *H07RNF electric cable*

MOTORE / *MOTOR*

- Motore ad induzione a 2 poli, 50 Hz (n= 2900 rpm) in bagno d'olio ecologico
- Protezione IP68
- Isolamento in classe F
- Alimentazione monofase 230V con condensatore permanentemente inserito e protezione termo-amperometrica incorporata
- Alimentazione trifase 400V con protezione a carico dell'utente

- *2 poles induction motor, 50 Hz (n=2900 rpm) in ecological oil bath*
- *IP68 protection*
- *Insulation class F*
- *Single-phase feeding 230V with built-in capacitor and thermo-ammeter protection*
- *Three-phase feeding 400V with protection at user's care*

LIMITI DI IMPIEGO / *OPERATING CONDITIONS*

- Temperatura del liquido pompato max 40°C
- Profondità di immersione max. 5 metri
- Passaggio solidi 35 mm

- *Temperature of pumped liquid: up to 40°C*
- *Maximum immersion depth 5 m*
- *Solid passage: 35 mm*

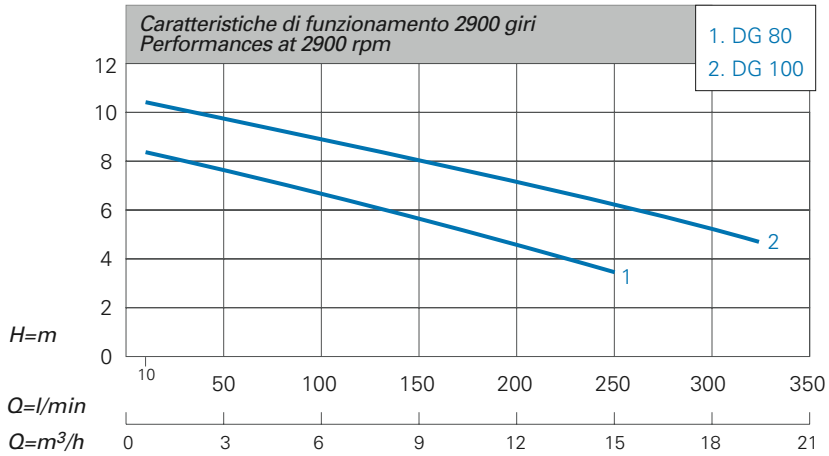

CARATTERISTICHE TECNICHE 2900 GIRI / *TECHNICAL PERFORMANCES AT 2900 RPM*

Modello Model		Hp	kW P1	A Corrente assorbita Absorbed current		l/min m³/h	Q=Portata - *Capacity*						
							10	50	100	150	200	250	300
							0,6	3	6	9	12	15	18
Monofase Single-phase 230V 50Hz	Trifase Three-phase 230/400V 50Hz			1x230V	3x400V		Prevalenza manometrica totale in m. C.A. *total head in meters w.c.*						
DG 80/2G		0,8	0,6	4,7			8,1	7,4	6,4	5,6	4,8	3,7	
DG 80G	DG 80t	0,8	0,6	4,7	2,2		7,6	7,4	6,4	5,6	4,8	3,7	
DG 100/2G		1	0,75	6,2			10,2	9,4	8,7	8,1	7,4	6,6	5,7
DG 100G	DG 100t	1	0,75	6,2	2,8		10,2	9,4	8,7	8,1	7,4	6,6	5,7

Versione G con interruttore a galleggiante. Tutti i modelli sono dotati di 10 metri di cavo elettrico di alimentazione provvisto di spina Schuco.
G version = with float switch. All models are fitted with 10 m electric cable with Schuco plug

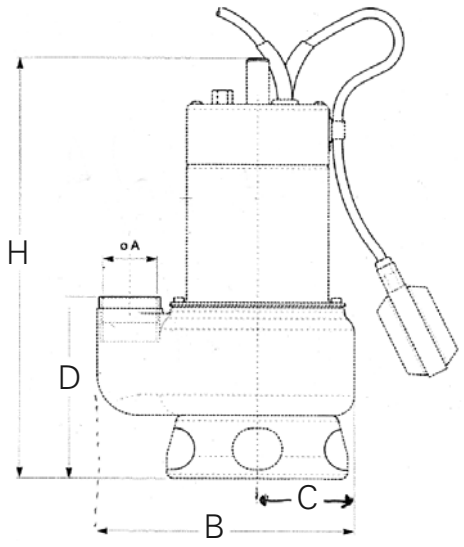

MODELLO POMPA *PUMP'S MODEL*	BOCCA MANDATA *OUTLET*	DIMENSIONI POMPA mm *PUMP'S DIMENSIONS mm*				PESO *WEIGHT*
	A	B	C	D	H	kg
DG 80G	1"1/2 G	230	110	160	410	12
DG 100G	2"G	230	110	160	410	13,5

VORTEX

GENERALITA' / *FEATURES*

Elettropompe sommergibili a girante arretrata di tipo vortex, realizzate in con idraulica in ghisa e camicia motore in acciaio inossidabile, concepite per la movimentazione di acque reflue cariche di materiali organici solidi. La particolare conformazione della girante consente, a seconda dei modelli, passaggi di corpi solidi fino ad 45 mm. Indicate per il sollevamento di acque luride e lo svuotamento di fosse biologiche di decantazione. Bocche filettate fino a 2 HP, flangiate su 3 HP.

Submersible pumps with vortex impeller, hydraulic parts of cast-iron and stainless steel motor shell, designed for waste with solid organic materials. The particular shape of the impeller allows a solid passage up to 45 mm, depending on the model. Suitable to lift dirty water and empty cess pits. Threaded boves up to 2 HP, flanged boves on 3 HP model.

MATERIALI / *MATERIALS*

- Corpo pompa e coperchio motore in ghisa
- Camicia in acciaio inox Aisi 304
- Girante in ghisa
- Albero motore in acciaio Aisi 316
- Tenuta meccanica in camera d'olio e 2 anelli di tenuta su pompe da 1,5-2-3 HP. Su pompe da 0,8-1 HP due paraolio contrapposti
- Cavo elettrico di alimentazione in H07RNF

- *Cast-iron steel casing and motor cover*
- *Shell of AISI 304 stainless steel*
- *Cast-iron impeller*
- *AISI 316 stainless steel motor shaft*
- *Mechanical seal closed in oil chamber and 2 oil seal on pumps of 1,5-2-3 HP. Two oil seals on pumps of 0,8-1 HP*
- *Electric cable of H07RNF*

MOTORE / *MOTOR*

- Motore ad induzione a 2 poli, 50 Hz (n= 2900 rpm) in bagno d'olio ecologico
- Protezione IP68 Isolamento in classe F
- Alimentazione monofase 230V con condensatore permanentemente inserito e protezione termo-amperometrica incorporata
- Alimentazione trifase 400V con protezione a carico dell'utente

- *2 poles induction motor, 50 Hz (n=2900 rpm) in ecological oil bath*
- *IP68 protection, Class F insulation*
- *230V Single-phase feeding with built-in capacitor and thermo ammeter protection*
- *400V Three-phase feeding with protection at user's care*

LIMITI DI IMPIEGO / *OPERATING CONDITIONS*

- Temperatura del liquido pompato max 40°C
- Profondità di immersione max. 10 metri.
- Passaggio di solidi max 45 mm

- *Maximum temperature of pumped liquid: 40°C*
- *Maximum immersion depth 10 m*
- *Solid passage: 45 mms max*

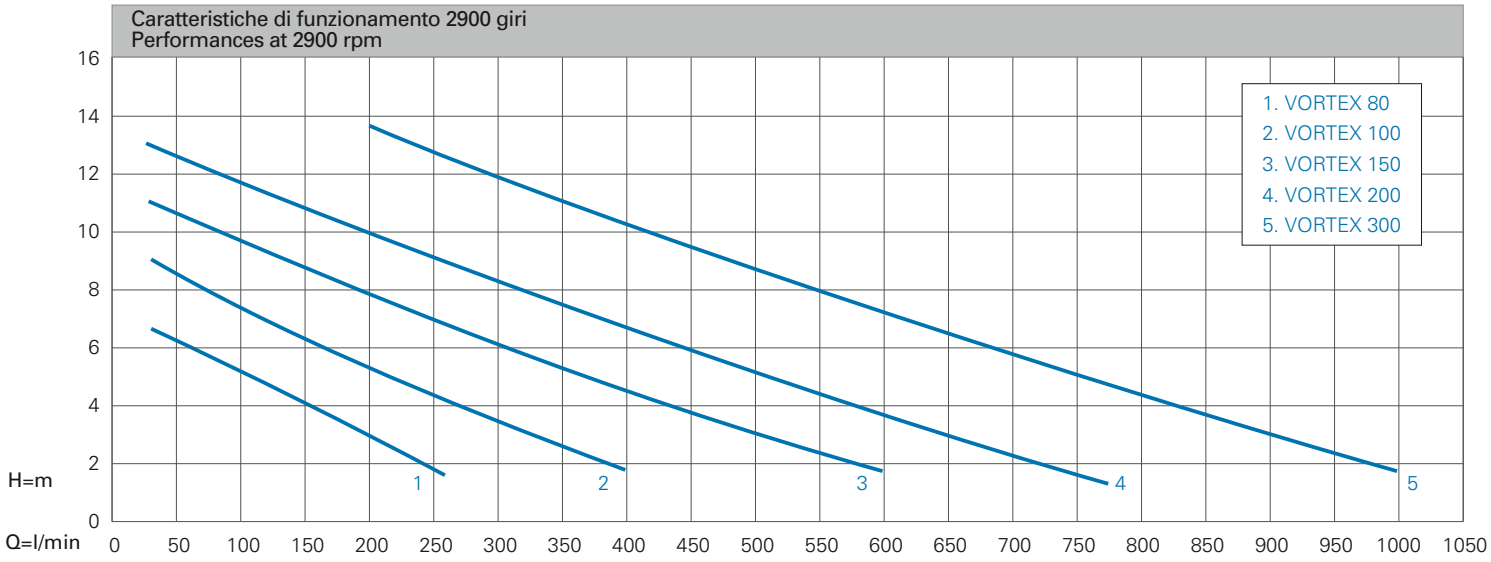

CARATTERISTICHE TECNICHE 2900 GIRI / *TECHNICAL PERFORMANCES AT 2900 RPM*

Modello Model		Hp	kW P1	A Corrente assorbita Absorbed current			Prevalenza manometrica totale in m. C.A. *total head in meters w.c.*													
							1	2	3	4	5	6	7	8	9	10	11	12	13	14
Monofase Single-phase 230V 50Hz	Trifase Three-phase 230/400V 50Hz			1x230V	3x400V		Q=Portata - *Capacity*													
VORTEX 80G		0,8	0,6	3		l/min	260	210	190	180	90	55	30							
VORTEX 80	VORTEX 80T	0,8	0,6	3	1		260	210	190	180	90	55	30							
VORTEX 100G		1	0,75	6			400	360	290	210	180	130	110	65	25					
VORTEX 100	VORTEX 100T	1	0,75	6	2		400	360	290	210	180	130	110	65	25					
VORTEX 150G		1,5	1,1	10			600	520	480	420	340	225	180	150	120	80	20			
VORTEX 150	VORTEX 150T	1,5	1,1	10	3,5		600	520	480	420	340	225	180	150	120	80	20			
VORTEX 200G		2	1,5	12	4		780	700	630	540	480	440	350	280	220	180	120	95	30	
VORTEX 200	VORTEX 200T	2	1,5	12	4		780	700	630	540	480	440	350	280	220	180	120	95	30	
	VORTEX 300T	3	2,2		6,5		1000	950	900	860	820	700	650	560	490	450	360	280	230	200

Versione G con interruttore a galleggiante. Tutti i modelli sono dotati di 10 metri di cavo elettrico di alimentazione provvisto di spina Schuco.
G version = with float switch. All models are fitted with 10 m electric cable with Schuco plug.

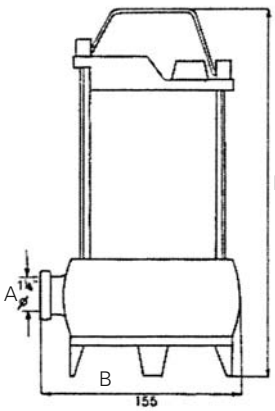

VORTEX 100 - VORTEX 80

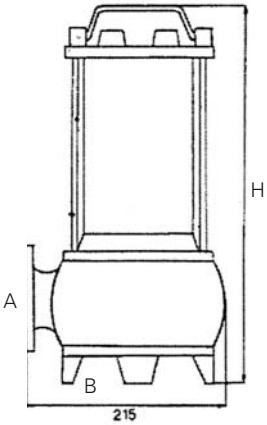

VORTEX 300 - VORTEX 150/200

MODELLO POMPA *PUMP'S MODEL*	BOCCA MANDATA *OUTLET*	DIMENSIONI POMPA mm *PUMP'S DIMENSIONS mm*		PESO *WEIGHT*
	A	B	H	kg
VORTEX 80	1"1/4 G	155	335	9
VORTEX 100	1"1/4 G	155	337	11
VORTEX 150	2" G	210	425	25
VORTEX 200	2" G	210	425	26
VORTEX 300	2" G	215	455	29

VORTEXPORT 800/3000

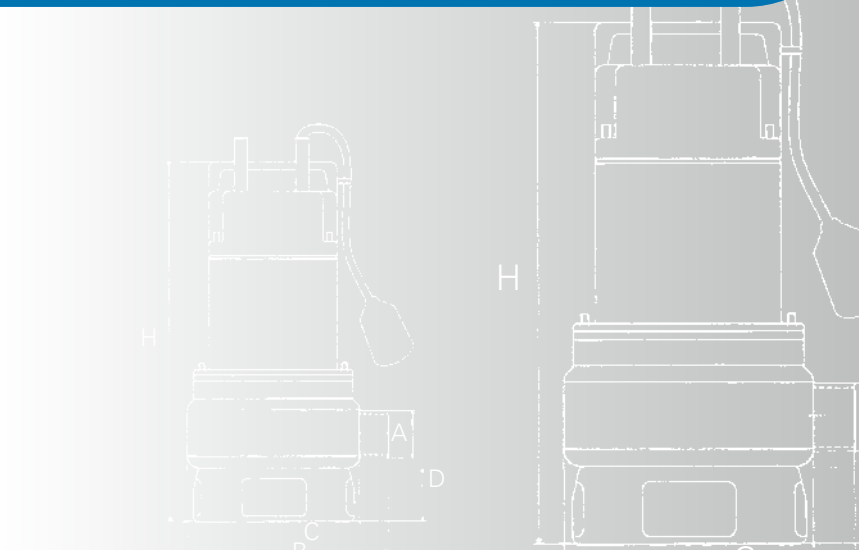

GENERALITA' / *FEATURES*

Elettropompe sommergibili a girante arretrata di tipo vortex, realizzate con idraulica in ghisa e camicia motore in acciaio inossidabile, concepite per la movimentazione di acque reflue cariche di materiali organici solidi. La particolare conformazione della girante consente, a seconda dei modelli, passaggi di corpi solidi fino ad 63 mm. Portate fino a 48 m³/h. Indicate per il sollevamento di acque luride e lo svuotamento di fosse biologiche di decantazione.

Submersible pumps with vortex impeller, hydraulic parts of cast-iron and stainless steel motor shell, designed for waste water with solid organic materials. The particular shape of the impeller allows a solid passage up to 63 mm, depending on the model. Capacity up to 48 m³/h. Suitable to lift dirty water and empty cess pits.

MATERIALI / *MATERIALS*

- Corpo pompa in ghisa
- Camicia in acciaio inox Aisi 304
- Girante in ghisa
- Albero motore in acciaio Aisi 420
- Tenuta meccanica in ceramica/grafite chiusa in camera d'olio ed anello di tenuta
- Cavo elettrico di alimentazione in H07RNF

- *Cast-iron casing*
- *Shell of AISI 304 stainless steel*
- *Cast-iron impeller*
- *AISI 420 steel motor shaft*
- *Ceramic/Graphite mechanical seal closed in oil chamber and lip seal*
- *Electric cable of H07RNF*

MOTORE / *MOTOR*

- Motore ad induzione a 2 poli, 50 Hz (n= 2900 rpm) in bagno d'olio ecologico
- Protezione IP68
- Isolamento in classe F
- Alimentazione monofase 230V con condensatore permanentemente inserito e protezione termo-amperometrica incorporata
- Alimentazione trifase 400V con protezione a carico dell'utente

- *2 poles induction motor, 50 Hz (n= 2900 rpm) in ecological oil bath*
- *IP68 protection, Class F insulation*
- *230V Single-phase feeding with built-in capacitor and thermo ammeter protection*
- *400V Three-phase feeding with protection at user's care*

LIMITI DI IMPIEGO / *OPERATING CONDITIONS*

- Temperatura di esercizio max 40°C
- Profondità di immersione max 5 m
- Vortexport 800 : Passaggio solidi 33 mm / Bocca filettata
- Vortexport 1000 : Passaggio solidi 38 mm / Bocca filettata
- Vortexport 1500 : Passaggio solidi 50 mm / Bocca filettata
- Vortexport 2000-3000 : Passaggio solidi 63 mm / Bocca filettata

- *Maximum temperature of pumped liquid 40°C*
- *Maximum immersion depth 5 m*
- *Vortexport 800 : Solid passage 33 mm / Threaded bore*
- *Vortexport 1000 : Solid passage 38 mm / Threaded bore*
- *Vortexport 1500 : Solid passage 50 mm / Threaded bore*
- *Vortexport 2000-3000 : Solid passage 63 mm / Threaded bore*

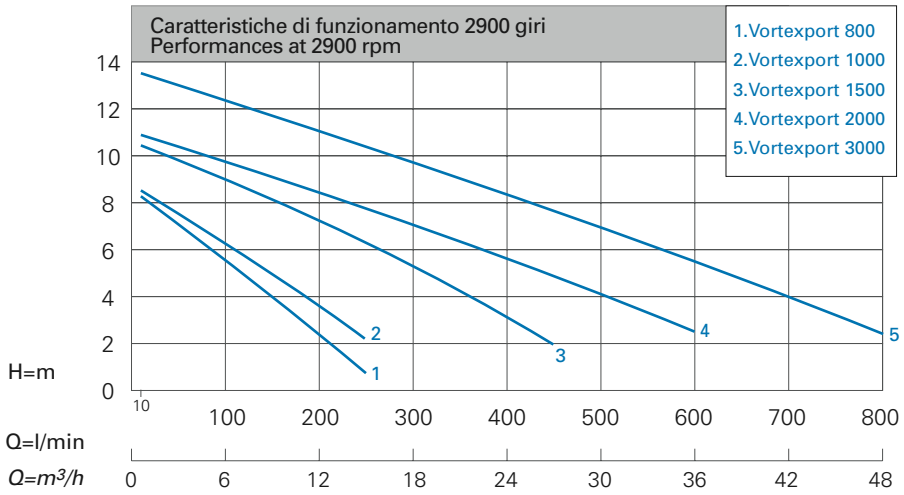

CARATTERISTICHE TECNICHE 2900 GIRI / *TECHNICAL PERFORMANCES AT 2900 RPM*

Modello Model		Hp	kW P1	A Corrente assorbita Absorbed current		l/min m³/h	Q=Portata - *Capacity*							
							10	100	150	200	250	450	600	800
							0,6	6	9	12	15	27	36	48
Monofase Single-phase 230V 50Hz	Trifase Three-phase 230/400V 50Hz			1x230V	3x400V		Prevalenza manometrica totale in m. C.A. *total head in meters w.c.*							
Vortexport 800G	Vortexport 800t	0,8	0,6	5,2	1,4		8,2	5,5	4	2,2	0,8			
Vortexport 1000G	Vortexport 1000t	1	0,75	6	2,6		8,5	6,2	5	3,6	2,2			
Vortexport 1500G	Vortexport 1500t	1,5	1,1	8,5	3		10,5	9	8	7,2	6,5	2		
Vortexport 2000G	Vortexport 2000t	2	1,5	10,5	3,7		11	9,6	9,3	8,5	7,6	5	2,5	
	Vortexport 3000t	3	2,2		5		13,5	12,4	11,5	11	10,5	7,5	5,5	2,5

Versione G con interruttore a galleggiante. Tutti i modelli sono dotati di 10 metri di cavo elettrico di alimentazione provvisto di spina Schuco.
G version = with float switch. All models are fitted with 10 m electric cable with Schuco plug.

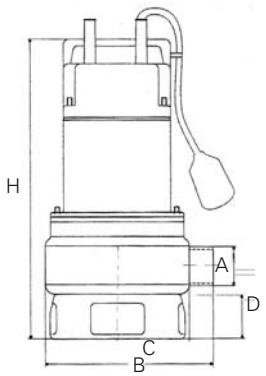

VORTEXPORT 800-1500

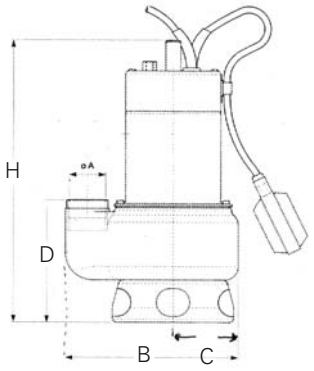

VORTEXPORT 2000-3000

MODELLO POMPA *PUMP'S MODEL*	BOCCA MANDATA *OUTLET*	DIMENSIONI POMPA mm *PUMP'S DIMENSIONS mm*				PESO *WEIGHT*
	A	B	C	D	H	kg
VORTEXPORT 800	1"1/4 G	162	90	75	360	11
VORTEXPORT 1000	1"1/2 G	182	100	87	385	13
VORTEXPORT 1500	2" G	205	117	107	435	20
VORTEXPORT 2000	2" G	350	213	195	460	31
VORTEXPORT 3000	2"1/2 G	350	213	195	480	37

DX

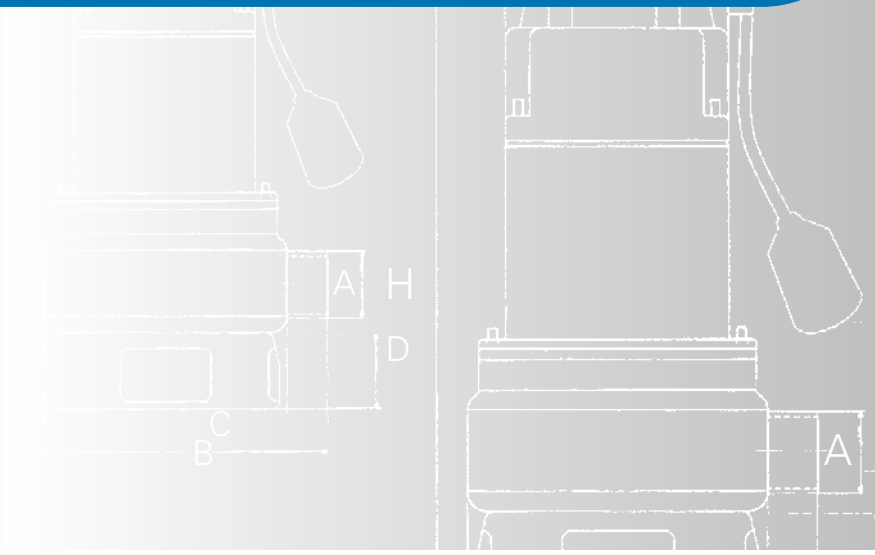

GENERALITA' / *FEATURES*

Elettropompe sommergibili a girante arretrata di tipo vortex, realizzate con idraulica e camicia motore in acciaio inossidabile, concepite per la movimentazione di acque reflue cariche di materiali organici solidi. La particolare conformazione della girante consente, a seconda dei modelli, passaggi di corpi solidi fino ad 35mm. Portate fino a 18 m³/h. Indicate per il sollevamento di acque luride e lo svuotamento di fosse biologiche di decantazione.

Submersible pumps with recessed vortex impeller, stainless steel casing and motor shell. Suitable to dirty waters with organic solid materials. The particular shape of the impeller allows a passage of solids up to 35 mm depending on the model. Deliveries up to 18 m³. They can also be used for waste waters and to empty cesspools and decantation pits.

MATERIALI / *MATERIALS*

- Corpo pompa in acciaio inox aisi 304
- Camicia in acciaio inox Aisi 304
- Girante in acciaio aisi 304
- Albero motore in acciaio Aisi 420
- Tenuta meccanica in ceramica/grafite chiusa in camera d'olio ed anello di tenuta
- Cavo elettrico di alimentazione in H07RNF

- *AISI 304 Stainless steel casing*
- *AISI 304 Stainless steel motor shell*
- *AISI 304 Stainless steel impeller*
- *AISI 420 Steel motor shaft*
- *Silicon carbide mechanical seal closed in oil chamber and lip seal*
- *H07RNF electric cable*

MOTORE / *MOTOR*

- Motore ad induzione a 2 poli, 50 Hz (n= 2900 rpm) in bagno d'olio ecologico
- Protezione IP68
- Isolamento in classe F
- Alimentazione monofase 230V con condensatore permanentemente inserito e protezione termo-amperometrica incorporata
- Alimentazione trifase 400V con protezione a carico dell'utente

- *2 poles induction motor, 50 Hz (n=2900 rpm) in ecological oil bath*
- *IP68 protection*
- *Insulation class F*
- *Single-phase feeding 230V with built-in capacitor and thermo-ammeter protection*
- *Three-phase feeding 400V with protection at user's care*

LIMITI DI IMPIEGO / *OPERATING CONDITIONS*

- Temperatura del liquido pompato max 40°C
- Profondità di immersione max. 5 m
- Passaggio solidi 35 mm

- *Temperature of pumped liquid: up to 40°C*
- *Maximum immersion depth 5 m*
- *Solid passage: 35 mm*

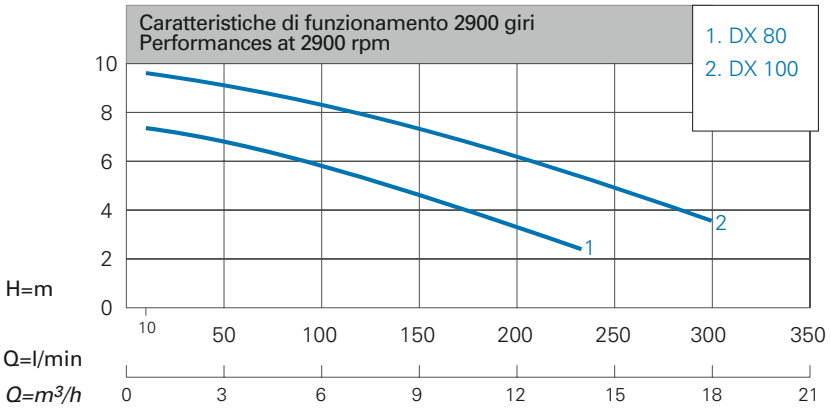

CARATTERISTICHE TECNICHE 2900 GIRI / *TECHNICAL PERFORMANCES AT 2900 RPM*

Modello Model		Hp	kW P1	A Corrente assorbita Absorbed current		l/min	Q=Portata - *Capacity*						
							10	50	100	150	200	250	300
						m³/h	0,6	3	6	9	12	30	18
Monofase Single-phase 230V 50Hz	Trifase Three-phase 230/400V 50Hz			1x230V	3x400V		Prevalenza manometrica totale in m. C.A. *total head in meters w.c.*						
DX 80/2G		0,8	0,6	4,7			7,2	6,3	5,4	4,5	3,5		
DX 80G	DX 80t	0,8	0,6	4,7	2,2		7,2	6,3	5,4	4,5	3,5		
DX 100/2G		1	0,75	6,2			9,6	9	8,3	7,3	6,3	5,1	3,5
DX 100G	DX 100t	1	0,75	6,2	2,8		9,6	9	8,3	7,3	6,3	5,1	3,5

Versione G con interruttore a galleggiante. Tutti i modelli sono dotati di 10 metri di cavo elettrico di alimentazione provvisto di spina Schuco.
G version = with float switch. All models are fitted with 10 m electric cable with Schuco plug

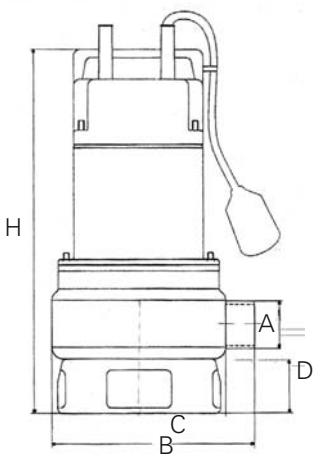

MODELLO POMPA *PUMP'S MODEL*	BOCCA MANDATA *OUTLET*	DIMENSIONI POMPA mm *PUMP'S DIMENSIONS mm*				PESO *WEIGHT*
	A	B	C	D	H	kg
DX 80G	1"1/2 G	183	103	100	395	10
DX 100G	2"G	183	103	100	395	11,5

serie/series

STEELVORT

GENERALITA' / *FEATURES*

Elettropompe sommergibili a girante arretrata di tipo vortex, realizzate in acciaio inossidabile, concepite per la movimentazione di acque reflue cariche di materiali organici solidi. La particolare conformazione della girante consente, a seconda dei modelli, passaggi di corpi solidi fino a 80 mm. Portate fino a 54 m³/h. Indicate per il sollevamento di acque luride e lo svuotamento di fosse biologiche di decantazione.

Stainless steel submersible pumps with vortex impeller, designed for waste water with solid organic materials. The particular shape of the impeller allows a solid passage up to 80 mm, depending on the model. Capacity up to 54 m³/h. Suitable to lift dirty water and empty cess pits.

MATERIALI / *MATERIALS*

- Corpo pompa in acciaio inox Aisi 304
- Camicia in acciaio inox Aisi 304
- Girante in acciaio inox Aisi 304
- Albero motore in acciaio inox Aisi 316
- Tenuta meccanica in carburo di silicio chiusa in camera d'olio ed anello di tenuta
- Cavo elettrico di alimentazione in H07RNF

- *AISI 304 stainless steel casing*
- *Shell of AISI 304 stainless steel*
- *AISI 304 stainless steel impeller*
- *AISI 316 stainless steel motor shaft*
- *Silicon carbide mechanical seal closed in oil chamber and lip seal*
- *Electric cable of H07RNF*

MOTORE / *MOTOR*

- Motore ad induzione a 2 poli, 50 Hz (n= 2900 rpm) in bagno d'olio ecologico
- Protezione IP68
- Isolamento in classe F
- Alimentazione monofase 230V con condensatore permanentemente inserito e protezione termo-amperometrica incorporata
- Alimentazione trifase 400V con protezione a carico dell'utente

- *2 poles induction motor, 50 Hz (n= 2900 rpm) in ecological oil bath*
- *IP68 protection*
- *Class F insulation*
- *230V Single-phase feeding with built-in capacitor and thermo ammeter protection*
- *400V Three-phase feeding with protection at user's care*

LIMITI DI IMPIEGO / *OPERATING CONDITIONS*

- Temperatura del liquido pompato max 40°C
- Profondità di immersione max 10 metri
- Steelvort 80 : Passaggio solidi 35 mm/Bocca filettata
- Steelvort 100 : Passaggio solidi 50 mm/Bocca filettata
- SteelvortPlus 150 e SteelvortPlus 200 : Passaggio solidi 60 mm/Bocca filettata
- MaxiSteelvort : Passaggio solidi 80 mm/Bocca flangiata

- *Maximum temperature of pumped liquid: 40°C*
- *Maximum immersion depth 10 m*
- *Steelvort 80 : Solid passage 35 mm/Threaded bore*
- *Steelvort 100 : Solid passage 50 mm/Threaded bore*
- *SteelvortPlus 150 & SteelvortPlus 200 : Solid passage 60 mm/Threaded bore*
- *MaxiSteelvort : Solid passage 80 mm/Flanged bore*

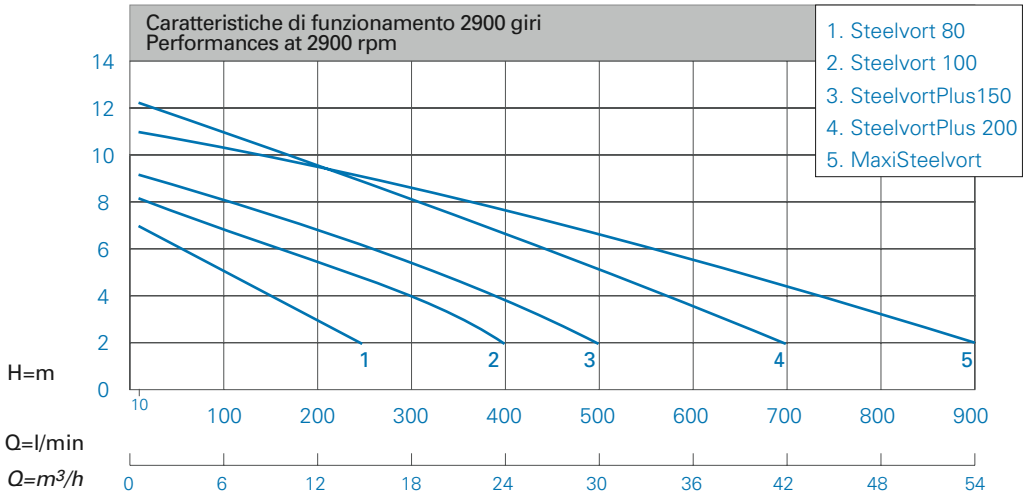

CARATTERISTICHE TECNICHE 2900 GIRI / *TECHNICAL PERFORMANCES AT 2900 RPM*

Modello Model		Hp	kW P1	A Corrente assorbita Absorbed current		l/min	Q=Portata - *Capacity*							
							10	100	250	400	500	700	800	900
						m³/h	0,6	6	15	24	30	42	48	54
Monofase Single-phase 230V 50Hz	Trifase Three-phase 230/400V 50Hz			1x230V	3x400V		Prevalenza manometrica totale in m. C.A. *total head in meters w.c.*							
Steelvort 80G		0,8	0,6	4,5			7	4,5	2					
Steelvort 80	Steelvort 80t	0,8	0,6	4,5	2		7	4,5	2					
Steelvort 100G		1	0,75	6,5			8,2	6,5	4,4	2				
Steelvort 100	Steelvort 100t	1	0,75	6,5	2,2		8,2	6,5	4,4	2				
SteelvortPlus 150G		1,5	1,1	9			9,2	8,2	6	4	2			
SteelvortPlus 150	SteelvortPlus 150t	1,5	1,1	9	3		9,2	8,2	6	4	2			
Steelvort 200	Steelvort 200t	2	1,5	11	4		12,2	11	8,2	6,8	4,5	2		
	MAXISteelvort	3	2,2		6,2		11	10	9	7,8	6,5	4,3	2,5	2

Versione G con interruttore a galleggiante. Tutti i modelli sono dotati di 10 metri di cavo elettrico di alimentazione provvisto di spina Schuco.
G version = with float switch. All models are fitted with 10 m electric cable with Schuco plug.

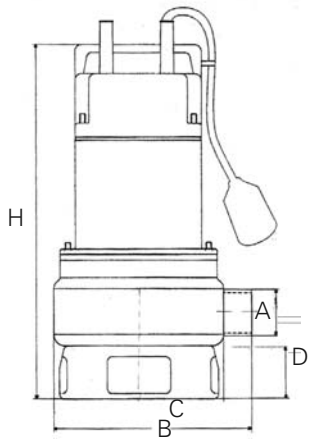

MODELLO POMPA *PUMP'S MODEL*	BOCCA MANDATA *OUTLET*	DIMENSIONI POMPA mm *PUMP'S DIMENSIONS mm*				PESO *WEIGHT*
	A	B	C	D	H	kg
STEELVORT 80	1"1/2 G	218	154	108	355	10,3
STEELVORT 100	2" G	221	179	110	355	12
STEELVORTplus 150	2"1/2 G	253	146	116	444	18
STEELVORTplus 200	2"1/2 G	253	146	116	444	21
MAXISTEELVORT	3" G	253	146	136	485	22

STEELVORT/S

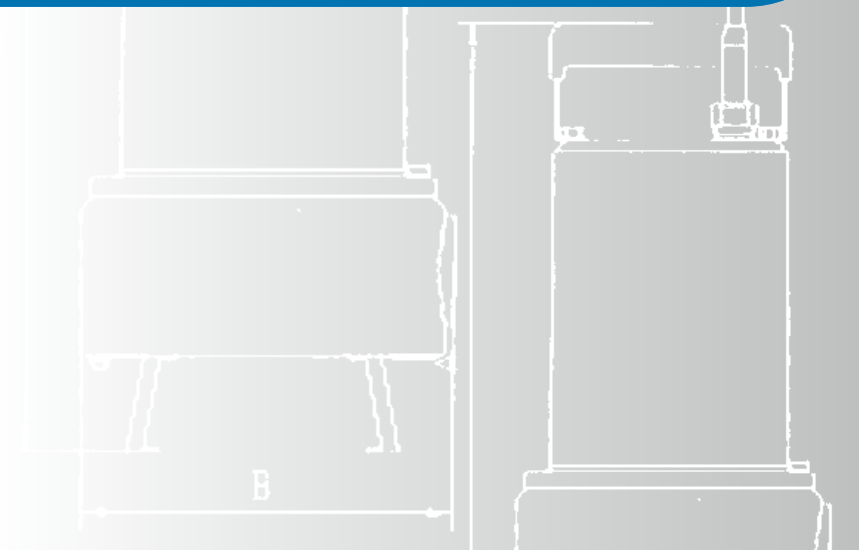

GENERALITA' / *FEATURES*

Elettropompe sommergibili a girante arretrata di tipo Vortex, realizzate in acciaio inox AISI 304, concepite per la movimentazione di acque sporche cariche di materiali organici solidi. La particolare conformazione della girante consente passaggi di corpi solidi fino a 35 mm. di diametro. Indicate per il sollevamento di acque luride e lo svuotamento di fosse biologiche di decantazione. Prevalenze fino a 8,5 metri. Portate fino a 250 l/min (=15 m³/h). Le elettropompe serie 'S' sono prodotte in Estremo Oriente su progetto italiano di EDP International. Queste elettropompe rispettano la Direttiva Macchine e sono collaudate in Italia.

Vortex impeller submersible pumps made of stainless steel AISI 304, suitable to lift dirty waters containing organic solids and to empty cesspits. The particular shape of the impeller allows the passage of solid materials up to 35 mms diameter. Head: up to 8,5 m. Delivery: up to 250 l/min (15 m³/h). The 'S' series electric pumps are manufactured in the Far East according to an Italian project made by EDP International. These electric pumps comply with the Machine Directives and are tested in Italy.

MATERIALI / *MATERIALS*

- Camicia e cassa motore in acciaio inox AISI 304
- Girante in noryl caricata con fibre di vetro
- Albero motore in AISI 304
- Tenuta meccanica doppia: in carbone/ceramica lato girante ed a labbro lato motore
- Cavo elettrico di alimentazione in neoprene, della lunghezza di m 10 e provvisto di spina Schuco

- *Shell and motor case of stainless steel AISI 304*
- *Impeller of fiber glass reinforced noryl*
- *Motor shaft of AISI 304*
- *Double mechanical seal: carbon-ceramic on impeller side, lip seal on motor side*
- *Feeding cable of neoprene, 10 m length with Schuko plug*

MOTORE / *MOTOR*

- Motore ad induzione a 2 poli, 50 Hz (n=2900 rpm), avvolgimento a secco
- Protezione IP 68, isolamento in classe F
- Alimentazione monofase 230 V con condensatore permanentemente inserito e protezione termoamperometrica incorporata

- *2 poles induction motor, 50 Hz (n=2900 rpm), dry winding*
- *IP 68 protection, Class F insulation*
- *Single-phase feeding with permanently connected capacitor and built-in thermo-ammeter protection*

LIMITI DI IMPIEGO / *OPERATING CONDITIONS*

- Temperatura del liquido pompato max 40°C
- Profondità di immersione max 5 m
- Passaggio solidi max 35 mm

- *Temperature of pumped liquid up to 40°C*
- *Maximum immersion depth 5 m*
- *Free passage: up to 35 mms*

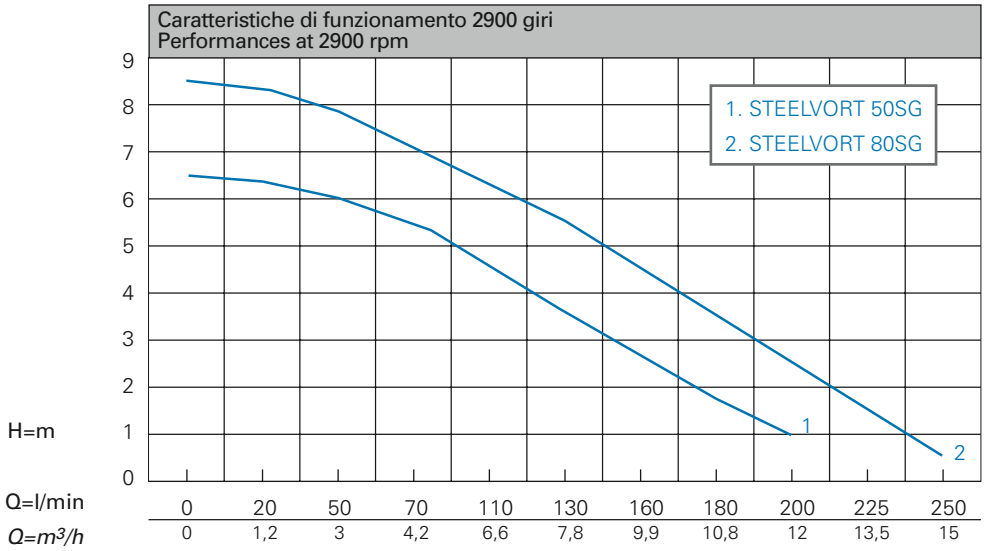

CARATTERISTICHE TECNICHE 2900 GIRI / *TECHNICAL PERFORMANCES AT 2900 RPM*

Elettropompe Electric pumps 230V - 50Hz monofase single-phase	HP P2	P1-A corrente assorbita absorbed current	Q=portata - *Capacity*										
			l/min 0	20	50	70	110	130	160	180	200	225	250
			m³/h 0	1,2	3,0	4,2	6,6	7,8	9,6	10,8	12	13,5	15,0
			Prevalenza manometrica totale in m. C.A. *total head in meters w.c.*										
STEELVORT 50SG	0,60	2,58	6,5	6,3	6,0	5,4	4,5	3,6	2,7	1,8	1		
STEELVORT 80SG	0,80	3,46	8,5	8,3	7,8	7,0	6,3	5,5	4,5	3,5	2,5	1,5	0,5

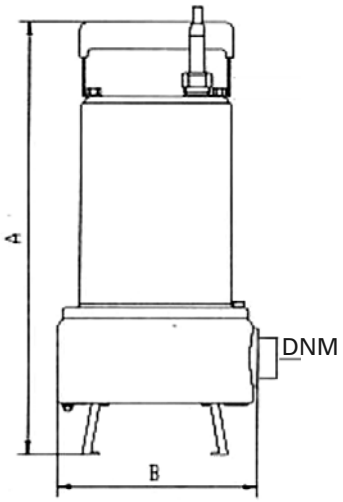

DIMENSIONI POMPA mm *PUMP'S DIMENSIONS mm*	A	B	DNM	PESO *WEIGHT*
	A	B	DNM	kg
STEELVORT 50SG	370	190	1"1/2	6,50
STEELVORT 80SG	390	190	1"1/2	7,60

VORTINOX 100S/120S/150S

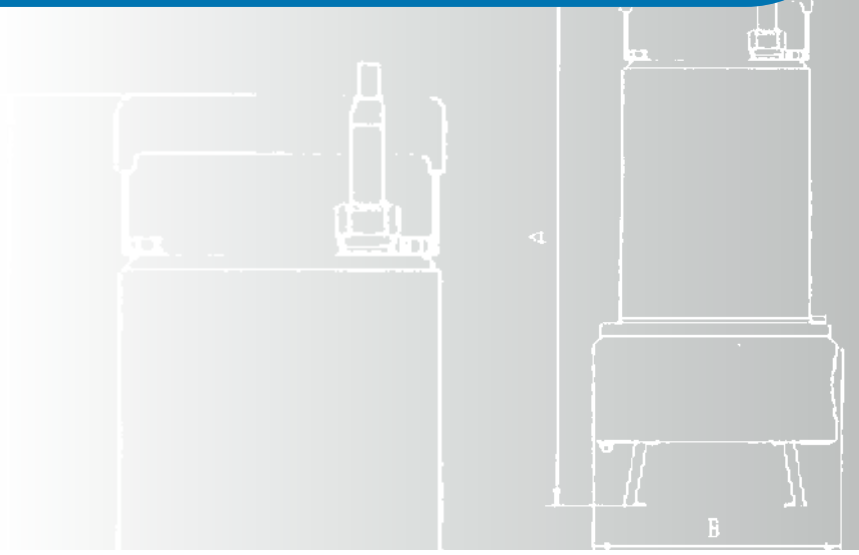

GENERALITA' / *FEATURES*

Elettropompe sommergibili a girante arretrata di tipo Vortex, realizzate in acciaio inox Aisi 304, concepite per la movimentazione di acque sporche cariche di materiali organici solidi. La particolare conformazione della girante consente passaggi di corpi solidi fino a 35 mm. di diametro. Indicate per il sollevamento di acque luride e lo svuotamento di fosse biologiche di decantazione. Prevalenze fino ad 14 metri. Portate fino a 450 l/min (= 27 m³/h). Le elettropompe serie 'S' sono prodotte in Estremo Oriente su progetto italiano di EDP International. Queste elettropompe rispettano la Direttiva Macchine e sono collaudate in Italia.

Vortex impeller submersible pumps made of stainless steel AISI 304, designed for dirty waters containing organic solids. The particular shape of the impeller allows the passage of solid materials up to 35 mms diameter.Suitable to lift dirty waters and empty cesspits Head: up to 14 m. Delivery: up to 450 l/min (27 m³/h). The 'S' series electric pumps are manufactured in the Far East according to an Italian project made by EDP International. These electric pumps comply with the Machine Directives and are tested in Italy.

MATERIALI / *MATERIALS*

- Camicia e cassa motore in acciaio inox Aisi 304
- Girante in acciaio inox AISI 304
- Albero motore in Aisi 416
- Tenuta meccanica doppia: in carbone/ceramica e silicio/silicio
- Cavo elettrico di alimentazione in neoprene H07RNF,della lunghezza di m.10 e provvisto di spina Schuco

- *Shell and motor case of stainless steel AISI 304*
- *Impeller of stainless steel AISI 304*
- *Motor shaft of AISI 416*
- *Double mechanical seal: carbon-ceramic/silicon carbide-silicon carbide*
- *Feeding cable of neoprene H07RNF, 10 m length with Schuko plug*

MOTORE / *MOTOR*

- Motore ad induzione a 2 poli, 50 Hz (n = 2900 rpm), avvolgimento a secco
- Protezione IP 68, isolamento in classe F
- Alimentazione monofase 230 V con condensatore permanentemente inserito e protezione termo-amperometrica incorporata

- *2 poles induction motor, 50 Hz (n=2900 rpm), dry winding*
- *IP 68 protection, Class F insulation*
- *Single-phase feeding with permanently connected capacitor and built-in thermo-ammeter protection*

LIMITI DI IMPIEGO / *OPERATING CONDITIONS*

- Temperatura del liquido pompato max 40°C
- Profondità di immersione max 5 m
- Passaggio solidi max 35 mm

- *Temperature of pumped liquid up to 40°C*
- *Maximum immersion depth 5 m*
- *Free passage: up to 35 mms*

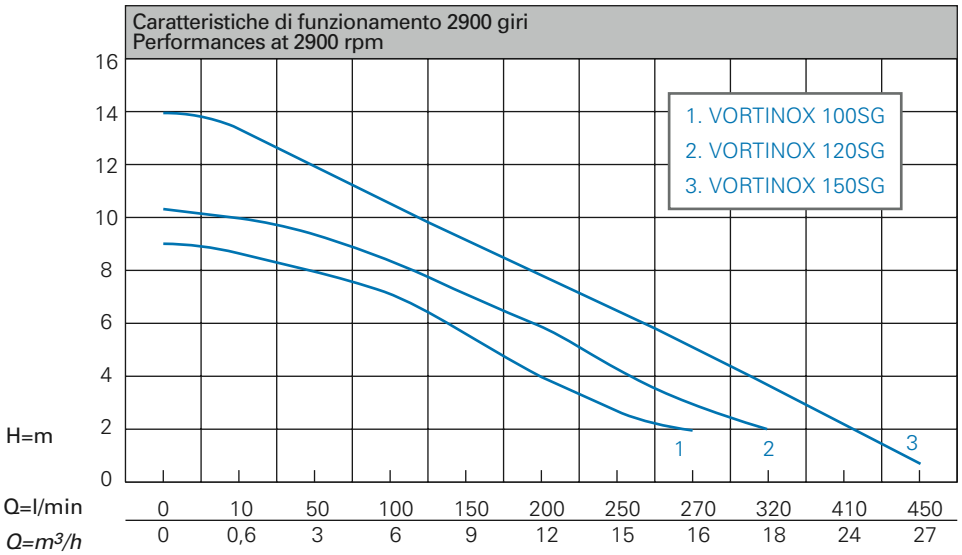

CARATTERISTICHE TECNICHE 2900 GIRI / *TECHNICAL PERFORMANCES AT 2900 RPM*

Elettropompe Electric pumps 230V - 50Hz monofase single-phase	HP P2	P1-A corrente assorbita absorbed current	Q=portata - *Capacity*										
			l/min 0	10	50	100	150	200	250	270	300	400	450
			m³/h 0	0,6	3,0	6	9	12	15	16	18	24	27
			Prevalenza manometrica totale in m. C.A. *total head in meters w.c.*										
VORTINOX 100SG	1,00	4,0	9	8,6	8	7	5,5	4	2,9	2			
VORTINOX 120SG	1,20	5,5	10,5	10	9,3	8,4	7,4	6	4,3	3	2		
VORTINOX 150SG	1,50	7,4	14	13,5	12	10,6	9,3	7,9	6,6	5	3,8	2	0,5

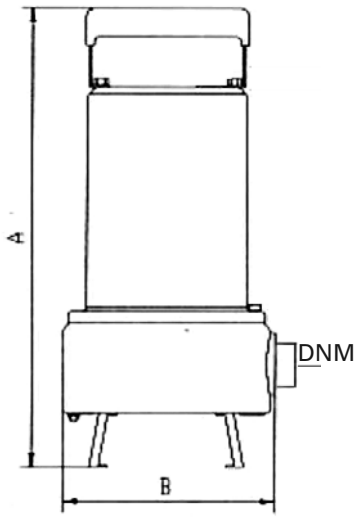

DIMENSIONI POMPA mm *PUMP'S DIMENSIONS mm*				PESO *WEIGHT*
	A	B	DNM	kg
VORTINOX 100SG	370	172	1"1/2	13,6
VORTINOX 120SG	400	172	1"1/2	14,7
VORTINOX 150SG	400	172	1"1/2	16,0

SZ-GE

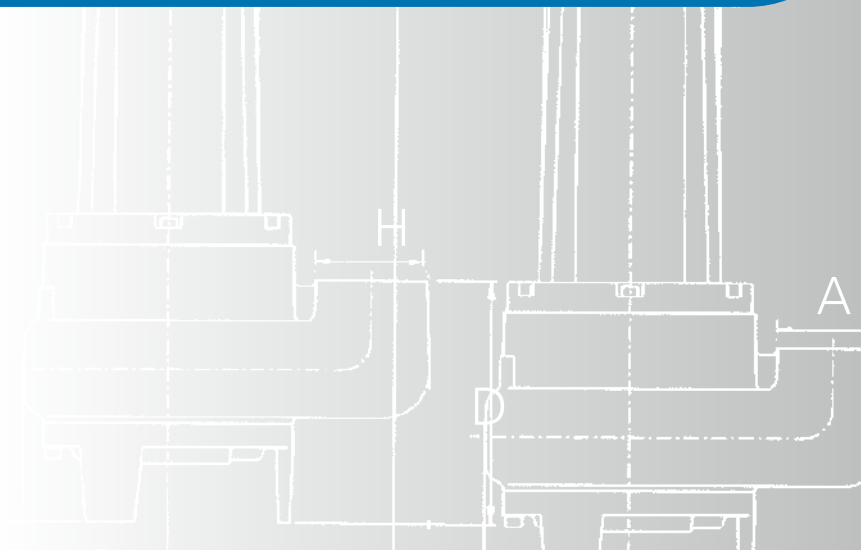

GENERALITA' / *FEATURES*

Elettropompe sommergibili realizzate in ghisa, con motore a 2900 giri, caratterizzate da girante arretrata di tipo vortex. La particolare conformazione della girante consente grandi passaggi liberi, anche integrali, di materiali solidi. Ideali nella movimentazione di liquidi carichi, schiumosi, fognari, con sostanze oleose, con corpi fibrosi o solidi anche non distruttibili e di fanghi biologici attivi, liquami di origine zootecnica e acque meteoriche e d'infiltrazione. Trovano utilizzazione sia in ambito domestico, sia in ambito industriale. L'applicazione di questo tipo di elettropompe è decisamente estesa, tanto da essere impiegate in depuratori, allevamenti zootecnici, macelli e salumifici, fonderie, acciaierie, oltre che nell'industria ittica, cartaria, conciaria, tessile, cantieristica ecc.

Cast-iron submersible pumps, available at 2900 rpm, with vortex impeller. The particular shape of the impeller allows free passage even entirely free passage of solids. They are used for the treatment of heavy polluted and foamy liquids with oily fibrous or solid substances, including those which can't be broken up and active biological sludges, sewage of animal origin, rainwater and seepage. The application range is wide: from the purification plants, livestock farms, slaughterhouses, meat processing plants, to the foundries and steel mills, without forgetting the fish processing plants, paper mills, tanneries, textile mills, building yards, etc.

MATERIALI / *MATERIALS*

- Corpo pompa e girante in ghisa
- Albero in acciaio inox AISI 416
- Viterie in acciaio inox A2
- Tenuta meccanica in grafite allumina lato pompa anello di tenuta lato motore
- Cavo elettrico di alimentazione in H07RNF

- *Cast-iron casing and impeller*
- *AISI 416 stainless steel shaft*
- *A2 stainless steel screws*
- *Graphite alumina mechanical seal on pump side, lip seal on motor side*
- *Electric cable of H07RNF*

MOTORE / *MOTOR*

- Motore ad induzione a 2 poli, 50 Hz (n=2990 rpm), con avvolgimento a secco
- Isolamento in classe F
- Protezione IP68
- Alimentazione monofase da 220 a 240V con condensatore permanentemente inserito e protezione termoamperometrica incorporata
- Alimentazione trifase da 380 a 415V con protezione a carico dell'utente

- *2 poles induction motor, 50 Hz (n= 2900 rpm) with dry winding*
- *Class F insulation*
- *IP68 protection*
- *220-240V Single-phase feeding with built-in capacitor and thermo ammeter protection*
- *380-415V Three-phase feeding with protection at user's care*

LIMITI DI IMPIEGO / *OPERATING CONDITIONS*

- Temperatura del liquido pompato 40°C
- Profondità di immersione max 20 metri

- *Maximum temperature of pumped liquid: 40°C*
- *Maximum immersion depth 20 m*

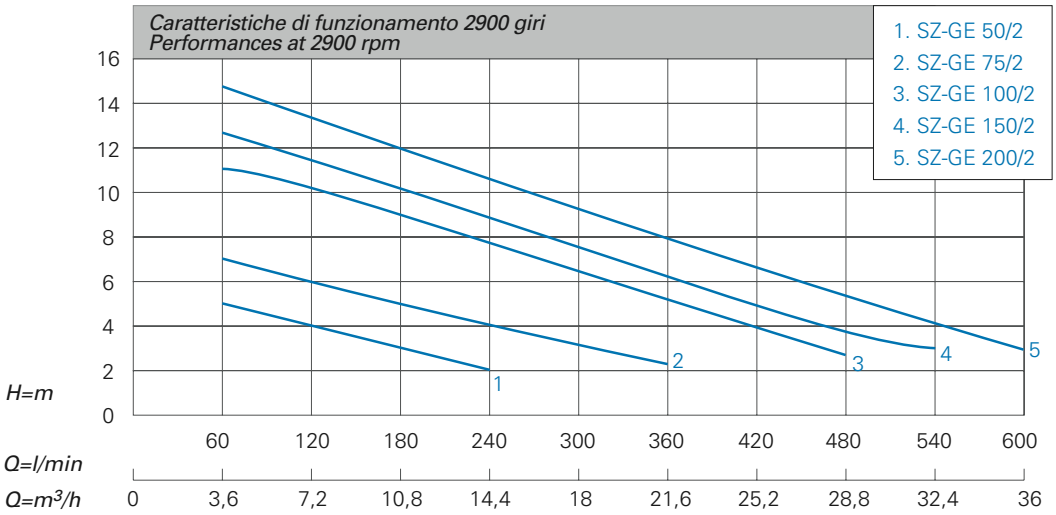

CARATTERISTICHE TECNICHE 2900 GIRI / *TECHNICAL PERFORMANCES AT 2900 RPM*

Modello Model		Hp	kW P1	A Corrente assorbita Absorbed current		l/min	Q=Portata - *Capacity*							
							60	120	180	240	360	480	540	600
						m³/h	3,6	7,2	10,8	14,4	21,6	28,8	32,4	36
Monofase Single-phase 230V 50Hz	Trifase Three-phase 230/400V 50Hz			1x230V	3x400V		Prevalenza manometrica totale in m. C.A. *total head in meters w.c.*							
SZ-GE 50/2	SZ-GEt 50/2	0,5	0,37	2,8	0,94		5	4	3	2				
SZ-GE 75/2	SZ-GEt 75/2	0,7	0,55	3,8	1,3		7	6	5	4	2,2			
SZ-GE 100/2	SZ-GEt 100/2	1,2	0,88	6,5	2		11,6	10,5	9,2	7,9	5,1	2,7		
SZ-GE 150/2	SZ-GEt 150/2	1,5	1,1	8,2	2,5		12,9	11,7	10,5	9,1	6,3	3,7	2,5	
SZ-GE 200/2	SZ-GEt 200/2	2	1,5	9,3	3,6		14,4	13,3	12	10,6	7,9	5,2	3,9	2,7

Bocca di mandata filettata verticale. Dotata di cavo elettrico di alimentazione della lunghezza di 10 metri.
Threaded vertical outlet. Fitted with 10 m electric cable.

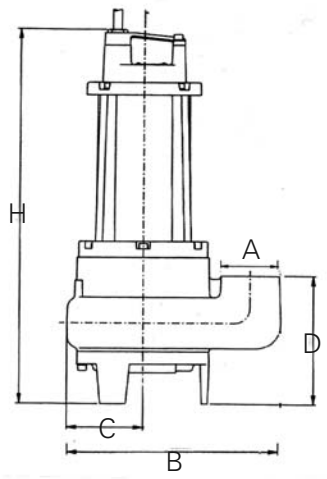

MODELLO POMPA *PUMP'S MODEL*	BOCCA MANDATA *OUTLET*	PASSAGGIO LIBERO *SOLIDS UP TO*	DIMENSIONI POMPA mm *PUMP'S DIMENSIONS mm*				PESO *WEIGHT*
	A	mm	B	C	D	H	kg
SZ-GE 50/2	2" G	Ø 35	218	69	119	362	12
SZ-GE 75/2	2" G	Ø 35	218	69	119	362	14
SZ-GE 100/2	2" G	Ø 38	246	80	132	410	19
SZ-GE 150/2	2" G	Ø 38	246	80	132	410	20
SZ-GE 200/2	2" G	Ø 38	246	80	132	410	21

serie/series

SZ-GO

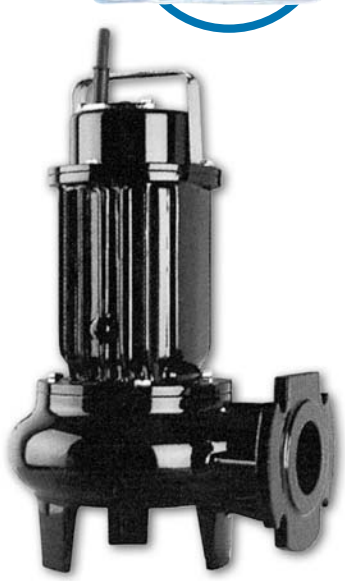

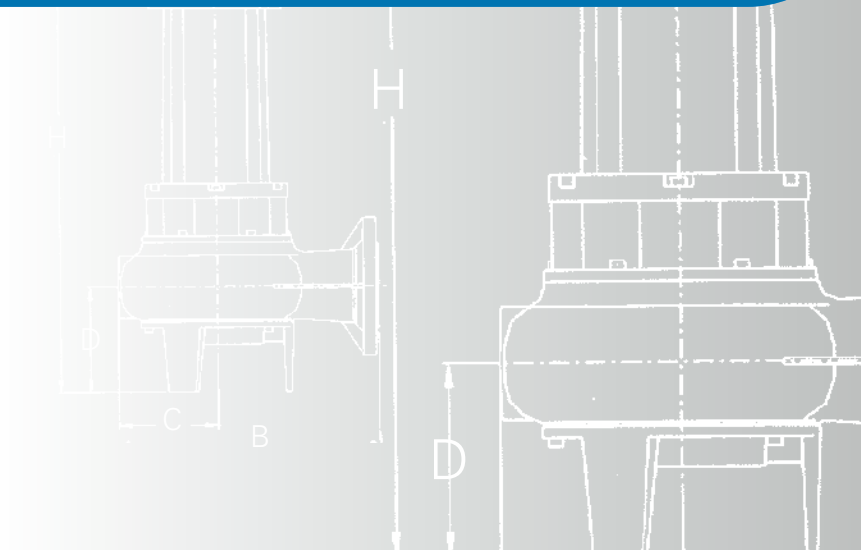

GENERALITA' / *FEATURES*

Elettropompe sommergibili realizzate in ghisa, con motore a 2900 e 1450 giri, caratterizzate da girante arretrata di tipo vortex. La particolare conformazione della girante consente il passaggio integrale di materiali solidi. Ideali nella movimentazione di liquidi carichi, schiumosi, fognari, con sostanze oleose, con corpi fibrosi o solidi anche non distruttibili e di fanghi biologici attivi, liquami di origine zootecnica e acque meteoriche e d'infiltrazione. Trovano utilizzazione sia in ambito domestico, sia in ambito industriale. L'applicazione di questo tipo di elettropompe è decisamente estesa, tanto da essere impiegate in depuratori, allevamenti zootecnici, macelli e salumifici, fonderie, acciaierie, oltre che nell'industria ittica, cartaria, conciaria, tessile, cantieristica ecc.

Cast-iron submersible pumps, available at 2900 rpm and 1450 rpm, with vortex impeller. The particular shape of the impeller allows the entire free passage of solids. They are used for the treatment of heavy polluted and foamy liquids with oily fibrous or solid substances, including those which can't be broken up and active biological sludges, sewage of animal origin, rainwater and seepage. Suitable both for the private use and the industrial field. The application range is wide: from the purification plants, livestock farms, slaughterhouses, meat processing plants, to the foundries and steel mills, without forgetting the fish processing plants, paper mills, tanneries, textile mills, building yards, etc.

MATERIALI / *MATERIALS*

- Corpo pompa e girante in ghisa
- Albero in acciaio inox AISI 416
- Viterie in acciaio inox A2
- Una tenuta meccanica in grafite allumina ed una in carburo di silicio
- Cavo elettrico di alimentazione in H07RNF

- *Cast-iron casing and impeller*
- *AISI 416 stainless steel shaft*
- *A2 stainless steel screws*
- *Graphite alumina mechanical seal and silicon carbide mechanical seal*
- *Electric cable of H07RNF*

MOTORE / *MOTOR*

- Motore ad induzione a 2 poli, 50 Hz (n=2900 rpm) e 4 poli (n=1450 rpm) con avvolgimento in bagno d'olio
- Isolamento in classe F
- Protezione IP68
- Alimentazione monofase da 220 a 240V con condensatore permanentemente inserito e protezione termoamperometrica incorporata.
- Alimentazione trifase da 380 a 415V con protezione a carico dell'utente

- *2 poles induction motor, 50 Hz (n= 2900 rpm) and 4 poles (n=1450 rpm) with oil bath winding*
- *Class F insulation*
- *IP68 protection*
- *220-240V Single-phase feeding with built-in capacitor and thermo ammeter protection*
- *380-415V Three-phase feeding with protection at user's care*

LIMITI DI IMPIEGO / *OPERATING CONDITIONS*

- Temperatura del liquido pompato 40°C
- Profondità di immersione max 20 metri

- *Maximum temperature of pumped liquid:40°C*
- *Maximum immersion depth 20 m*

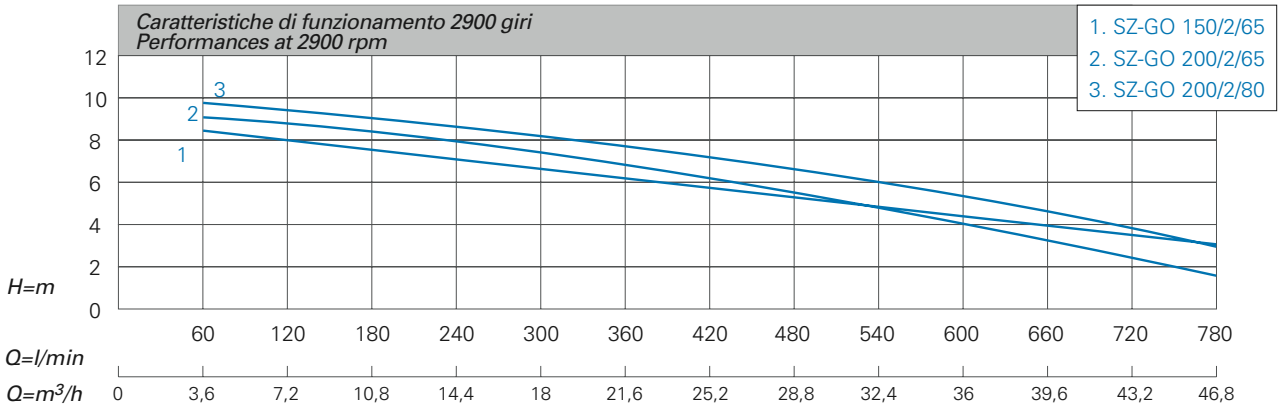

CARATTERISTICHE TECNICHE 2900 GIRI / *TECHNICAL PERFORMANCES AT 2900 RPM*

Modello Model		Hp	kW P1	A Corrente assorbita Absorbed current		l/min	Q=Portata - *Capacity*							
							60	180	240	360	420	540	600	780
						m³/h	3,6	10,8	14,4	21,6	25,2	32,4	36	46,8
Monofase Single-phase 230V 50Hz	Trifase Three-phase 230/400V 50Hz			1x230V	3x400V		Prevalenza manometrica totale in m. C.A. *total head in meters w.c.*							
SZ-GO 150/2/65	SZ-GOt 150/2/65	1,5	1,1	8,2	2,5		9,1	8,4	8	6,9	6,3	4,9	4,2	1,6
SZ-GO 200/2/65	SZ-GOt 200/2/65	2	1,5	9,3	3,6		9,7	9,1	8,7	7,8	7,2	6	5,3	2,9
SZ-GO 200/2/80	SZ-GOt 200/2/80	2	1,5	9,3	3,6		8,2	7,4	7	6	5,5	4,5	4,1	3

Bocca di mandata flangiata orizzontale. Tutti i modelli sono dotati di cavo elettrico di alimentazione della lunghezza di 10 metri.
Flanged horizontal outlet. All models are fitted with 10 m electric cable.

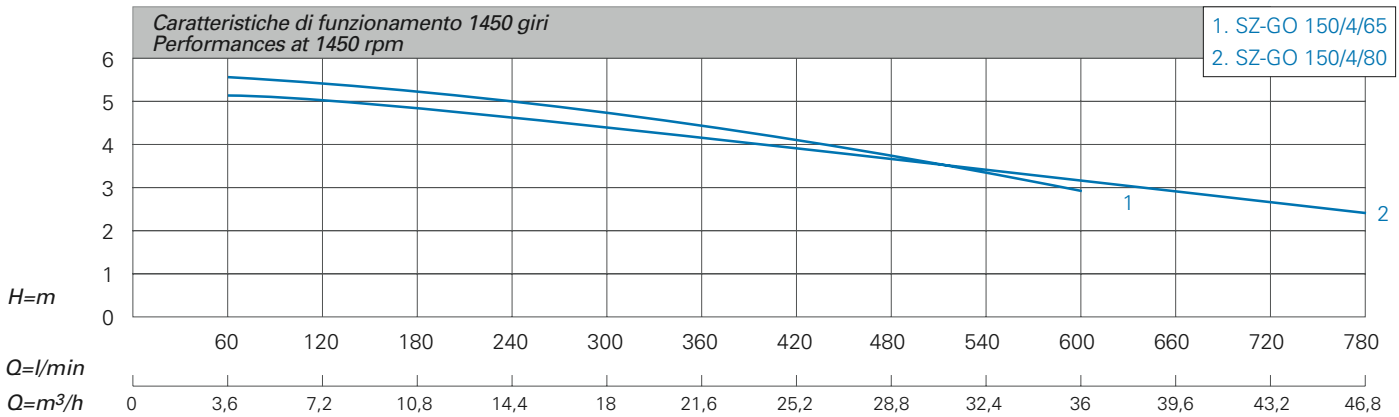

CARATTERISTICHE TECNICHE 1450 GIRI / *TECHNICAL PERFORMANCES AT 1450 RPM*

Modello Model		Hp	kW P1	A Corrente assorbita Absorbed current		l/min	Q=Portata - *Capacity*							
							60	180	240	360	420	540	600	780
						m³/h	3,6	10,8	14,4	21,6	25,2	32,4	36	46,8
Monofase Single-phase 230V 50Hz	Trifase Three-phase 230/400V 50Hz			1x230V	3x400V		Prevalenza manometrica totale in m. C.A. *total head in meters w.c.*							
SZ-GO 150/4/65	SZ-GOt 150/4/65	1,2		6,3	2,2		5,6	5,2	5	4,4	4,1	3,3	2,9	
SZ-GO 150/4/80	SZ-GOt 150/4/80	1,2		6,3	2,2		5,2	4,8	4,6	4,1	3,9	3,4	3,1	2,4

Bocca di mandata flangiata orizzontale. Tutti i modelli sono dotati di cavo elettrico di alimentazione della lunghezza di 10 metri.
Flanged horizontal outlet. All models are fitted with 10 m electric cable.

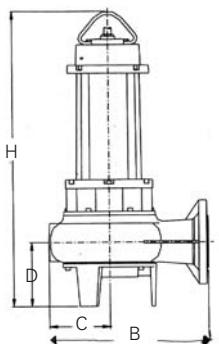

MODELLO POMPA *PUMP'S MODEL*	BOCCA MANDATA *OUTLET*	PASSAGGIO LIBERO *SOLIDS UP TO*	DIMENSIONI POMPA mm *PUMP'S DIMENSIONS mm*				PESO *WEIGHT*
	A	mm	B	C	D	H	kg
SZ-GO 150/2/65	65	Ø 45	270	111	105	450	26
SZ-GO 200/2/65	65	Ø 45	270	111	105	450	26
SZ-GO 200/2/80	80	Ø 60	273	113	125	479	29
SZ-GO 150/4/65	65	Ø 46	273	113	125	479	29
SZ-GO 150/4/80	80	Ø 60	273	113	125	479	29

SZ-GP

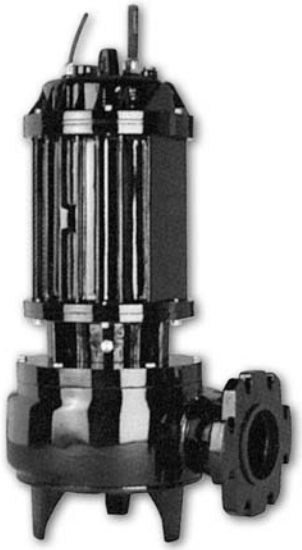

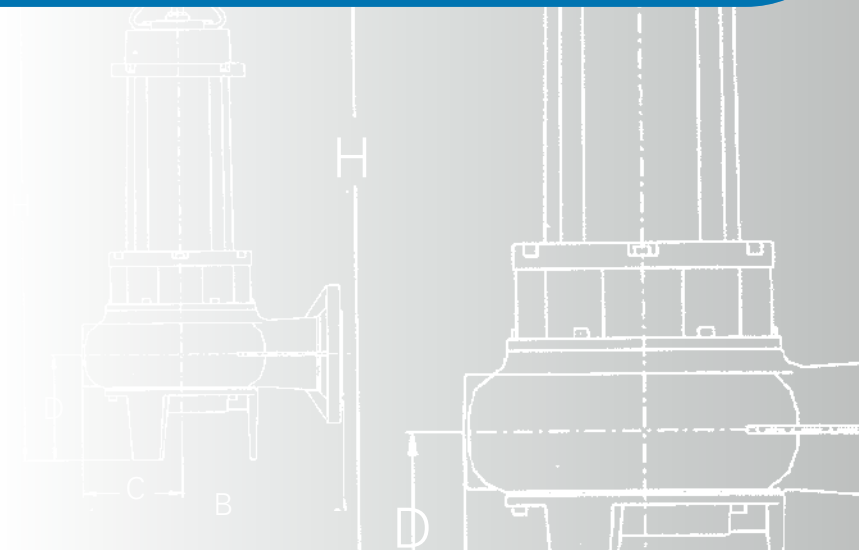

GENERALITA' / *FEATURES*

Elettropompe sommergibili realizzate in ghisa, con motore a 1450 giri, caratterizzate da girante arretrata di tipo vortex. La particolare conformazione della girante consente il passaggio integrale di materiali solidi. Ideali nella movimentazione di liquidi carichi, schiumosi, fognari, con sostanze oleose, con corpi fibrosi o solidi anche non distruttibili e di fanghi biologici attivi, liquami di origine zootecnica e acque meteoriche e d'infiltrazione. Trovano utilizzazione sia in ambito domestico, sia in ambito industriale. L'applicazione di questo tipo di elettropompe è decisamente estesa, tanto da essere impiegate in depuratori, allevamenti zootecnici, macelli e salumifici, fonderie, acciaierie, oltre che nell'industria ittica, cartaria, conciaria, tessile, cantieristica ecc.

Cast-iron submersible pumps, 1450 rpm, with vortex impeller. The particular shape of the impeller allows the entire free passage of solids. The are used for the treatment of heavy polluted and foamy liquids with oily fibrous or solid substances, including those which can't be broken up and active biological sludges, sewage of animal origin, rainwater and seepage. Suitable both for the private use and in the industrial field. The application range is wide: from the purification plants, livestock farms, slaughterhouses, meat processing plants, to the foundries and steel mills, without forgetting the fish processing plants, paper mills, tanneries, textile mills, building yards, etc.

MATERIALI / *MATERIALS*

- Corpo pompa e girante in ghisa
- Albero in acciaio inox AISI 416
- Viterie in acciaio inox A2
- Camicia di raffreddamento motore in acciaio inox 304
- Due tenute meccaniche in graffite allumina, una tenuta meccanica in carburo di silicio installate in camera d'olio ispezionabile
- Cavo elettrico di alimentazione in H07RNF

- *Cast-iron casing and impeller*
- *AISI 416 stainless steel shaft*
- *A2 stainless steel screws*
- *Stainless steel AISI304 motor cooling chamber*
- *Double graphite alumina mechanical seals and a silicon carbide mechanical seal in oil chamber*
- *Electric cable of H07RNF*

MOTORE / *MOTOR*

- Motore ad induzione a 4 poli (n=1450 rpm) con avvolgimento in bagno d'olio
- Isolamento in classe H
- Protezione IP68
- Alimentazione trifase da 380 a 415V con protezione a carico dell'utente

- *4 poles induction motor, 50 Hz (n= 1450 rpm) with oil bath winding*
- *Class H insulation*
- *IP68 protection*
- *380-415V Three-phase feeding with protection at user's care*

LIMITI DI IMPIEGO / *OPERATING CONDITIONS*

- Temperatura del liquido pompato 40°C
- Profondità di immersione max 20 metri

- *Maximum temperature of pumped liquid:40°C*
- *Maximum immersion depth 20 m*

MODELLO POMPA *PUMP'S MODEL*	BOCCA MANDATA *OUTLET*	PASS. LIBERO *SOLIDS UP TO*	DIMENSIONI POMPA mm *PUMP'S DIMENSIONS mm*				PESO *WEIGHT*
	A	mm	B	C	D	H	kg
SZ-GP 550/4/80	80	Ø 60	395	151	151	695	81
SZ-GP 550/4/100	100	Ø 70	418	160	156	707	84
SZ-GP 750/4/80	80	Ø 68	446	174	156	808	122
SZ-GP 750/4/100	100	Ø 85	425	165	160	820	115
SZ-GP 1000/4/80	80	Ø 70	446	174	156	808	130
SZ-GP 1000/4/100	100	Ø 85	425	165	160	820	125
SZ-GP 1500/4/100	100	Ø 80	425	165	160	905	165
SZ-GP 1500/4/125	125	Ø 102	581	278	199	945	199
SZ-GP 2000/4/125	125	Ø 102	581	278	199	945	216

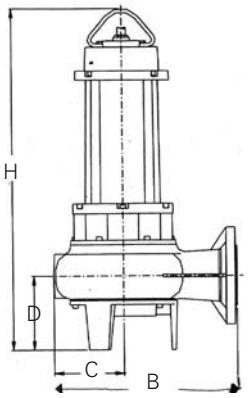

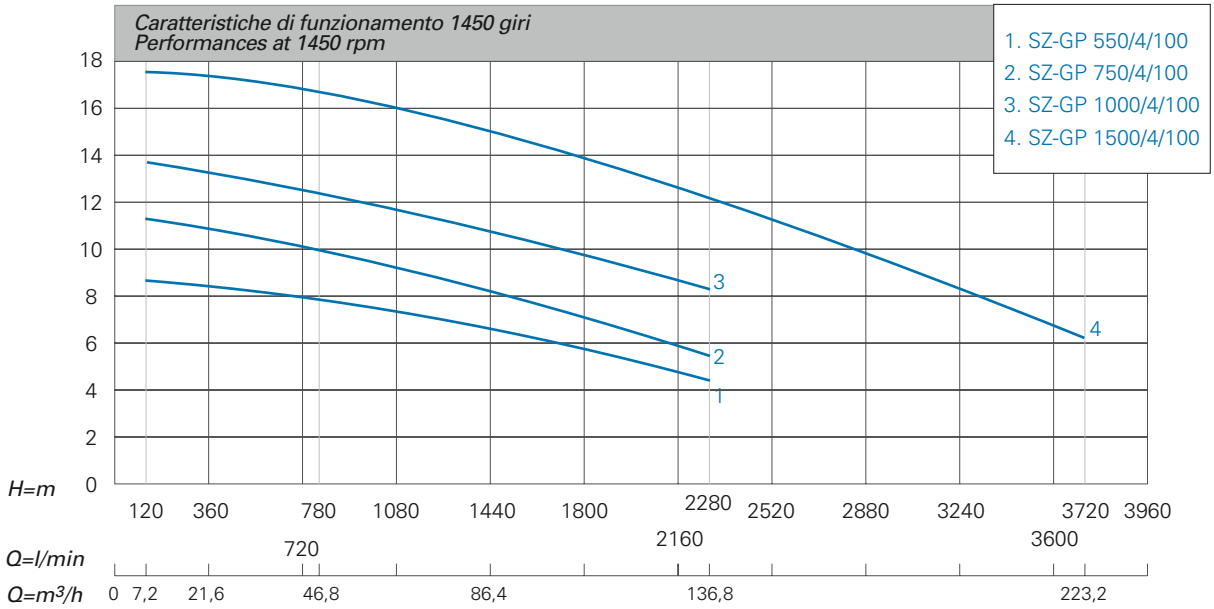

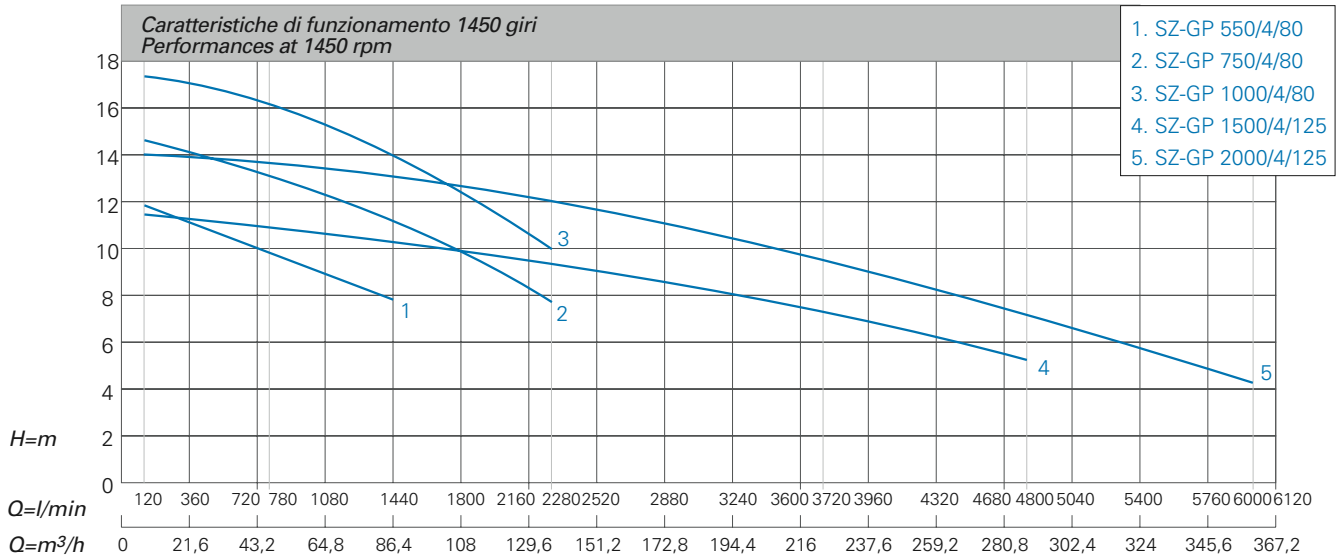

CARATTERISTICHE TECNICHE 1450 GIRI / *TECHNICAL PERFORMANCES AT 1450 RPM*

Modello Model	Hp	kW P1	A Corrente assorbita Absorbed urrent	l/min	Q=Portata - *Capacity*											
					0	120	240	360	480	780	1080	1440	2280	3720	4800	6000
				m³/h	0	7,2	14,4	21,6	28,8	46,8	64,8	86,4	137	223	288	360
Trifase Three-phase 230/400V 50Hz			3x400V		Prevalenza manometrica totale in m. C.A. *total head in meters w.c.*											
SZ-GP 550/4/80	6,2	4,6	10,1		12,3	11,9	11,6	11,2	10,8	10	9,1	7,8				
SZ-GP 550/4/100	6,2	4,6	10,1		8,9	8,7	8,6	8,4	8,3	7,9	7,4	6,7	4,6			
SZ-GP 750/4/80	8,8	6,5	14,9		14,9	14,6	14,3	14,1	13,8	13,1	12,3	11,2	7,6			
SZ-GP 750/4/100	8,8	6,5	14,9		11,5	11,3	11,1	10,8	10,6	9,9	9,2	8,2	5,6			
SZ-GP 1000/4/80	12	8,9	20		17,7	17,6	17,4	17,1	16,9	16,2	15,3	14	10,1			
SZ-GP 1000/4/100	12	8,9	20		14	13,8	13,6	13,4	13,1	12,5	11,8	10,9	8,2			
SZ-GP 1500/4/100	18,5	13,6	28,2		17,7	17,6	17,5	17,4	17,2	16,7	16,1	15,1	12,2	6,2		
SZ-GP 1500/4/125	18,5	13,6	28,2		11,6	11,5	11,4	11,3	11,2	11	10,7	10,4	9,5	7,4	5,2	
SZ-GP 2000/4/125	22,3	16,4	36		14,1	14	13,9	13,9	13,8	13,6	13,4	13,1	12,1	9,5	7	4,3

Bocca di mandata flangiata orizzontale. Tutti i modelli sono dotati di cavo elettrico di alimentazione della lunghezza di 10 metri.
Flanged horizontal outlet. All models are fitted with 10 m electric cable.

serie/series

SZ-GN

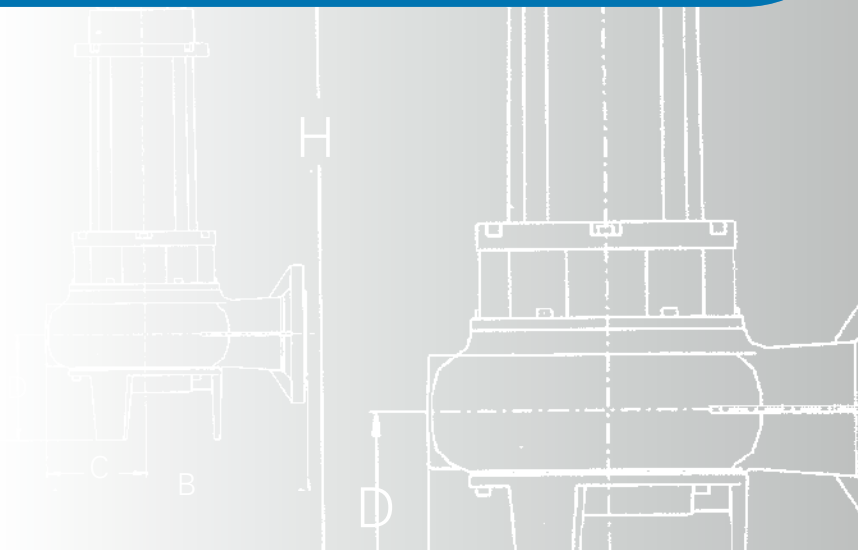

GENERALITA' / *FEATURES*

Elettropompe sommergibili realizzate in ghisa, con motore a 2900 e 1450 giri, caratterizzate da girante arretrata di tipo vortex. La particolare conformazione della girante consente il passaggio integrale di materiali solidi Ideali nella movimentazione di liquidi carichi, schiumosi, fognari, con sostanze oleose, con corpi fibrosi o solidi anche non distruttibili e di fanghi biologici attivi, liquami di origine zootecnica e acque meteoriche e d'infiltrazione. Trovano utilizzazione sia in ambito domestico, sia in ambito industriale. L'applicazione di questo tipo di elettropompe è decisamente estesa, tanto da essere impiegate in depuratori, allevamenti zootecnici, macelli e salumifici, fonderie, acciaierie, oltre che nell'industria ittica, cartaria, conciaria, tessile, cantieristica ecc. **La pompa viene fornita senza basamento, disponibile su richiesta.**

Cast-iron submersible pumps, available at 2900 rpm and 1450 rpm, with vortex impeller. The particular shape of the impeller allows the entire free passage of solids. They are used for the treatment of heavy polluted and foamy liquids with oily fibrous or solid substances, including those which can't be broken up and active biological sludges, sewage of animal origin, rainwater and seepage. Suitable both for the private use and in the industrial field. The application range is wide: from the purification plants, livestock farms, slaughterhouses, meat processing plants, to the foundries and steel mills, without forgetting the fish processing plants, paper mills, tanneries, textile mills, building yards, etc. ***The pump will be supplied without basement, which is available upon request.***

MATERIALI / *MATERIALS*

- Corpo pompa e girante in ghisa
- Albero in acciaio inox AISI 420
- Viterie in acciaio inox A2
- Camicia di raffreddamento motore in acciaio inox 304
- Due tenute meccaniche in carburo di silicio, un anello di tenuta installate in camera d'olio ispezionabile
- Cavo elettrico di alimentazione in H07RNF

- *Cast-iron casing and impeller*
- *AISI 420 stainless steel shaft*
- *A2 stainless steel screws*
- *Stainless steel AISI304 motor cooling chamber*
- *Double silicon carbide mechanical seals and a lip seal in oil chamber*
- *Electric cable of H07RNF*

MOTORE / *MOTOR*

- Motore ad induzione a 2 poli, 50 Hz (n=2900 rpm) e 4 poli (n=1450 rpm) con avvolgimento in bagno d'olio
- Protezione IP68
- Isolamento in classe H
- Alimentazione trifase da 380 a 415V con protezione a carico dell'utente

- *2 poles induction motor, 50 Hz (n=2900 rpm) and 4 poles induction motor, 50 Hz (n= 1450 rpm) with oil bath winding*
- *IP68 protection*
- *Class H insulation*
- *380-415V Three-phase feeding with protection at user's care*

LIMITI DI IMPIEGO / *OPERATING CONDITIONS*

- Temperatura del liquido pompato 40°C
- Profondità di immersione max 20 metri

- *Maximum temperature of pumped liquid: 40°C*
- *Maximum immersion depth 20 m*

MODELLO POMPA *PUMP'S MODEL*	BOCCA MANDATA *OUTLET*	PASS. LIBERO *SOLIDS UP TO*	DIMENSIONI POMPA mm *PUMP'S DIMENSIONS mm*			PESO *WEIGHT*
	A	mm	B	C	H	kg
SZ-GN 300/2/80	80	Ø 80	317	127	591	53
SZ-GN 400/2/80	80	Ø 80	317	127	726	77
SZ-GN 550/2/80	80	Ø 80	317	127	726	81
SZ-GN 200/4/80	80	Ø 80	385	155	617	69
SZ-GN 200/4/100	100	Ø 100	415	160	638	75
SZ-GN 300/4/80	80	Ø 80	385	155	720	82
SZ-GN 300/4/100	100	Ø 100	415	160	742	96
SZ-GN 400/4/80	80	Ø 80	385	155	720	90
SZ-GN 400/4/100	100	Ø 100	415	160	742	98

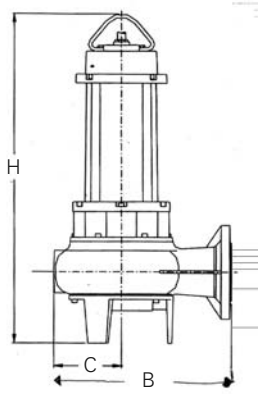

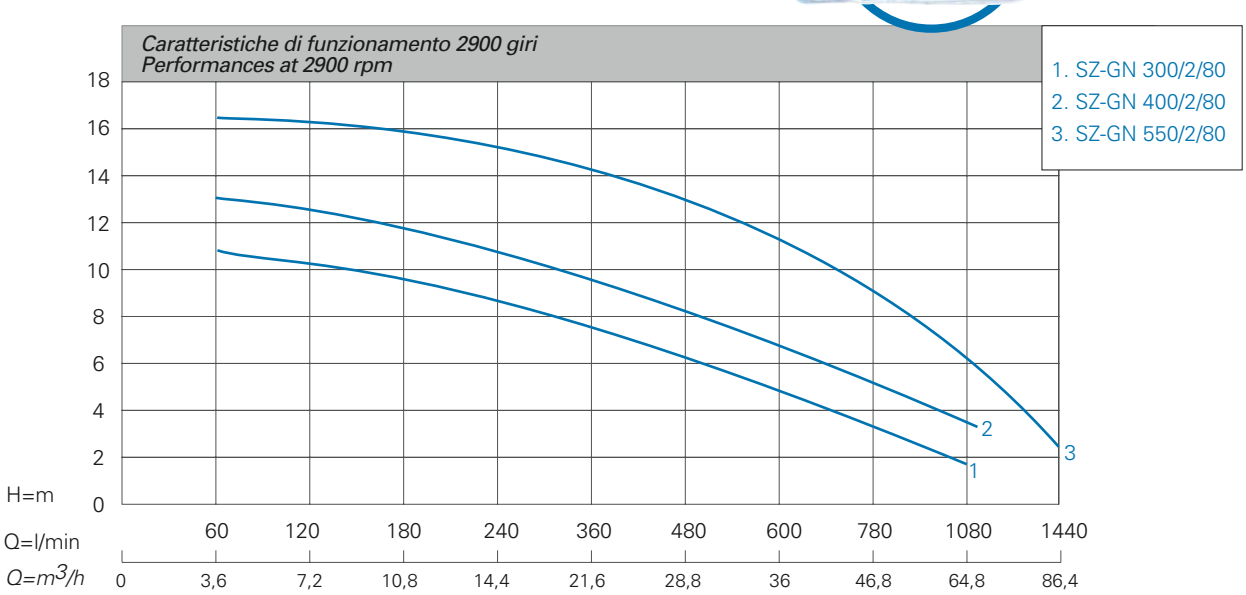

CARATTERISTICHE TECNICHE 2900 GIRI / *TECHNICAL PERFORMANCES AT 2900 RPM*

Modello Model	Hp	kW P1	A Corrente assorbita Absorbed urrent	l/min	Q=Portata - *Capacity*									
					60	120	180	240	360	480	600	780	1080	1440
Trifase Three-phase 230/400V 50Hz				m³/h	3,6	7,2	10,8	14,4	21,6	28,8	36	46,8	64,8	86,4
			3x400V		Prevalenza manometrica totale in m. C.A. *total head in meters w.c.*									
SZ-GN 300/2/80	3	2,2	5,1		10,8	10,3	9,7	9	7,5	6	4,6	3,1	1,8	
SZ-GN 400/2/80	4	3	6,7		12,7	12,3	11,7	11	9,4	7,8	6,4	4,7	2,8	
SZ-GN 550/2/80	5,5	4,1	8,7		16,7	16,2	15,6	15	13,7	12,4	11	9,1	6,1	2,6

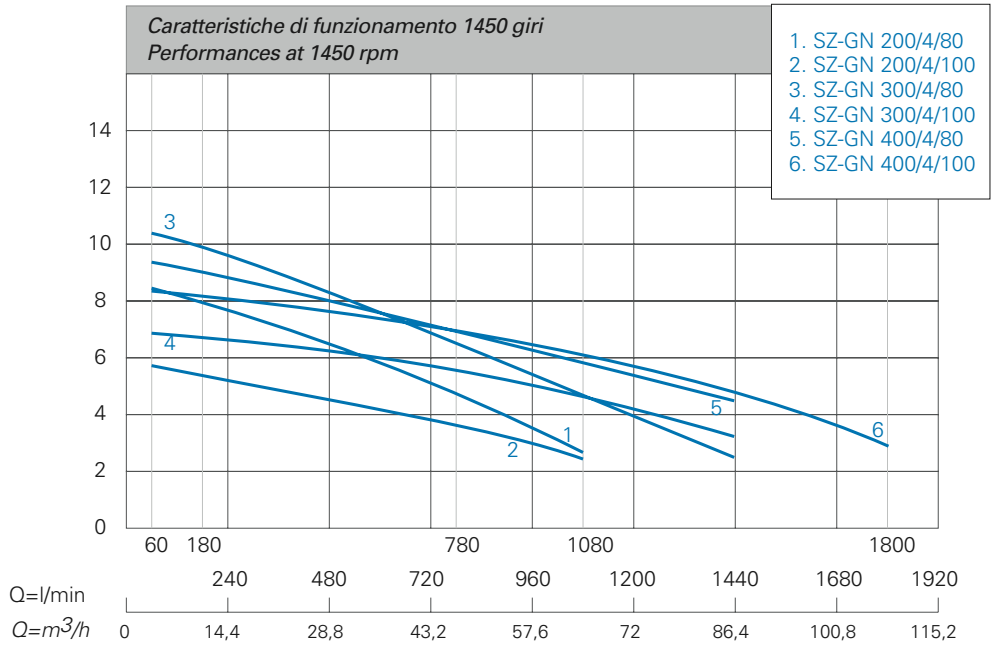

CARATTERISTICHE TECNICHE 1450 GIRI / *TECHNICAL PERFORMANCES AT 1450 RPM*

Modello Model	Hp	kW P 1	A Corrente assorbita Absorbed current	l/min	Q=Portata - *Capacity*							
					60	180	240	480	780	1080	1440	1800
Trifase Three-phase 230/400V 50Hz				m³/h	3,6	10,8	14,4	28,8	46,8	64,8	86,4	108
			3x400V		Prevalenza manometrica totale in m. C.A. *total head in meters w.c.*							
SZ-GN 200/4/80	2	1,5	4,1		8,5	7,9	7,6	6,6	4,9	2,7		
SZ-GN 200/4/100	2	1,5	4,1		5,7	5,5	5,3	4,7	3,8	2,5		
SZ-GN 300/4/80	3	2,2	5,8		10,4	9,8	9,6	8,4	6,6	4,9	2,4	
SZ-GN 300/4/100	3	2,2	5,8		6,9	6,8	6,7	6,3	5,6	4,7	3,2	
SZ-GN 400/4/80	4	3	7,3		9,4	8,9	8,7	7,9	6,9	5,9	4,6	
SZ-GN 400/4/100	4	3	7,3		8,4	8,2	8,1	7,7	7	6,1	4,8	3

Bocca di mandata flangiata orizzontale. Tutti i modelli sono dotati di 10 metri di cavo elettrico di alimentazione provvisto di spina Schuco.
Flanged horizontal outlet. All models are fitted with 10 m electric cable with Schuco plug.

CUT

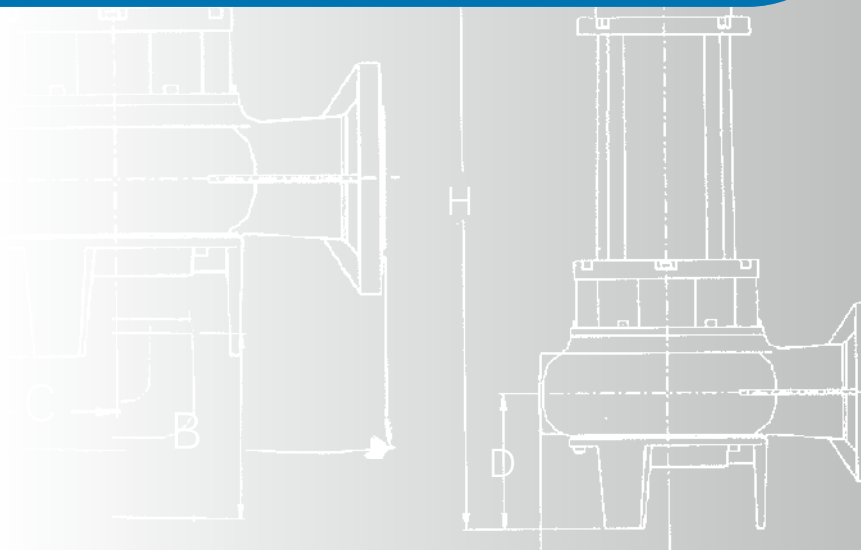

GENERALITA' / *FEATURES*

Elettropompe sommergibili con girante dotata di sistema di triturazione dei corpi solidi, con corpo pompa in ghisa e concepite per la movimentazione di acque luride reflue cariche di materiali organici solidi. La particolare costruzione idraulica che permette lo sminuzzamento dei corpi solidi distruttibili in piccolissime particelle consente il pompaggio di acque nere anche nei luoghi in cui non esiste una rete fognaria di smaltimento. Prevalenze fino a 23 metri. Portate fino a 42 m³/h. Indicate per il sollevamento di acque luride e lo svuotamento di fosse biologiche di decantazione.

Cast-iron casing submersible pumps with impeller provided with grinding device. Designed for waste water with solid organic materials. The particular hydraulic shape, allowing the grinding of destroyable solid corps into very small parts, enables to pump waste waters even in those places where a sewer system is not available. Heads up to 23 m. Capacity up to 42 m³/h. Suitable to lift dirty water and empty cess pits.

MATERIALI / *MATERIALS*

- Corpo pompa in ghisa
- Camicia motore in acciaio inox Aisi 304
- Girante in ghisa
- Disco e coltello di triturazione in acciaio speciale
- Albero motore in acciaio inox
- Tenuta meccanica in grafite-alluminia
- Cavo elettrico di alimentazione in H07RNF

- *Cast-iron casing*
- *Motor shell of AISI 304 stainless steel*
- *Cast iron impeller*
- *Steel grinding knife and disc*
- *Stainless steel motor shaft*
- *Graphite-alumina mechanical seal*
- *Electric cable of H07RNF*

MOTORE / *MOTOR*

- Motore ad induzione a 2 poli, 50 Hz (n= 2900 rpm) in bagno d'olio ecologico
- Protezione IP68 Isolamento in classe F
- Alimentazione monofase 230V con condensatore permanentemente inserito e protezione termo-amperometrica incorporata
- Alimentazione trifase 400V con protezione a carico dell'utente

- *2 poles induction motor, 50 Hz (n= 2900 rpm) in ecological oil bath*
- *IP68 protection, Class F insulation*
- *230V Single-phase feeding with built-in capacitor and thermo ammeter protection*
- *400V Three-phase feeding with protection at user's care*

LIMITI DI IMPIEGO / *OPERATING CONDITIONS*

- Temperatura del liquido pompato 40°C
- Profondità di immersione max 10 metri

- *Maximum temperature of pumped liquid: 40°C*
- *Maximum immersion depth 10 m*

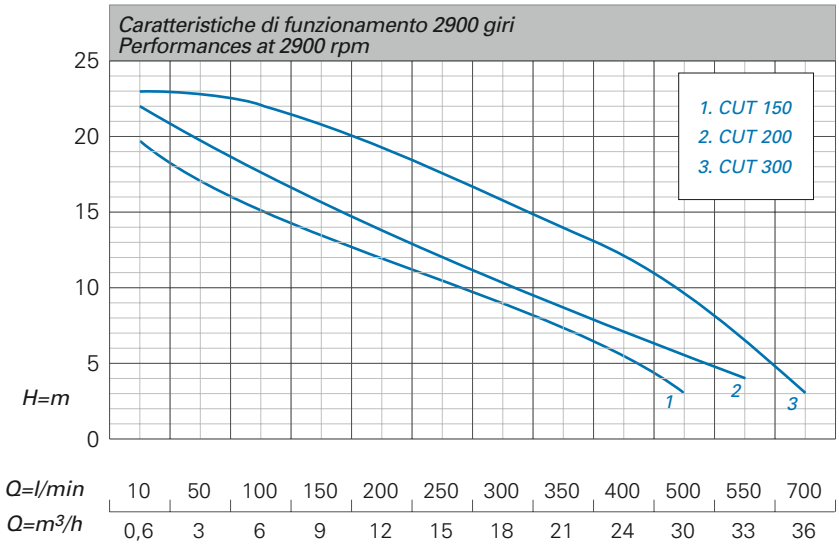

CARATTERISTICHE TECNICHE 2900 GIRI / *TECHNICAL PERFORMANCES AT 2900 RPM*

Modello Model		Hp	kW P1	A Corrente assorbita Absorbed current		l/min m³/h	Q=Portata - *Capacity*												
							10	50	100	150	200	250	300	350	400	500	550	600	700
							0,6	3	6	9	12	15	18	21	24	30	33	36	42
Monofase Single-phase 230V 50Hz	Trifase Three-phase 230/400V 50Hz			1x230V	3x400V		Prevalenza manometrica totale in m. C.A. *total head in meters w.c.*												
CUT 150G	CUT 150 T	1,5	1,1	10	3,5		20	17	15	13,1	11,5	10	8,5	6,8	5	2,8			
CUT 200G	CUT 200 T	2	1,5	12	4		22	20	17,5	15,5	13,5	12	10,2	8,6	7,2	5,6	4		
	CUT 300 T	3	2,2		6,5		23	22,5	21,8	20,7	19,2	17,5	15,9	14	12	9,3	6	5	3

Versione G con interruttore a galleggiante. Tutti i modelli sono dotati di 10 metri di cavo elettrico di alimentazione provvisto di spina Schuco.
G version = with float switch. All models are fitted with 10 m electric cable with Schuco plug.

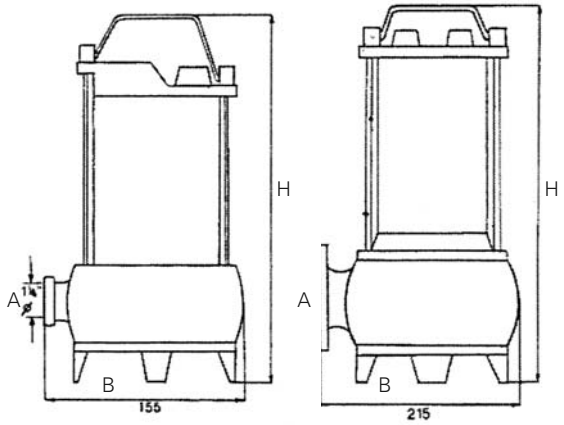

CUT 150 - CUT 200 CUT 300

MODELLO POMPA *PUMP'S MODEL*	BOCCA MANDATA *OUTLET*	DIMENSIONI POMPA mm *PUMP'S DIMENSIONS mm*		PESO *WEIGHT*
	A	B	H	Kg
CUT 150	2" G	210	425	26
CUT 200	2" G	210	425	27
CUT 300	2" G	215	455	31

serie/series

ST-RS

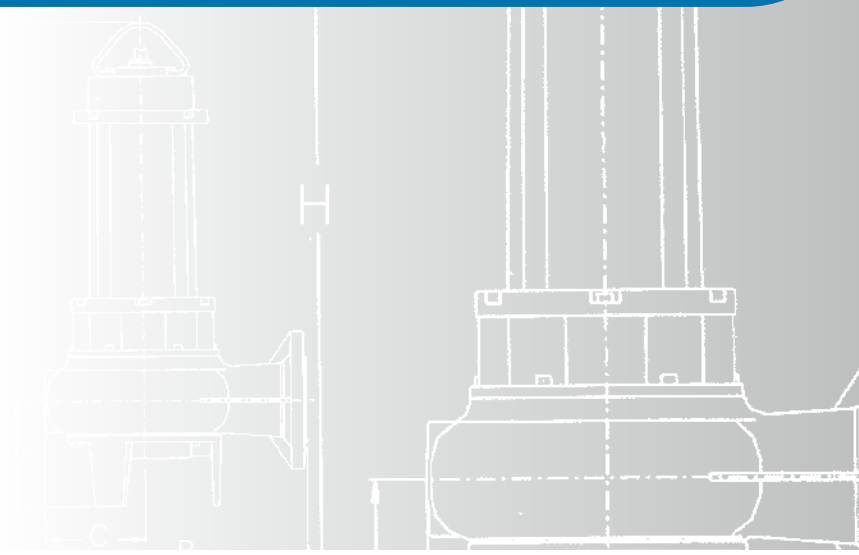

GENERALITA' / *FEATURES*

Elettropompe sommergibili in ghisa con girante di tipo multicanale aperta con sistema di triturazione in aspirazione. Le idrauliche concepite per funzionamento a 2900 giri impiegano il sistema di triturazione Grinder, formato da un disco con fori concentrici a bordo affilato e da un coltello triangolare in acciaio Inox. Questa serie di elettropompe è particolarmente indicata a sollevare liquidi nei quali c'è presenza di lunghe fibre filamentose o fibrose, di corpi solidi distruttibili anche di grandi dimensioni, trovano vasto impiego nel trattamento di liquidi biologici e di acque cariche di origine civile.

Cast-iron submersible pumps with multi-channel open impeller with grinding device on suction. The hydraulic components designed to work at 2900 rpm use the 'grinder' system, consisting of a disk bearing concentric holes with a sharp edge and a triangular cutter of stainless steel. This series of submersible pumps, particularly suitable to liquids containing long fibres or filaments or solid destroyable bodies even of big sizes, is mostly used for the treatment of biological liquids and waters of civil origin.

MATERIALI / *MATERIALS*

- Corpo pompa e girante in ghisa
- Albero motore in acciaio Inox AISI 420
- Coltello trituratore in acciaio X102Cr102NIMo17Ku
- Viterie in acciaio A2
- Una tenuta meccanica in grafite allumina, un anello di tenuta
- Cavo elettrico di alimentazione in H07RNF

- *Cast-iron casing and impeller*
- *AISI 420 stainless steel shaft*
- *Cutter of steel X102Cr102NIMo17Ku*
- *A2 steel screws*
- *Graphite alumina mechanical seal and lip seal*
- *Electric cable of H07RNF*

MOTORE / *MOTOR*

- Motore ad induzione a 2 poli, 50 Hz (n=2900 rpm), con avvolgimento a secco
- Isolamento in classe F
- Protezione IP68
- Alimentazione monofase da 220 a 240V con condensatore e protezione termoamperometrica incorporata
- Alimentazione trifase da 380 a 415V con protezione a carico dell'utente

- *2 poles induction motor, 50 Hz (n= 2900 rpm) oil dry winding*
- *Class F insulation*
- *IP68 protection*
- *220-240V single-phase feeding with built-in capacitor and thermo ammeter protection*
- *380-415V Three-phase feeding with protection at user's care*

LIMITI DI IMPIEGO / *OPERATING CONDITIONS*

- Temperatura del liquido pompato 40°C
- Profondità di immersione max 20 metri

- *Maximum temperature of pumped liquid: 40°C*
- *Maximum immersion depth 20 m*

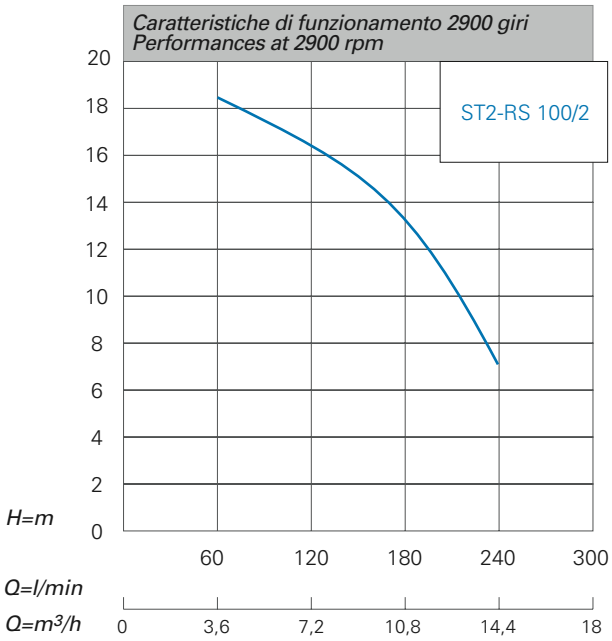

CARATTERISTICHE TECNICHE 2900 GIRI / *TECHNICAL PERFORMANCES AT 2900 RPM*

Modello Model		Hp	kW P1	A Corrente assorbita Absorbed current		l/min m³/h	Q=Portata - *Capacity*			
							60	120	180	240
							3,6	7,2	10,8	14,4
Monofase Single-phase 230V 50Hz	Trifase Three-phase 230/400V 50Hz			1x230V	3x400V		Prevalenza manometrica totale in m. C.A. *total head in meters w.c.*			
ST2-RS 100/2	ST2-RSt 100/2	1,22	0,9	6,6	2,1		18,5	16,5	14	7,1

Bocca di mandata filettata orizzontale. Dotata di cavo elettrico di alimentazione della lunghezza di 10 metri.
Threaded horizontal outlet. Fitted with 10 m electric cable.

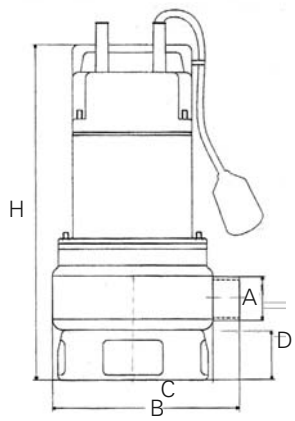

MODELLO POMPA *PUMP'S MODEL*	BOCCA MANDATA *OUTLET*	PASS. LIBERO *SOLIDS UP TO*	DIMENSIONI POMPA mm *PUMP'S DIMENSIONS mm*				PESO *WEIGHT*
	A	mm	B	C	D	H	kg
ST2-RS 100/2	1" 1/2 G	Ø 7	210	80	69	360	21

serie/series

ST-RE

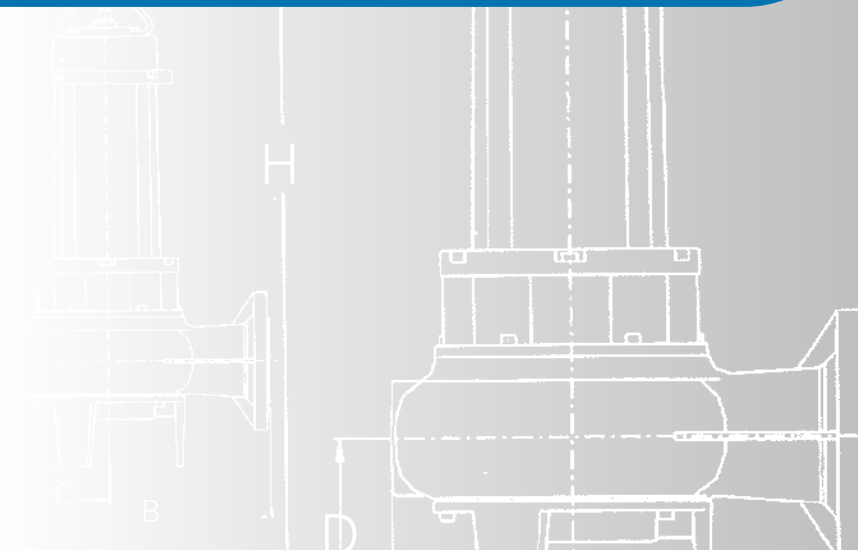

GENERALITA' / *FEATURES*

Elettropompe sommergibili in ghisa con girante di tipo multicanale aperta con sistema di triturazione in aspirazione. Le idrauliche concepite per funzionamento a 2900 giri impiegano il sistema di triturazione Grinder, formato da un disco con fori concentrici a bordo affilato e da un coltello triangolare in acciaio Inox. Questa serie di elettropompe è particolarmente indicata a sollevare liquidi nei quali c'è presenza di lunghe fibre filamentose o fibrose, di corpi solidi distruttibili anche di grandi dimensioni, trovano vasto impiego nel trattamento di liquidi biologici e di acque cariche di origine civile.

Cast-iron submersible pumps with multi-channel open impeller with grinding device on suction. The hydraulic components designed to work at 2900 rpm use the 'grinder' system, consisting of a disk bearing concentric holes with a sharp edge and a triangular cutter of stainless steel. This series of submersible pumps, particularly suitable to liquids containing long fibres or filaments or solid destroyable bodies even of big sizes, is mostly used for the treatment of biological liquids and waters of civil origin.

MATERIALI / *MATERIALS*

- Corpo pompa e girante in ghisa
- Albero motore in acciaio Inox AISI 420
- Coltello trituratore in acciaio X102Cr102NIMo17Ku
- Viterie in acciaio A2
- Una tenuta meccanica in grafite allumina, un anello di tenuta in camera d'olio ispezionabile
- Cavo elettrico di alimentazione in H07RNF

- *Cast-iron casing and impeller*
- *AISI 420 stainless steel shaft*
- *Cutter of steel X102Cr102NIMo17Ku*
- *A2 steel screws*
- *Graphite alumina mechanical seal and lip seal in an inspectable oil chamber*
- *Electric cable of H07RNF*

MOTORE / *MOTOR*

- Motore ad induzione a 2 poli, 50 Hz (n=2900 rpm), con avvolgimento a secco
- Isolamento in classe H
- Protezione IP68
- Alimentazione monofase da 220 a 240V con condensatore e protezione termoamperometrica incorporata
- Alimentazione trifase da 380 a 415V con protezione a carico dell'utente

- *2 poles induction motor, 50 Hz (n= 2900 rpm) oil dry winding*
- *Class H insulation*
- *IP68 protection*
- *220-240V single-phase feeding with built-in capacitor and thermo ammeter protection*
- *380-415V Three-phase feeding with protection at user's care*

LIMITI DI IMPIEGO / *OPERATING CONDITIONS*

- Temperatura del liquido pompato 40°C
- Profondità di immersione max 20 metri

- *Maximum temperature of pumped liquid: 40°C*
- *Maximum immersion depth 20 m*

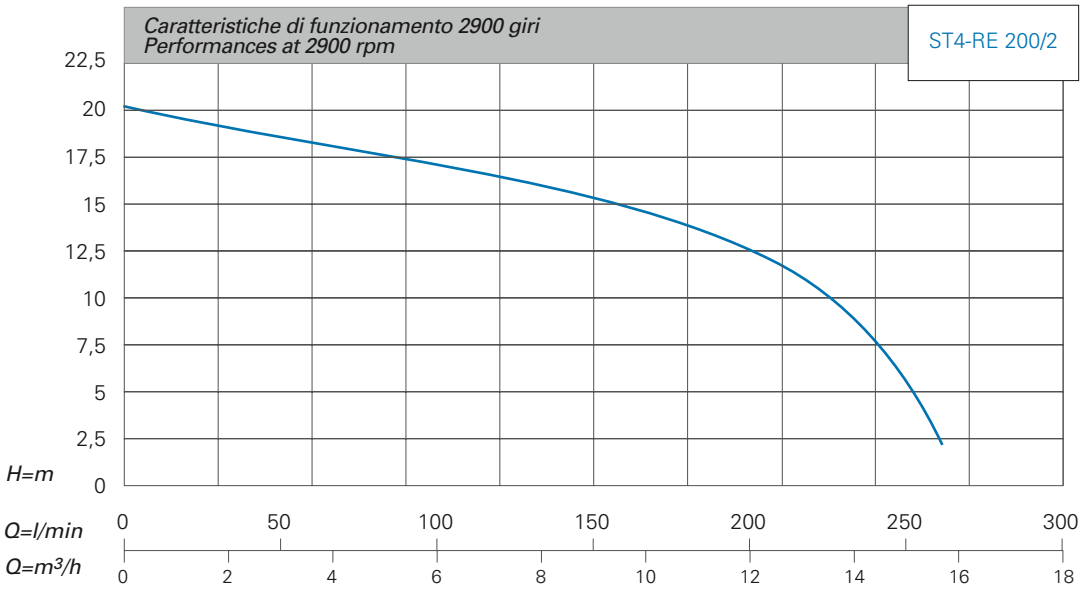

CARATTERISTICHE TECNICHE 2900 GIRI / *TECHNICAL PERFORMANCES AT 2900 RPM*

Modello Model		Hp	kW P1	A Corrente assorbita Absorbed current		l/min m³/h	Q=Portata - *Capacity*			
							60	120	180	240
							3,6	7,2	10,8	14,4
Monofase Single-phase 230V 50Hz	Trifase Three-phase 230/400V 50Hz			1x230V	3x400V		Prevalenza manometrica totale in m. C.A. *total head in meters w.c.*			
ST4-RE 200/2	ST4-REt 200/2	2,3	1,7	10,6	3,8		18,5	16,5	14	7,1

Bocca di mandata filettata orizzontale. Dotato di cavo elettrico di alimentazione della lunghezza di 10 metri.
Threaded horizontal outlet. Fitted with 10 m electric cable.

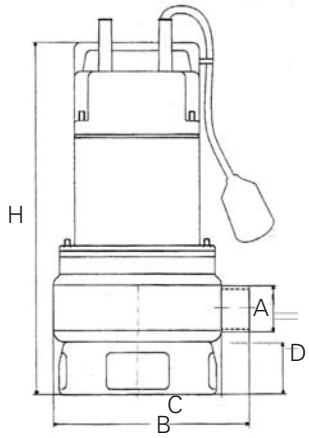

MODELLO POMPA *PUMP'S MODEL*	BOCCA MANDATA *OUTLET*	PASS. LIBERO *SOLIDS UP TO*	DIMENSIONI POMPA mm *PUMP'S DIMENSIONS mm*				PESO *WEIGHT*
	A	mm	B	C	D	H	kg
ST4-RE 200/2	2" G	Ø 7	285	110	72	410	26

serie/series

ST-RN

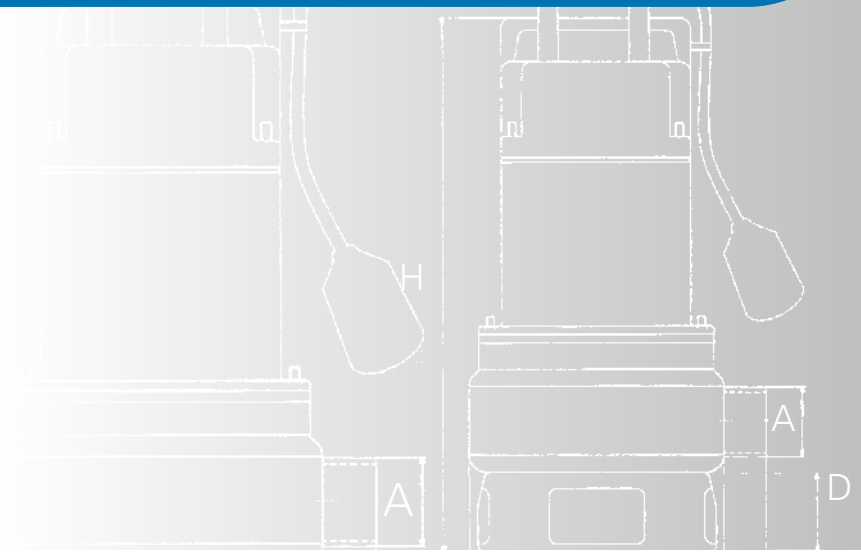

GENERALITA' / *FEATURES*

Elettropompe sommergibili in ghisa con girante di tipo multicanale aperta con sistema di triturazione in aspirazione. Le idrauliche concepite per funzionamento a 2900 giri impiegano il sistema di triturazione Grinder, formato da un disco con fori concentrici a bordo affilato e da un coltello triangolare in acciaio Inox. Questa serie di elettropompe sono particolarmente indicate a sollevare liquidi nei quali c'è presenza di lunghe fibre filamentose o fibrose, di corpi solidi distruttibili anche di grandi dimensioni, trovano vasto impiego nel trattamento di liquidi biologici e di acque cariche di origine civile. **La pompa viene fornita senza basamento, disponibile su richiesta.**

Cast-iron submersible pumps with multi-channel open impeller with grinding device on suction. The hydraulic components designed to work at 2900 rpm use the 'grinder' system, consisting of a disk bearing concentric holes with a sharp edge and a triangular cutter of stainless steel. This series of submersible pumps, particularly suitable to liquids containing long fibres or filaments or solid destroyable bodies even of big sizes, is mostly used for the treatment of biological liquids and waters of civil origin. ***The pump will be supplied without basement, which is available upon request.***

MATERIALI / *MATERIALS*

- Corpo pompa e girante in ghisa
- Albero motore in acciaio Inox AISI 420.
- Coltello trituratore in acciaio X102Cr102NIMo17Ku
- Viterie in acciaio A2
- Camicia di raffreddamento in acciaio Asi 304.
- Due tenute meccaniche in carburo di silicio, un anello di tenuta installate in camera d'olio ispezionabile
- Cavo elettrico di alimentazione in H07RNF

- *Cast-iron casing and impeller*
- *AISI 420 stainless steel shaft*
- *Cutter of steel X102Cr102NIMo17Ku*
- *A2 steel screws*
- *Cooling chamber of AISI 304 steel*
- *Two silicon carbide mechanical seal and a lip seal in an inspectable oil chamber*
- *Electric cable of H07RNF*

MOTORE / *MOTOR*

- Motore ad induzione a 2 poli, 50 Hz (n=2900 rpm), con avvolgimento a secco
- Isolamento in classe H
- Protezione IP68
- Alimentazione trifase da 380 a 415V con protezione a carico dell'utente

- *2 poles induction motor, 50 Hz (n= 2900 rpm) oil dry winding*
- *Class H insulation*
- *IP68 protection*
- *380-415V Three-phase feeding with protection at user's care*

LIMITI DI IMPIEGO / *OPERATING CONDITIONS*

- Temperatura del liquido pompato 40°C
- Profondità di immersione max 20 metri

- *Maximum temperature of pumped liquid: 40°C*
- *Maximum immersion depth 20 m*

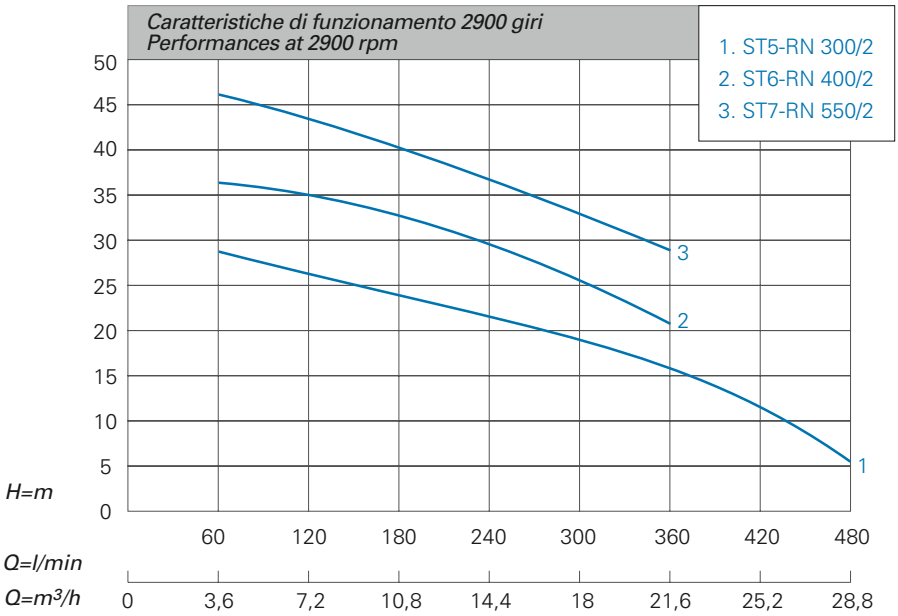

CARATTERISTICHE TECNICHE 2900 GIRI / *TECHNICAL PERFORMANCES AT 2900 RPM*

Modello Model	Hp	kW P1	A Corrente assorbita Absorbed current		l/min m³/h	Q=Portata - *Capacity*							
						60	120	180	240	300	360	480	600
Trifase Three-phase 230/400V 50Hz						3,6	7,2	10,8	14,4	18	21,6	28,8	36
			1x230V	3x400V		Prevalenza manometrica totale in m. C.A. *total head in meters w.c.*							
ST5-RN 300/2	3	2,2		5,1		28,6	26,6	24,4	22	19,5	16,3	5,1	
ST6-RN 400/2	4	3		6,7		36,8	35,2	32,6	29,5	26,2	20,3		
ST7-RN 550/2	5,5	4,1		8,7		46,5	43,7	40,1	36,1	32,2	28,4		

Bocca di mandata filettata orizzontale. Dotate di cavo elettrico di alimentazione della lunghezza di 10 metri.
Threaded horizontal outlet. Fitted with 10 m electric cable.

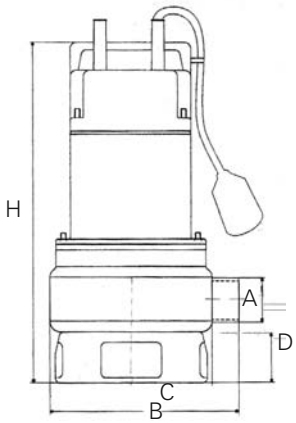

MODELLO POMPA *PUMP'S MODEL*	BOCCA MANDATA *OUTLET*	PASS. LIBERO *SOLIDS UP TO*	DIMENSIONI POMPA mm *PUMP'S DIMENSIONS mm*				PESO *WEIGHT*
	A	mm	B	C	D	H	kg
ST5-RN 300/2	2"G	Ø 7	305	110	79	610	57
ST6-RN 400/2	2"G	Ø 8	352	132	79	733	80
ST7-RN 550/2	2"G	Ø 8	352	132	79	733	84

serie/series

ST-RP

GENERALITA' / *FEATURES*

Elettropompe sommergibili in ghisa con girante di tipo multicanale aperta con sistema di triturazione in aspirazione. Le idrauliche concepite per funzionamento a 2900 giri impiegano il sistema di triturazione Grinder, formato da un disco con fori concentrici a bordo affilato e da un coltello triangolare in acciaio Inox. Questa serie di elettropompe è particolarmente indicata a sollevare liquidi nei quali c'è presenza di lunghe fibre filamentose o fibrose, di corpi solidi distruttibili anche di grandi dimensioni, trovano vasto impiego nel trattamento di liquidi biologici e di acque cariche di origine civile. **La pompa viene fornita senza basamento, disponibile su richiesta.**

Cast-iron submersible pumps with multi-channel open impeller with grinding device on suction. The hydraulic components designed to work at 2900 rpm use the 'grinder' system, consisting of a disk bearing concentric holes with a sharp edge and a triangular cutter of stainless steel. This series of submersible pumps, particularly suitable to liquids containing long fibres or filaments or solid destroyable bodies even of big sizes, is mostly used for the treatment of biological liquids and waters of civil origin. ***The pump will be supplied without basement, which is available upon request.***

MATERIALI / *MATERIALS*

- Corpo pompa e girante in ghisa
- Albero motore in acciaio Inox AISI 420
- Coltello trituratore in acciaio X102Cr102NIMo17Ku
- Viterie in acciaio A2
- Camicia di raffreddamento in acciaio Fe 360
- Una tenuta meccanica in carburo di silicio, due tenute meccaniche in grafite allumina installate in camera d'olio ispezionabile
- Cavo elettrico di alimentazione in H07RNF

- Cast-iron casing and impeller
- AISI 420 stainless steel shaft
- Cutter of steel X102Cr102NIMo17Ku
- A2 steel screws
- Cooling sleeve of Fe 360 steel
- A Silicon carbide mechanical seal and two graphite allumina mechanical seal in an inspectable oil chamber
- Electric cable of H07RNF

MOTORE / *MOTOR*

- Motore ad induzione a 2 poli, 50 Hz (n=2900 rpm)
- Isolamento in classe H
- Protezione IP68
- Alimentazione trifase da 380 a 415V con protezione a carico dell'utente

- 2 poles induction motor, 50 Hz (n= 2900 rpm) with oil bath winding
- Class H insulation
- IP68 protection
- 380-415V Three-phase feeding with protection at user's care

LIMITI DI IMPIEGO / *OPERATING CONDITIONS*

- Temperatura del liquido pompato 40°C
- Profondità di immersione max 20 metri

- Maximum temperature of pumped liquid: 40°C
- Maximum immersion depth 20 m

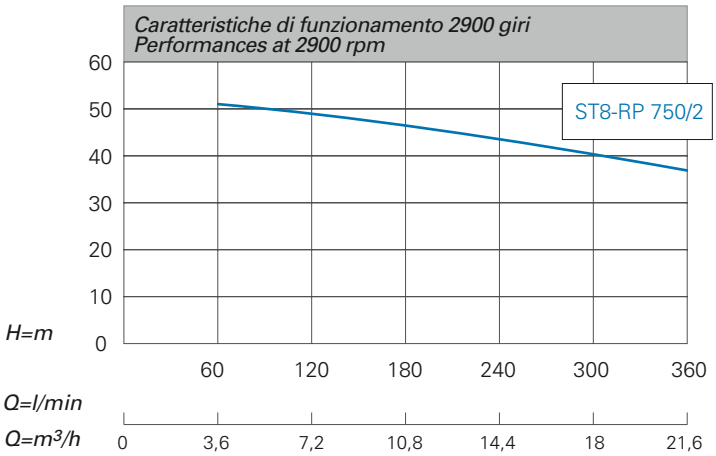

CARATTERISTICHE TECNICHE 2900 GIRI / *TECHNICAL PERFORMANCES AT 2900 RPM*

Modello Model	Hp	kW P1	A Corrente assorbita Absorbed current	l/min m³/h	Q=Portata - *Capacity*					
					60	120	180	240	300	360
Trifase Three-phase 230/400V 50Hz					3,6	7,2	10,8	14,4	18	21,6
			3x400V		Prevalenza manometrica totale in m. C.A. *total head in meters w.c.*					
ST8-RP 750/2	9,8	7,2	14,5		51,4	49,4	46,7	43,7	40,6	37,1

Bocca di mandata filettata orizzontale. Dotata di cavo elettrico di alimentazione della lunghezza di 10 metri.
Threaded horizontal outlet. Fitted with 10 m electric cable.

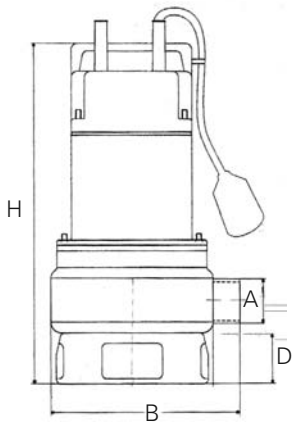

MODELLO POMPA *PUMP'S MODEL*	BOCCA MANDATA *OUTLET*	DIMENSIONI POMPA mm *PUMP'S DIMENSIONS mm*			PESO *WEIGHT*
	A	B	D	H	kg
ST8-RP 750/2	2" G	361	124	740	90

serie/series

HH-PE

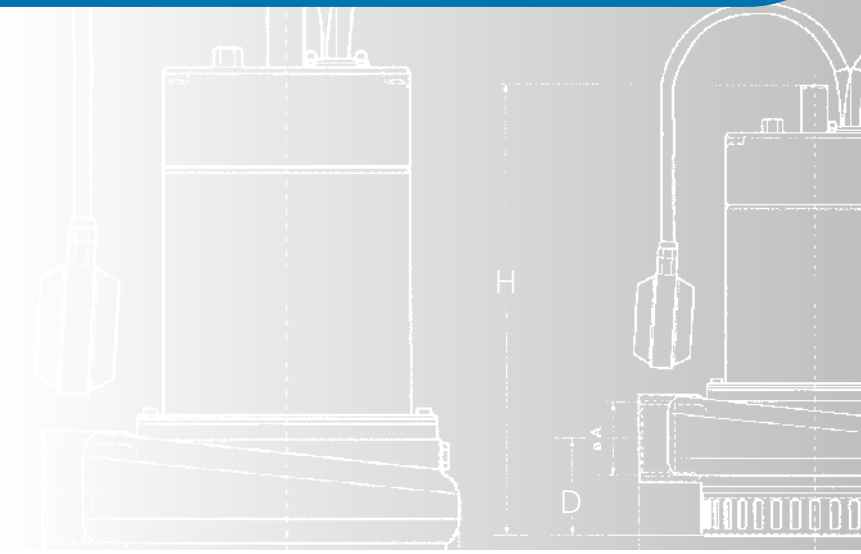

GENERALITA' / *FEATURES*

Elettropompe sommergibili in ghisa con girante di tipo multicanale aperta capace di raggiungere elevate prevalenze. Queste macchine sono dotate di sistema antibloccaggio e, attraverso una particolare lavorazione meccanica, di una protezione che impedisce ad eventuali corpi solidi in sospensione di raggiungere e danneggiare la tenuta meccanica esterna. Trovano utilizzazione nel sollevamento di acque chiare, meteoriche e d'infiltrazione, sabbiose, fangose anche con piccoli corpi in sospensione. La possibilità di applicazione è vasta sia nell'impiantistica civile che residenziale ed industriale. Ideali per essere usate in cantieri, cave, miniere, per irrigazione. Utilizzabili nel settore ittico e plastico.

Cast-iron submersible pumps with multi-channel open impeller able to reach high heads.These pumps are equipped with ACS or Anti-Clogging System and thanks to a particular mechanical working, with a protection preventing any suspended solid bodies in the treated liquid from reaching and damaging the outer mechanical seal. They are used for clear waters, rainwater and seepage, sandy and muddy waters, including those containing small bodies in suspension. The application range is wide: from the treatment of waters from the public water grid and civil and industrial installations, public works, fish processing, plastic industry and construction sites, quarries and mines.

MATERIALI / *MATERIALS*

- Corpo pompa e girante in ghisa
- Albero motore in acciaio Inox AISI 420
- Viterie in acciaio A2
- Una tenuta meccanica in carburo di silicio, due tenute meccaniche in grafite allumina installate in camera d'olio ispezionabile
- Cavo elettrico di alimentazione in H07RNF

- *Cast-iron casing and impeller*
- *AISI 420 stainless steel shaft*
- *A2 steel screws*
- *A Silicon carbide mechanical seal and two graphite allumina mechanical seal in an inspectable oil chamber*
- *Electric cable of H07RNF*

MOTORE / *MOTOR*

- Motore ad induzione a 2 poli, 50 Hz (n=2900 rpm), con avvolgimento a secco
- Isolamento in classe F
- Protezione IP68
- Alimentazione monofase da 220 a 240V con condensatore permanentemente inserito e protezione termoamperometrica
- Alimentazione trifase da 380 a 415V con protezione a carico dell'utente.

- *2 poles induction motor, 50 Hz (n= 2900 rpm) with dry winding*
- *Class F insulation*
- *IP68 protection*
- *220-240V single-phase feeding with built-in capacitor and thermo ammeter protection*
- *380-415V Three-phase feeding with protection at user's care*

LIMITI DI IMPIEGO / *OPERATING CONDITIONS*

- Temperatura del liquido pompato 40°C
- Profondità di immersione max 20 metri

- *Maximum temperature of pumped liquid: 40°C*
- *Maximum immersion depth 20 m*

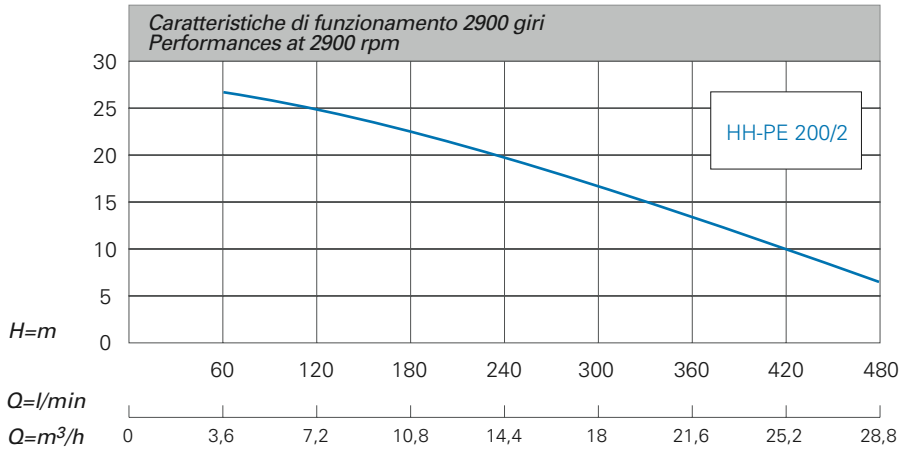

CARATTERISTICHE TECNICHE 2900 GIRI / *TECHNICAL PERFORMANCES AT 2900 RPM*

Modello Model		Hp	kW P1	A Corrente assorbita Absorbed current		l/min	Q=Portata - *Capacity*						
							60	120	180	240	300	360	480
						m³/h	3,6	7,2	10,8	14,4	18	21,6	28,8
Monofase Single-phase 230V 50Hz	Trifase Three-phase 230/400V 50Hz			1x230V	3x400V		Prevalenza manometrica totale in m. C.A. *total head in meters w.c.*						
HH-PE 200/2	HH-PEt 200/2	2,3	1,7	10,6	3,8		27	24,9	22,6	20	16,9	13,3	5,1

Bocca di mandata filettata orizzontale. Tutti i modelli sono dotati di cavo elettrico di alimentazione della lunghezza di 10 metri.
Threaded horizontal outlet. All models are fitted with 10 m electric cable.

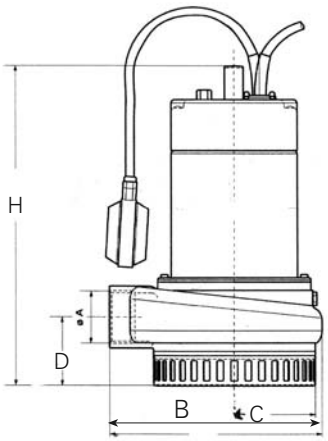

MODELLO POMPA *PUMP'S MODEL*	BOCCA MANDATA *OUTLET*	PASS. LIBERO *SOLIDS UP TO*	DIMENSIONI POMPA mm *PUMP'S DIMENSIONS mm*				PESO *WEIGHT*
	A	mm	B	C	D	H	kg
HH-PE 200/2	2" G	10x20	285	110	72	410	26

serie/series

HH-PN

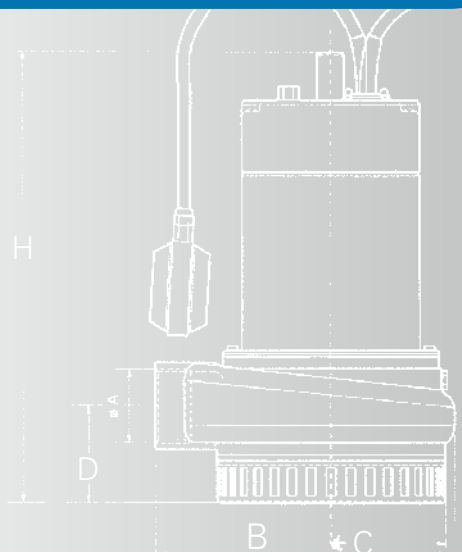

GENERALITA' / *FEATURES*

Elettropompe sommergibili in ghisa con girante di tipo multicanale aperta capace di raggiungere elevate prevalenze. Queste macchine sono dotate di sistema antibloccaggio e, attraverso una particolare lavorazione meccanica, di una protezione che impedisce ad eventuali corpi solidi in sospensione di raggiungere e danneggiare la tenuta meccanica esterna. Trovano utilizzazione nel sollevamento di acque chiare, meteoriche e d'infiltrazione, sabbiose, fangose anche con piccoli corpi in sospensione. La possibilità di applicazione è vasta sia nell'impiantistica civile che residenziale ed industriale. Ideali per essere usate in cantieri, cave, miniere, per irrigazione. Utilizzabili nel settore ittico e plastico. Possibile la fornitura di versioni con motore antideflagrante per impieghi in presenza di liquidi ed atmosfere potenzialmente esplosive. **La pompa viene fornita senza basamento, disponibile su richiesta.**

Cast-iron submersible pumps with multi-channel open impeller able to reach high heads.These pumps are equipped with ACS or Anti-Clogging System and thanks to a particular mechanical working, with a protection preventing any suspended solid bodies in the treated liquid from reaching and damaging the outer mechanical seal. They are used for clear waters, rainwater and seepage, sandy and muddy waters, including those containing small bodies in suspension. The application range is wide: from the treatment of waters from the public water grid and civil and industrial installations, public works, fish processing, plastic industry and construction sites, quarries and mines. They can be supplied even with explosion proof motor to be used for those potentially explosive liquids and atmosphere. ***The pump will be supplied without basement, which is available upon request.***

MATERIALI / *MATERIALS*

- Corpo pompa e girante in ghisa
- Albero motore in acciaio Inox AISI 420
- Viterie in acciaio A2
- Camicia di raffreddamento in acciaio Asi 304
- Due tenute meccaniche in carburo di silicio, un anello di tenuta installate in camera d'olio ispezionabile
- Cavo elettrico di alimentazione in H07RNF

- *Cast-iron casing and impeller*
- *AISI 420 stainless steel shaft*
- *A2 steel screws*
- *AISI 304 cooling sleeve*
- *Two silicon carbide mechanical seal and 1 lip seal in an inspectable oil chamber*
- *Electric cable of H07RNF*

MOTORE / *MOTOR*

- Motore ad induzione a 2 poli, 50 Hz (n=2900 rpm), con avvolgimento a secco
- Isolamento in classe H
- Protezione IP68
- Alimentazione trifase da 380 a 415V con protezione a carico dell'utente

- *2 poles induction motor, 50 Hz (n= 2900 rpm) with dry winding*
- *Class H insulation*
- *IP68 protection*
- *380-415V Three-phase feeding with protection at user's care*

LIMITI DI IMPIEGO / *OPERATING CONDITIONS*

- Temperatura del liquido pompato 40°C
- Profondità di immersione max 20 metri

- *Maximum temperature of pumped liquid: 40°C*
- *Maximum immersion depth 20 m*

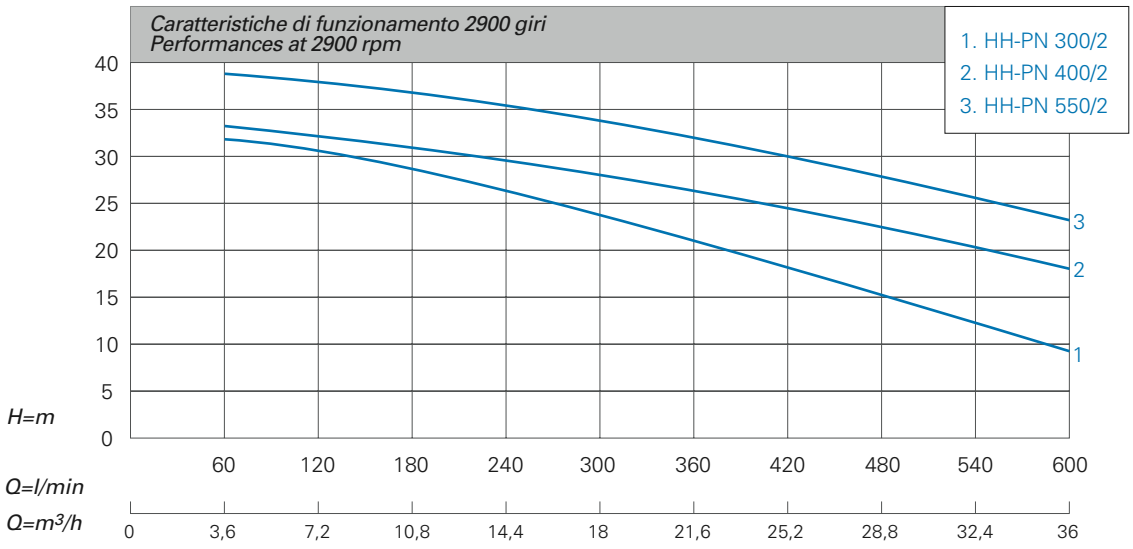

CARATTERISTICHE TECNICHE 2900 GIRI / *TECHNICAL PERFORMANCES AT 2900 RPM*

Modello Model	Hp	kW P1	A Corrente assorbita Absorbed current	l/min m³/h	Q=Portata - *Capacity*							
					60	120	180	240	300	360	480	600
Trifase Three-phase 230/400V 50Hz					3,6	7,2	10,8	14,4	18	21,6	28,8	36
			3x400V		Prevalenza manometrica totale in m. C.A. *total head in meters w.c.*							
HH-PN 300/2	3	2,2	5,1		32,1	30,7	28,9	26,5	23,7	20,8	15,4	9,4
HH-PN 400/2	4,1	3	6,7		33	32,1	30,9	29,5	27,9	26,2	22,4	17,8
HH-PN 550/2	5,6	4,1	8,7		38,4	37,7	36,7	35,4	33,9	32,1	27,9	23,3

Bocca di mandata filettata orizzontale. Tutti i modelli sono dotati di cavo elettrico di alimentazione della lunghezza di 10 metri.
Threaded horizontal outlet. All models are fitted with 10 m electric cable.

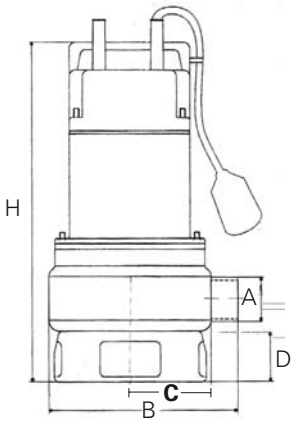

MODELLO POMPA *PUMP'S MODEL*	BOCCA MANDATA *OUTLET*	PASS. LIBERO *SOLIDS UP TO*	DIMENSIONI POMPA mm *PUMP'S DIMENSIONS mm*				PESO *WEIGHT*
	A	mm	B	C	D	H	kg
HH-PN 300/2	2"G	Ø 7	352	110	124	624	57
HH-PN 400/2	2"G	Ø 8	352	132	124	753	80
HH-PN 550/2	2"G	Ø 8	352	132	124	753	84

serie/series

HH-PP

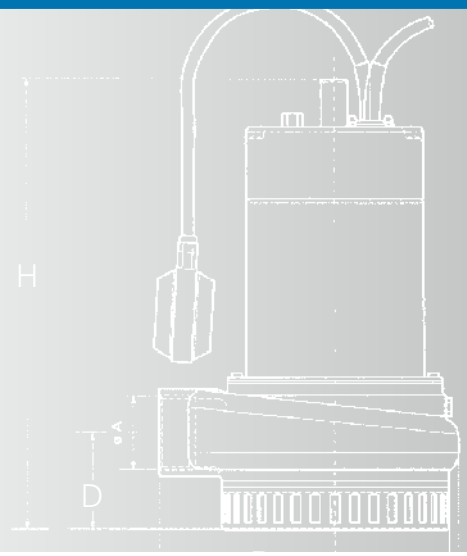

GENERALITA' / *FEATURES*

Elettropompe sommergibili in ghisa con girante di tipo multicanale aperta capace di raggiungere elevate prevalenze e sulle quali una particolare lavorazione impedisce ad eventuali corpi solidi in sospensione di raggiungere e danneggiare la tenuta meccanica esterna. Trovano utilizzazione nel sollevamento di acque chiare, meteoriche e d'infiltrazione, sabbiose, fangose anche con piccoli corpi in sospensione. La possibilità di applicazione è vasta sia nell'impiantistica civile che residenziale ed industriale. Ideali per essere usate in cantieri, cave e miniere, per l'agricoltura e l'irrigazione. **La pompa viene fornita senza basamento, disponibile su richiesta.**

Cast-iron submersible pumps with multi-channel open impeller able to reach high heads.These pumps are equipped with ACS or Anti-Clogging System and thanks to a particular mechanical working, with a protection preventing any suspended solid bodies in the treated liquid from reaching and damaging the outer mechanical seal. They are used for clear waters, rainwater and seepage, sandy and muddy waters, including those containing small bodies in suspension. The application range is wide: the treatment of waters from the public water grid and civil and industrial installations, public works, fish processing, plastic industry and construction sites, quarries and mines for irrigation and agriculture. ***The pump will be supplied without basement, which is available upon request.***

MATERIALI / *MATERIALS*

- Corpo pompa e girante in ghisa
- Albero motore in acciaio Inox AISI 420
- Viterie in acciaio A2
- Camicia di raffreddamento in acciaio Fe 360
- Una tenuta meccanica in carburo di silicio e due tenute meccaniche in grafite allumina in camera d'olio ispezionabile
- Cavo elettrico di alimentazione in H07RNF

- *Cast-iron casing and impeller*
- *AISI 420 stainless steel shaft*
- *A2 steel screws*
- *Fe 360 steel cooling sleeve*
- *A silicon carbide mechanical seal and two graphite allumina mechanical seal in an inspectable oil chamber*
- *Electric cable of H07RNF*

MOTORE / *MOTOR*

- Motore ad induzione a 2 poli, 50 Hz (n=2900 rpm), con avvolgimento a secco
- Isolamento in classe H
- Protezione IP68
- Alimentazione trifase da 380 a 415V con protezione a carico dell'utente

- *2 poles induction motor, 50 Hz (n= 2900 rpm) with dry winding*
- *Class H insulation*
- *IP68 protection*
- *380-415V Three-phase feeding with protection at user's care*

LIMITI DI IMPIEGO / *OPERATING CONDITIONS*

- Temperatura del liquido pompato 40°C
- Profondità di immersione max 20 metri

- *Maximum temperature of pumped liquid: 40°C*
- *Maximum immersion depth 20 m*

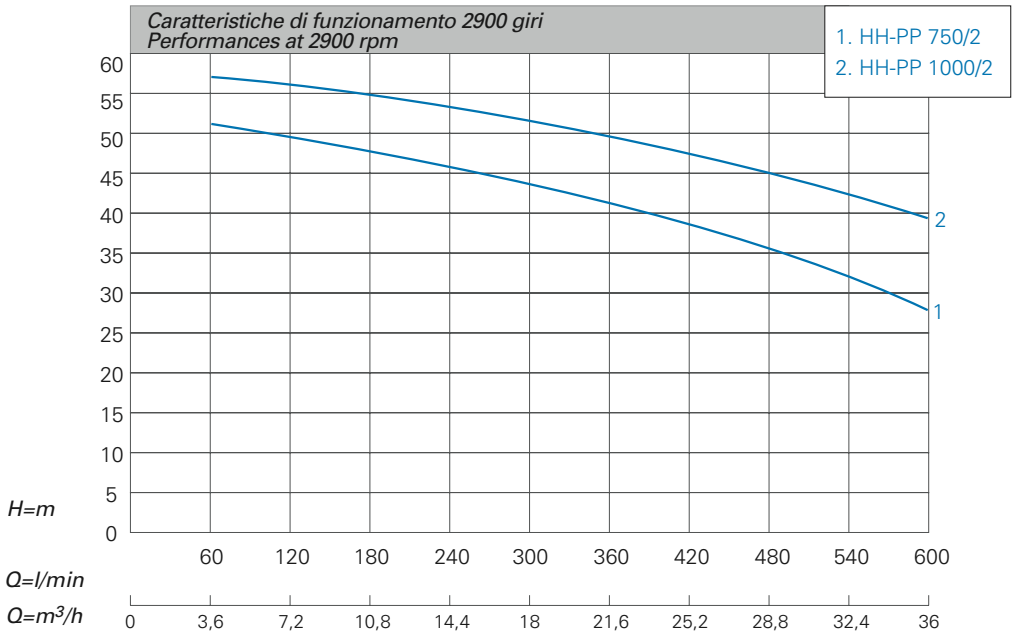

CARATTERISTICHE TECNICHE 2900 GIRI / *TECHNICAL PERFORMANCES AT 2900 RPM*

Modello Model	Hp	kW P1	A Corrente assorbita Absorbed current	l/min	Q=Portata - *Capacity*							
Trifase Three-phase 230/400V 50Hz				m³/h	60	120	180	240	300	360	480	600
					3,6	7,2	10,8	14,4	18	21,6	28,8	36
			3x400V		Prevalenza manometrica totale in m. C.A. *total head in meters w.c.*							
HH-PP 750/2	9,79	7,2	14,5		51,1	49,4	47,5	45,4	43,3	41,1	36	27,6
HH-PP 1000/2	13,6	10	19,8		57,3	56,1	54,7	53,2	51,5	49,7	45,4	39,4

Bocca di mandata filettata orizzontale. Tutti i modelli sono dotati di cavo elettrico di alimentazione della lunghezza di 10 metri.
Threaded horizontal outlet. All models are fitted with 10 m electric cable.

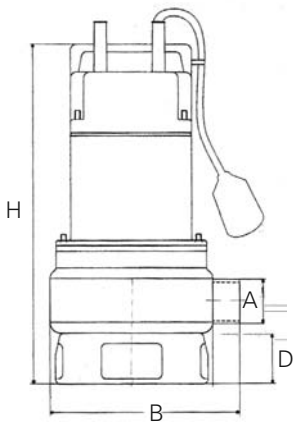

MODELLO POMPA *PUMP'S MODEL*	BOCCA MANDATA *OUTLET*	PASS. LIBERO *SOLIDS UP TO*	DIMENSIONI POMPA mm *PUMP'S DIMENSIONS mm*			PESO *WEIGHT*
	A	mm	B	D	H	kg
HH-PP 750/2	2"G	Ø 10	361	124	740	90
HH-PP 1000/2	2"G	Ø 12	361	124	740	96

LP

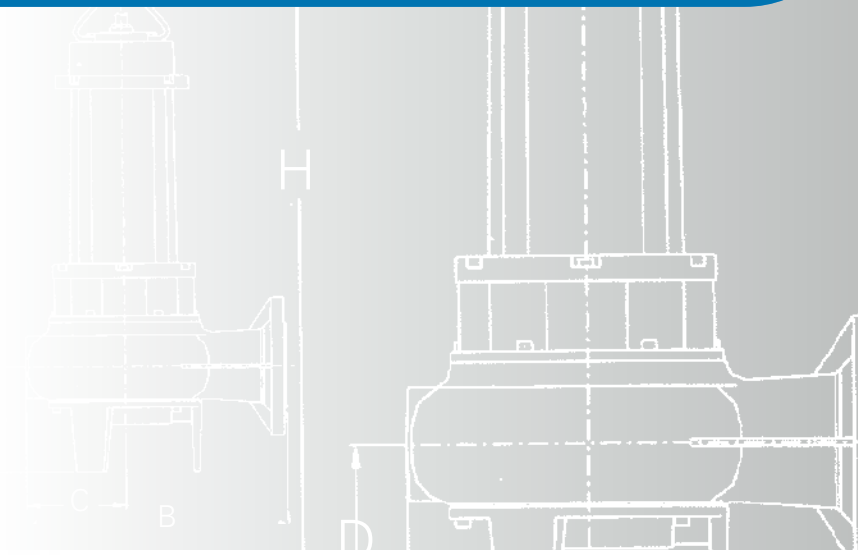

GENERALITA' / *FEATURES*

Elettropompe sommergibili realizzate in ghisa, con corpo pompa e girante semiarretrata rivestiti da uno strato di materiale poliueretanico antiabrasione. La particolare costruzione ne permette la applicazione per la movimentazione ed il sollevamento di liquidi fortemente densi, come gli smalti ceramici od abrasivi come quelli residui della lavorazione di vetro, graniti e marmi ed in tutte quelle circostanze in cui è necessario che nessun particolare metallico venga a contatto con il liquido trattato. Sono idonee per il trasporto di fanghi industriali ad alta densità.

Cast-iron submersible pumps with a partly-recessed impeller. The impeller and the inside of the casing are coated with a thick layer of abrasion resistant polyurethane. This special construction makes them especially suitable for dense liquids such as the ceramic enamels and glazes or for abrasive liquids coming from the working of glass, granite, marble and crystal and where no metal part may be allowed to come into contact with the liquid. They can also be emploed to convey dense industrial sludges.

MATERIALI / *MATERIALS*

- Corpo pompa e girante in ghisa rivestiti in poliuretano anti abrasione (Vulkollan)
- Albero in acciaio Aisi 420
- Due tenute meccaniche in carburo di silicio e 1 tenuta meccanica grafite allumina in camera d'olio ispezionabile
- Cavo elettrico di alimentazione in H07RNF

- *Cast-iron casing and impeller coated with abrasion resistant polyurethane (Vulkollan)*
- *AISI 420 stainless steel shaft*
- *Two silicon carbide mechanical seals and 1 graphite allumina mechanical seal in an inspectable oil chamber*
- *Electric cable of H07RNF*

MOTORE / *MOTOR*

- Motore ad induzione a 2 poli, 50 Hz (n=2900 rpm) e 4 poli (n=1450 rpm) con avvolgimento in bagno d'olio
- Isolamento in classe H
- Protezione IP68
- Alimentazione trifase da 380 a 415V con protezione a carico dell'utente

- *2 poles induction motor, 50 Hz (n= 2900 rpm) and 4 poles (n=1450 rpm) with oil bath winding.*
- *Class H insulation*
- *IP68 protection*
- *380-415V Three-phase feeding with protection at user's care*

LIMITI DI IMPIEGO / *OPERATING CONDITIONS*

- Temperatura del liquido pompato 40°C
- Profondità di immersione max 20 metri

- *Maximum temperature of pumped liquid:40°C*
- *Maximum immersion depth 20 m*

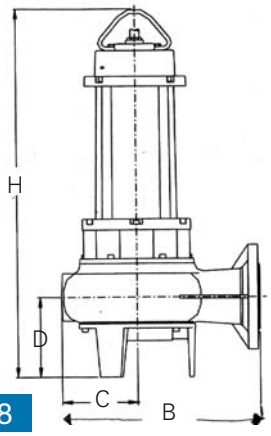

MODELLO POMPA *PUMP'S MODEL*	BOCCA MANDATA *OUTLET*	PASS. LIBERO *SOLIDS UP TO*	DIMENSIONI POMPA mm *PUMP'S DIMENSIONS mm*				PESO *WEIGHT*
	A	mm	B	C	D	H	kg
LP 400/2/50	50	Ø 25	288	138	103	600	48
LP 550/2/50	50	Ø 21	288	138	103	625	67
LP 200/4/50	50	Ø 28	288	138	103	530	26
LP 750/4/80	80	Ø 45	435	195	164	787	80
LP 1000/4/80	80	Ø 45	435	195	164	787	81
LP 1500/4/80	80	Ø 54	491	233	176	885	172
LP 2000/4/80	80	Ø 54	491	233	176	885	190

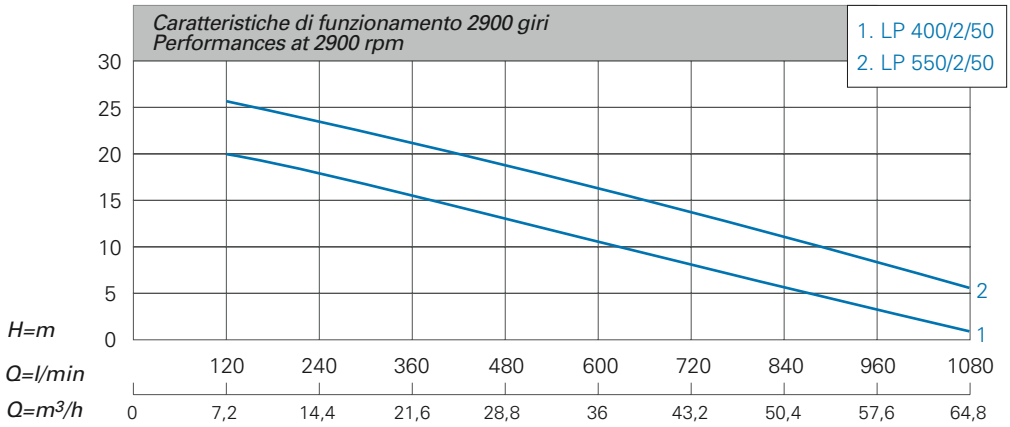

CARATTERISTICHE TECNICHE 2900 GIRI / *TECHNICAL PERFORMANCES AT 2900 RPM*

Modello Model	Hp	kW P1	A Corrente assorbita Absorbed current	l/min m³/h	Q=Portata - *Capacity*						
					120	240	360	480	600	780	1080
Trifase Three-phase 230/400V 50Hz					7,2	14,4	21,6	28,8	36	46,8	64,8
			3x400V		Prevalenza manometrica totale in m. C.A. *total head in meters w.c.*						
LP 400/2/50	4,9	3,6	8		20	17,7	15,3	12,8	10,3	6,7	1,3
LP 550/2/50	6,6	4,9	10,1		26	23,9	21,6	19,2	16,6	12,7	6

Bocca di mandata flangiata orizzontale. Tutti i modelli sono dotati di 10 metri di cavo elettrico di alimentazione.
Flanged horizontal outlet. All models are fitted with 10 m electric cable.

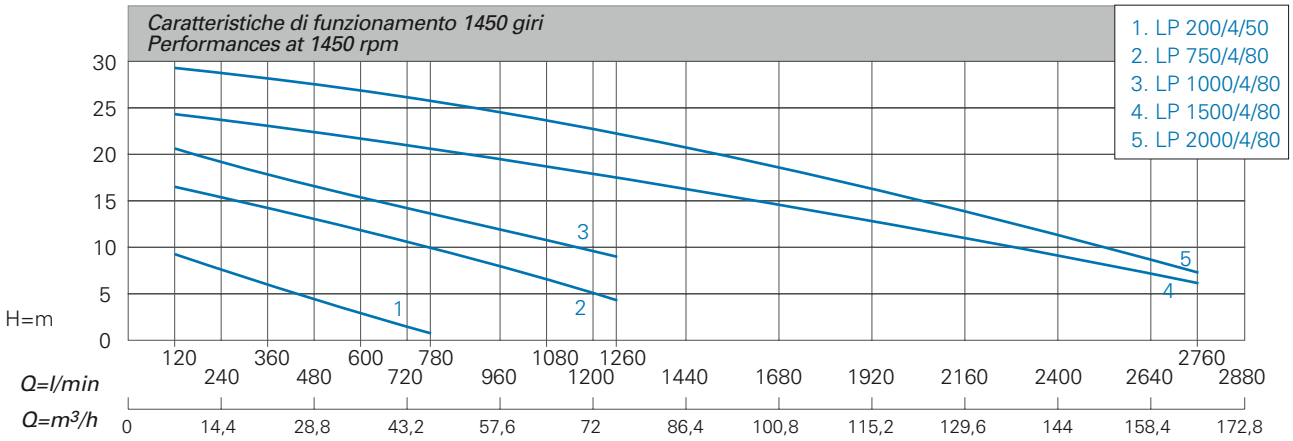

CARATTERISTICHE TECNICHE 1450 GIRI / *TECHNICAL PERFORMANCES AT 1450 RPM*

Modello Model	Hp	kW P1	A Corrente assorbita Absorbed current	l/min m³/h	Q=Portata - *Capacity*							
					120	240	360	600	780	1080	1260	2760
Trifase Three-phase 230/400V 50Hz					7,2	14,4	21,6	36	46,8	64,8	75,6	165,6
			3x400V		Prevalenza manometrica totale in m. C.A. *total head in meters w.c.*							
LP 200/4/50	2	1,5	4,1		9,5	7,5	5,4	2,7	1,6			
LP 750/4/80	8,8	6,5	14,9		16,8	15,6	14,3	11,9	10	6,8	4,7	
LP 1000/4/80	12	8,9	20		20,5	19,2	18	15,8	14,2	11,1	9	
LP 1500/4/80	18,5	13,6	28,2		24,5	23,9	23,3	21,9	20,8	18,8	17,6	5,9
LP 2000/4/80	22,3	16,4	36		29,4	28,9	28,2	26,9	25,8	23,9	22,6	7,1

Bocca di mandata flangiata orizzontale. Tutti i modelli sono dotati di 10 metri di cavo elettrico di alimentazione.
Flanged horizontal outlet. All models are fitted with 10 m electric cable.

4MS

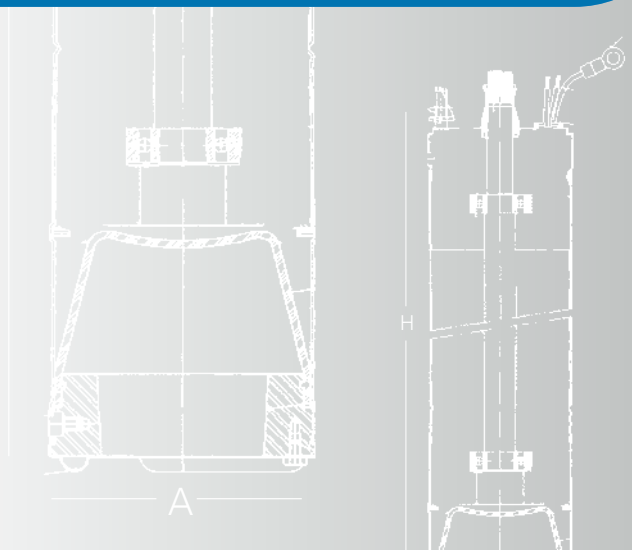

GENERALITA' / *FEATURES*

Motori asincroni con rotore in corto circuito per corrente monofase 220/230 Volt, con condensatore permanentemente inserito e trifase 380/400 Volt. Potenze comprese tra 0,36 e 5,5 kW. Avvolgimento immerso in olio dielettrico vegetale, atossico e non inquinante che garantisce il raffreddamento e la lubrificazione dei componenti. Albero rotore su cuscinetti a sfera ampiamente dimensionati in grado di sopportare, a seconda dei modelli, spinte assiali da 2000 a 6000 N. Nelle versioni con potenza superiore a 2,2 kW il cuscinetto reggispinta è installato sul supporto inferiore. Chiusura ermetica assicurata da una tenuta meccanica dotata di parasabbia; compensazione dell'aumento di volume dell'olio tramite una membrana realizzata in gomma speciale. Tutti i componenti a contatto con l'acqua sono resistenti alla corrosione.

Asynchronous motor with short-circuit rotor for single and three-phase current. Filled with non-polluting dielectric oil for proper lubrication and cooling. It rotates on properly sized ball bearings.. Oil-bath winding (vegetable, dielectric, atoxic and non pollutant oil) ensuring the cooling and lubrication of all components. Rotor shaft on ball bearings of adequate size able to stand axial thrusts from 2000 to 6000 N, depending on the model. On motors with power over 2.2 kW, the thrust bearing is installed on the lower bracket. Hermetic sealing ensured by a mechanical seal provided with sand splash guard, oil volume increase offset by a membrane made of special rubber. All components in contact with the water are corrosion resistant.

MATERIALI / *MATERIALS*

- Camicia esterna e sporgenza d'albero in acciaio AISI 304
- Coperchi dei supporti superiore ed inferiore in acciaio AISI 304
- Supporti in ghisa
- Soffietto in gomma speciale
- Tenuta meccanica in grafite –allumina- ceramica

- *External shell and shaft extension of stainless steel AISI 304*
- *Upper and lower bracket covers of stainless steel AISI 304*
- *Cast iron brackets*
- *Special rubber membrane*
- *Graphite-alumina-ceramic mechanical seal*

MOTORE / *MOTOR*

- Motore asincrono a 2 poli, 50 Hz (n=2900 rpm) refrigerato e lubrificato da olio atossico non inquinante
- Isolamento in classe F
- Protezione IP58. Servizio continuo
- Alimentazione monofase 220/230V fino a 2,2 kW, con protezione a carico dell'utente
- Alimentazione trifase 380/400 V fino a 5,5 kW, con protezione a carico dell'utente
- Tensioni e frequenze diverse a richiesta

- *Asynchronous, 2 poles, 50 Hz (n=2900 rpm), cooled and lubricated by non pollutant atoxic oil*
- *Class F insulation*
- *IP 58 protection. Continuous duty*
- *Single-phase feeding 220/230V up to 2.2 kW with protection at user's care*
- *Three-phase feeding 380/400V up to 5.5 kW with protection at user's care*
- *Different voltage and frequency available on request*

LIMITI DI IMPIEGO / *OPERATING CONDITIONS*

- Temperatura dell'acqua : massima 30°C
- Profondità max di immersione metri 123

- *Maximum water temperature 30°C*
- *Maximum immersion depth 123 m*

CARATTERISTICHE TECNICHE 2900 GIRI / *TECHNICAL PERFORMANCES AT 2900 RPM*

Modello Model	Hp	kW P1	Amp. a pieno carico Full load A		Condensatore Capacitor		Giri rpm	Rendimento 4/4 Output	Fattore Potenza Power Factor Cos φ	Avviamento diretto Direct starting Ma	Is	Max avviamenti/h Max starting/h
Monofase Single-phase 230V 50Hz			1x230V 50Hz	3x400V 50 Hz	uF	V.						
4MSM 050	0,50	0,36	3,2		16	450	2800	56	0,87	0,7	3	20
4MSM 075	0,75	0,50	4		20	450	2800	58	0,86	0,7	3,1	20
4MSM 100	1	0,75	5		25	450	2795	62	0,85	0,72	3,1	20
4MSM 150	1,5	1,1	7		35	450	2805	64	0,84	0,7	3,2	20
4MSM 200	2	1,5	9		45	450	2800	66	0,86	0,68	3,4	20
4MSM 300	3	2	15		60	450	2795	68	0,96	0,75	3,5	15
4MST 050	0,50	0,36		1,6			2830	58	0,77	2,5	4	20
4MST 075	0,75	0,50		2,1			2825	67	0,77	3,1	4,5	20
4MST 100	1	0,75		3			2835	66	0,77	2,9	4,6	20
4MST 150	1,5	1,1		3,8			2830	68	0,78	3	4,7	20
4MST 200	2	1,5		4,6			2825	70	0,79	3,3	5	20
4MST 300	3	2		5,8			2835	73	0,82	3,2	4,8	20
4MST 400	4	3		7,2			2830	76	0,82	3	4,9	20
4MST 550	5,5	4		9			2830	78	0,83	3,15	5,1	15
4MST 750	7,5	5,5		13,5			2825	77	0,82	3	5,1	15

NB. :Ma = coppia di avviamento - starting torque :Is = corrente di avviamento - starting current

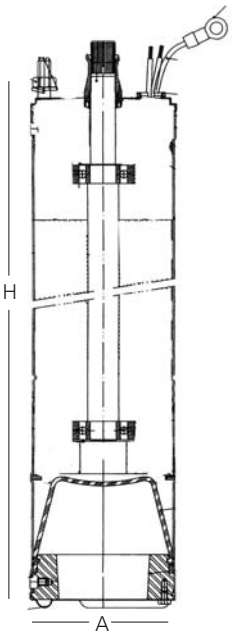

TIPO MOTORE *MOTOR'S TYPE*	DIMENSIONI MOTORE mm *MOTOR'S DIMENSIONS mm*							PESO *WEIGHT*
	A	H	B	C	F	E	G	kg
4MSM 050	93	347	309	38	87,3	3	8MA	7,2
4MSM 075	93	367	329	38	87,3	3	8MA	8
4MSM 100	93	397	359	38	87,3	3	8MA	9,4
4MSM 150	93	427	389	38	87,3	3	8MA	10,1
4MSM 200	93	467	429	38	87,3	3	8MA	12,1
4MSM 300	93	537	499	38	87,3	3	8MA	15
4MST 050	93	347	309	38	87,3	3	8MA	7,2
4MST 075	93	347	309	38	87,3	3	8MA	8
4MST 100	93	367	329	38	87,3	3	8MA	9,4
4MST 150	93	397	359	38	87,3	3	8MA	10,1
4MST 200	93	427	389	38	87,3	3	8MA	12,1
4MST 300	93	537	499	38	87,3	3	8MA	15
4MST 400	93	597	559	38	87,3	3	8MA	17,5
4MST 550	93	687	649	38	87,3	3	8MA	21
4MST 750	93	787	749	38	87,3	3	8MA	24

serie/series

4PS 100

GENERALITA' / *FEATURES*

Elettropompa sommersa monoblocco periferica. E' una elettropompa realizzata per il sollevamento da pozzo o vasca di acque chiare e limpide; trova applicazioni sia nella irrigazione di orti e giardini che in ambito domestico nella pressurizzazione con autoclave della rete idrica.

Peripheral submersible pump. The purpose of this pump is to lift clear and clean water from wells or tanks. Its main use is to irrigate gardens and, in the domestic field, the pressurization of water supply with a pressure tank.

MATERIALI / *MATERIALS*

- Camicia esterna in acciaio inox aisi 304
- Albero in acciaio inox Aisi 420B
- Coperchi supporti in acciaio inox 304
- Corpo pompa in ghisa nichelata
- Girante in bronzo.
- Doppia tenuta meccanica in allumina-carbone-grafite
- 10 metri di cavo elettrico di alimentazione in H07RNF

- *External shell of stainless steel AISI 304*
- *Stainless steel AISI 420B shaft*
- *Stainless steel AISI 304 bracket covers*
- *Nichel-plated cast-iron casing*
- *Bronze impeller*
- *Double alumina-carbon-graphite mechanical seal*
- *Feeding cable H07RNF, 10 m length*

MOTORE / *MOTOR*

- Motore ad induzione a 2 poli, 50 Hz (n=2900 rpm)
- Isolamento in classe F
- Protezione IP 58
- Alimentazione monofase 230 Volt con condensatore esterno. Protezione a carico dell'utente
- Alimentazione trifase 380 - 400V con protezione a carico dell'utente

- *2 Poles induction motor, 50 Hz (n = 2900 rpm)*
- *Class F insulation*
- *IP 58 protection*
- *Single-phase feeding 230V with external capacitor. Protection at user's care*
- *Three-phase feeding 380-400V with protection at user's care*

LIMITI DI IMPIEGO / *OPERATING CONDITIONS*

- Temperatura del liquido trattato max 40°C
- Acqua con contenuto di sabbia non superiore a 5 g/m³

- *Maximum temperature of pumped liquid 40°C*
- *Maximum sand's content 5 g/m³*

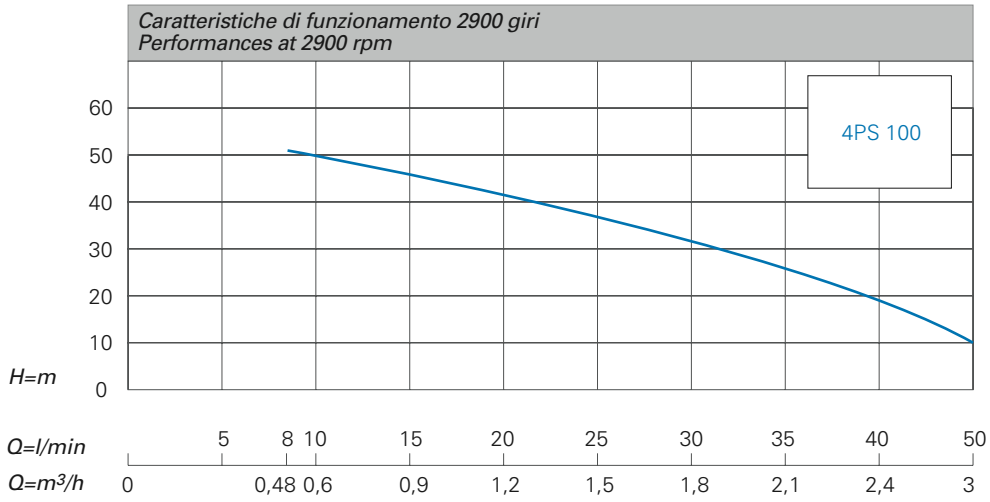

CARATTERISTICHE TECNICHE 2900 GIRI / *TECHNICAL PERFORMANCES AT 2900 RPM*

Modello Model		Hp	kW P1	A Corrente assorbita Absorbed current		l/min m³/h	Q=Portata - *Capacity*					
							8	15	20	32	40	50
							0,48	0,9	1,2	1,9	2,4	3,1
Monofase Single-phase 230V 50Hz	Trifase Three-phase 230/400V 50Hz			1x230V	3x400V		Prevalenza manometrica totale in m. C.A. *total head in meters w.c.*					
4PS 100	4PS 100 t	1	0,75	5,8	2,1		50	44	38	30	22	10

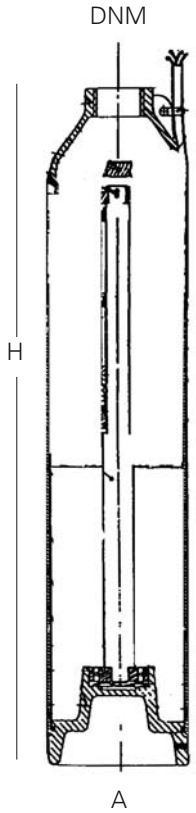

MODELLO POMPA *PUMP'S MODEL*	BOCCA MANDATA *OUTLET*	DIMENSIONI POMPA mm *PUMP'S DIMENSIONS mm*		PESO *WEIGHT*
	DNM ("G)	A	H	kg
4PS 100	1" G	96	445	12

SM

GENERALITA' / *FEATURES*

Elettropompe sommergibili monoblocco multistadio. Sono costruite in acciaio inox e ed il motore è raffreddato tramite il liquido pompato che viene aspirato attraverso la griglia filtrante posta nella parte inferiore della macchina. Trovano applicazione nel sollevamento, movimentazione di acque chiare, con prelievo da vasche o da pozzo. Realizzate in tre serie, SMB-SMA-SMC per portate da 0 a 10 m³/h e prevalenze fino ad 80 metri, trovano vasta applicazione sia in ambito agricolo, per uso irriguo, che in quello della domestico, per pressurizzazione con autoclave della rete idrica. Serie SMB : Diametro esterno 115 mm - Serie SMA: Diametro esterno 130 mm - Serie SMC: Diametro esterno 150 mm.

Multistage submersible pumps. They are made of stainless steel, with motor cooled by the pumped liquid, primed through the suction grid on the bottom of the pump.They are designed to lift clear waters from tanks of wells. The series is composed of three types, SMA, SMB, SMC with capacities from 0 to 10 m³/h and heads up to 80 m. They can be used both in the agricultural field, for irrigation, and in the domestic one, to pressurize the water supply with a pressure tank. SMB Series: external diameter 115 mm - SMA Series: external diameter 130 mm - SMC Series: external diameter 150 mm.

MATERIALI / *MATERIALS*

- Camicia esterna in acciaio inox aisi 304
- Camicia motore in acciaio inox aisi 304
- Albero in acciaio inox Aisi 420B
- Giranti in acciaio inox Aisi 304
- Diffusori in noryl
- Anello di rasamento antiusura in acciaio inox aisi 304
- Supporto superiore in acciaio inox Aisi 304
- Supporto inferiore in ghisa
- Una tenuta meccanica a labbro ed una in allumina-carbone-grafite
- 20 metri di cavo elettrico di alimentazione in H07RNF

- *Stainless steel AISI 304 external shell*
- *Stainless steel AISI 304 motor shell*
- *Stainless steel AISI 420B shaft*
- *Stainless steel AISI 304 impellers*
- *Noryl diffusers*
- *Wear ring of stainless steel AISI 304*
- *Stainless steel AISI 304 upper bracket*
- *Cast-iron lower bracket*
- *A lip seal and an alumina-carbon graphite mechanical seal*
- *Feeding cable H07RNF 20 m length*

MOTORE / *MOTOR*

- Motore ad induzione a 2 poli, 50 Hz (n=2900 rpm)
- Isolamento in classe F
- Protezione IP68
- Alimentazione della elettropompa: monofase 230V con condensatore permanentemente inserito e protezione termo amperometrica incorporata
- Alimentazione trifase 380/400 V con protezione a carico dell'utente
- Serie SMB solo versione monofase

- *2 poles induction motor, 50 Hz (n = 2900 rpm)*
- *Class F insulation*
- *IP 68 protection*
- *Single-phase feeding 230V with built-in capacitor and thermo-ammeter protection*
- *Three-phase feeding 380/400V with protection at user's care*
- *SMB series available only in single-phase version*

LIMITI DI IMPIEGO / *OPERATING CONDITIONS*

- Temperatura del liquido trattato max 40°C
- Profondità max di immersione metri 15
- Acqua con contenuto in sabbia 30g/m³
- Massimo avviamenti orari : 30

- *Maximum temperature of pumped liquid 40 °C*
- *Maximum immersion depth 15 m*
- *Maximum sand's content 30 g/m³*
- *Maximum starting per hour: 30*

CARATTERISTICHE TECNICHE 2900 GIRI / *TECHNICAL PERFORMANCES AT 2900 RPM*

Modello Model		Hp	kW P1	A Corrente assorbita Absorbed current		l/min	Q=Portata - *Capacity*											
							5	15	25	40	50	65	80	90	115	135	150	170
						m³/h	0,3	0,9	1,5	2,4	3	3,9	4,8	4,5	6,9	8,1	9	10,2
Monofase Single-phase 230V 50Hz	Trifase Three-phase 230/400V 50Hz			1x230V	3x400V		Prevalenza manometrica totale in m. C.A. *total head in meters w.c.*											
SM B 3		0,5	0,62	2,7			35	32	27	21	14	5						
SM B 3G		0,5	0,62	2,7			35	32	27	21	14	5						
SM B 4		0,6	0,85	3,7			45	42	37	28	18	8						
SM B 4G		0,6	0,85	3,7			45	42	37	28	18	8						
SM B 5		0,8	0,98	4,3			55	49	43	33	22	10						
SM B 5G		0,8	0,98	4,3			55	49	43	33	22	10						
SM B 7		1	1,26	5,5			76	69	61	48	34	14						
SM B 7G		1	1,26	5,5			76	69	61	48	34	14						
SM A 40		0,8	1,1	4,3	1,7		38	35	32	28	24	18	11	3				
SM A 40G		0,8	1,1	4,3			38	35	32	28	24	18	11	3				
SM A 60		1,2	1,4	6,0	2,3		58	55	51	46	40	32	22	8				
SM A 60G		1,2	1,4	6,0			58	55	51	46	40	32	22	8				
SM A 80		1,6	1,90	8,2	3,5		78	73	68	62	55	44	33	14				
SM A 80G		1,6	1,90	8,2			78	73	68	62	55	44	33	14				
SM C 4		1,5	1,84	8,0	3,5		51	50	49	48	46,5	45	43	40	35	30	24	14
SM C 4G		1,5	1,84	8,0	3,5		51	50	49	48	46,5	45	43	40	35	30	24	14
SM C 5		2	2,53	10,0	4,0		64	63	61,5	60	58	56	53	50	45	39	32	20
SM C 5G		2	2,53	10,0	4,0		64	63	61,5	60	58	56	53	50	45	39	32	20
SM C 6t		3	2,87	12,5	5,0		77	76	75	74	72,5	70	68	64	59	52	44	30

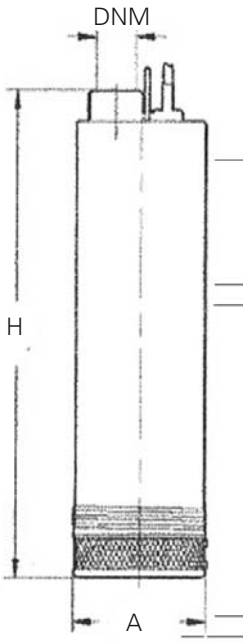

MODELLO POMPA *PUMP'S MODEL*	BOCCA MANDATA *OUTLET*	DIMENSIONI POMPA mm *PUMP'S DIMENSIONS mm*		PESO *WEIGHT*
	DNM (”G)	A	H	kg
SM A40	1” 1/4	130	445	12
SM A60	1” 1/4	130	505	14
SM A80	1” 1/4	130	580	16
SM A40G	1” 1/4	130	445	12,90
SM A60G	1” 1/4	130	505	14,90
SM A80G	1” 1/4	130	580	16,90
SMB 3	1”	115	360	8,5
SMB 4	1”	115	400	9,7
SMB 5	1”	115	420	10,5
SMB 7	1”	115	470	12
SMC 4	1” 1/2	150	450	21
SMC 5	1” 1/2	150	475	22
SMC 6	1” 1/2	150	515	23,5

SM

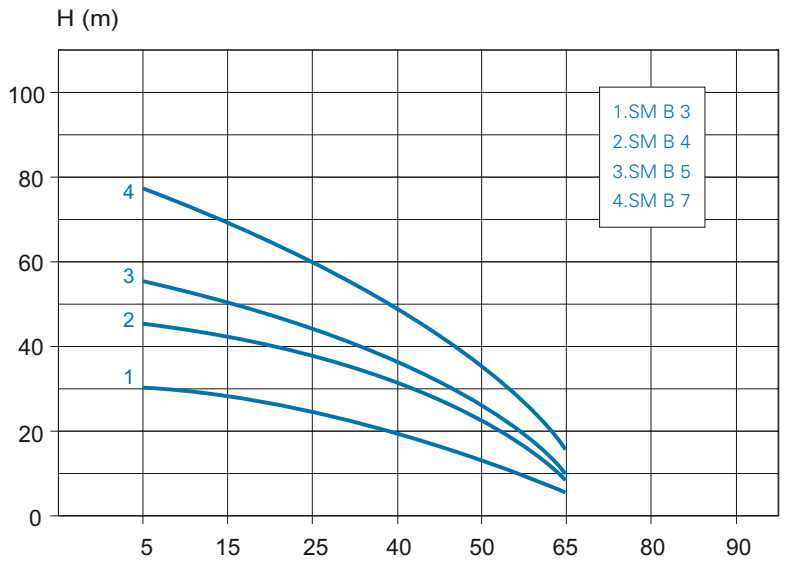
H (m)
100
80
60
40
20
0
5
15
25
40
50
65
80
90
4
3
2
1
1.SM B 3
2.SM B 4
3.SM B 5
4.SM B 7

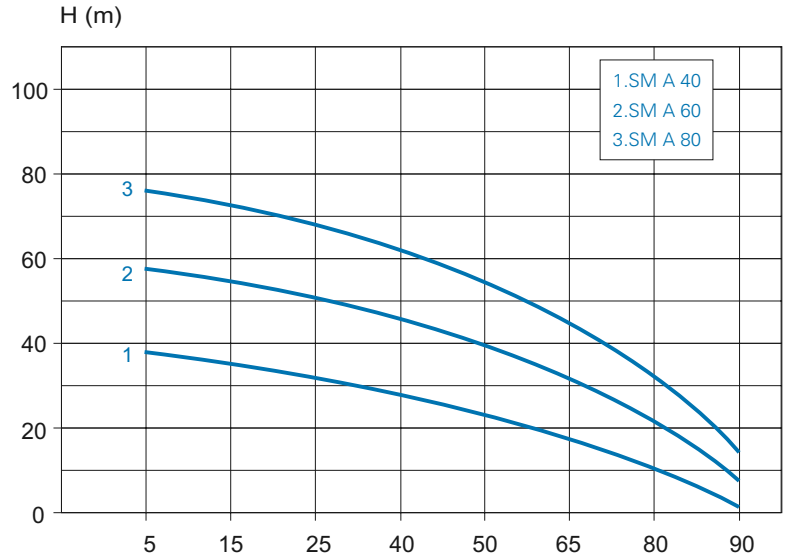
H (m)
100
80
60
40
20
0
5
15
25
40
50
65
80
90
3
2
1
1.SM A 40
2.SM A 60
3.SM A 80

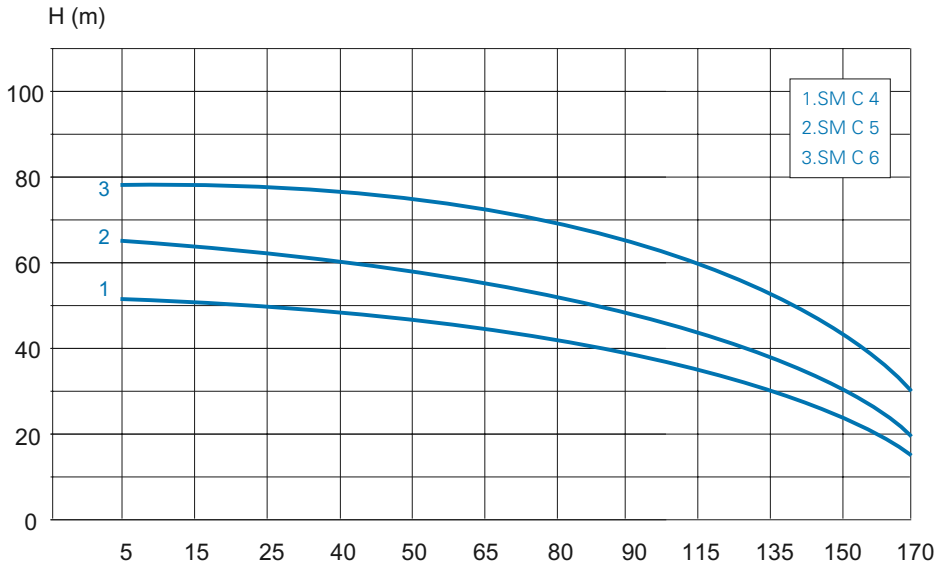
H (m)
100
80
60
40
20
0
5
15
25
40
50
65
80
90
115
135
150
170
3
2
1
1.SM C 4
2.SM C 5
3.SM C 6

PERDITE DI CARICO / CHARGE LOSSES

PERDITE DI SCARICO IN cm DI COLONNA D'ACQUA

CHARGE LOSSES IN cm OF WATER COLUMN

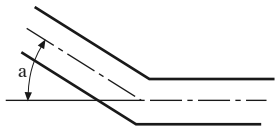

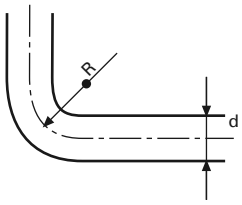

VELOCITà DELL'ACQUA IN m/s - *WATER SPEED IN m/s*	CURVE AD ANGOLO VIVO *OBTUSE ANGLE CURVES*					CURVE NORMALI *NORMAL CURVES*					SARACINESCHE NORMALI *RELATION BETWEEN CAPACITIES*	VALVOLE DI FONDO *FOOT VALVE*	VALVOLE DI RITEGNO *NON RETURN VALVE*	PERDITE DI ENERGIA ALL'USCITA DEI TUBI DI SCARICO $V2/2G$ *ENERGY LOSS AT THE EXIT OFDISCHARGE PIPES $V2/2G$*
	a = 30°	a = 40°	a = 60°	a = 80°	a = 90°	d/R = 0,4	d/R = 0,6	d/R = 0,8	d/R = 1	d/R = 1,5				
0,1	0,03	0,4	0,05	0,07	0,8	0,007	0,008	0,01	0,0155	0,027	0,03	30	30	0,05
0,15	0,06	0,73	0,1	0,14	0,17	0,016	0,019	0,024	0,033	0,06	0,033	31	31	0,12
0,2	0,11	0,13	0,18	0,26	0,31	0,028	0,033	0,04	0,058	0,11	0,058	31	31	0,21
0,25	0,17	0,21	0,28	0,4	0,48	0,044	0,052	0,063	0,091	0,17	0,09	31	31	0,32
0,3	0,25	0,3	0,41	0,6	0,7	0,063	0,074	0,09	0,13	0,25	0,13	31	31	0,46
0,35	0,33	0,4	0,54	0,8	0,93	0,085	0,1	0,12	0,18	0,33	0,18	31	31	0,62
0,4	0,43	0,52	0,71	1	1,2	0,11	0,13	0,16	0,23	0,43	0,23	32	31	0,82
0,5	0,67	0,91	1,1	1,6	1,9	0,18	0,21	0,26	0,37	0,67	0,37	33	32	1,27
0,6	0,97	1,2	1,6	2,3	2,8	0,25	0,29	0,36	052	0,97	0,52	34	32	1,84
0,7	1,35	1,65	2,2	3,2	3,9	0,34	0,4	0,48	0,7	1,35	0,7	35	32	2,5
0,8	1,7	2,1	2,8	4	4,8	0,45	0,53	0,64	0,93	1,7	0,95	36	33	3,3
0,9	2,2	2,7	3,6	5,2	6,2	0,57	0,67	0,82	1,18	2,2	1,2	37	34	4,2
1	2,7	3,3	4,5	6,4	7,6	0,7	0,82	1	1,45	2,7	1,45	38	35	5,1
1,5	6	7,3	10	14	17	1,6	1,9	2,3	3,3	6	3,3	47	40	11,5
2	11	14	18	26	31	2,8	3,3	4	5,8	11	5,8	61	48	20,4
2,5	17	21	28	40	48	4,4	5,2	6,3	9,1	17	9,1	78	58	32
3	25	30	41	60	70	6,3	7,4	9	13	25	13	100	71	46
3,5	33	40	55	78	93	8,5	10	12	18	33	18	123	85	62
4	43	52	70	100	120	11	13	16	23	42	23	150	100	82
4,5	55	67	90	130	160	14	21	26	37	55	37	190	120	103
5	67	82	110	160	190	18	29	36	52	67	52	220	140	127

1) La perdita di carico nelle curve è soltanto quella dovuta alla contrazione dei filetti liquidi per cambiamento di direzione: lo sviluppo delle curve deve quindi essere compreso nella lunghezza della tubazione.
2) La perdita di carico nelle vavlole e saracinesche è stata determinata in base a prove pratiche.

1) The charge loss in the curves is only the one due to the reduction of the liquid threads for the changing of direction: the curves development has to be included in the lenght of the pipeline.
2) The charge loss in the valves and sluice-gates has been calculated according to practical tests.

RELAZIONI FRA LE PORTATE

RELATION BETWEEN CAPACITIES

l/s	l/min	m^3/h	m^3/h	l/s	l/min
1	60	3,6	1	0,277	16,66
2	120	7,2	2	0,555	33,33
3	180	10,8	3	0,833	50
4	240	14,4	4	1,111	66,66
5	300	18	5	1,388	83,33
6	360	21,6	6	1,666	100
7	420	25,2	7	1,944	116,66
8	480	28,8	8	2,222	133,33
9	540	32,4	9	2,5	150
10	600	36	10	2,777	166,66
12	720	43,2	12	3,333	200
14	840	50,4	14	3,888	233,33
16	960	57,6	16	4,444	266,66
18	1080	64,8	18	5	300
20	1200	72	20	5,555	333,33
25	1500	90	25	6,944	416,66
30	1800	108	30	8,333	500
35	2100	126	35	9,722	583,33
40	2400	144	40	11,111	666,66
45	2700	162	45	12,5	750
50	3000	180	50	13,888	833,33
55	3300	198	55	15,277	916,66
60	3600	216	60	16,666	1000
65	3900	234	65	18,055	1083,33
70	4200	252	70	19,444	1166,66
75	4500	270	75	20,833	1250
80	4800	288	80	20,222	1333,33
85	5100	306	85	23,611	1416,66
90	5400	324	90	25	1500
95	5700	342	95	26,388	1533,33
100	6000	360	100	27,777	1666,66
110	6600	396	110	30,555	1833,33
120	7200	432	120	33,333	2000
130	7800	468	130	36,111	2166,66
140	8400	504	140	38,888	2333,33
150	9000	540	150	41,666	2500
160	9600	576	160	44,444	2666,66
170	10200	612	170	47,222	2833,33
180	10800	648	180	50	3000
190	11400	684	190	52,777	3166,66
200	12000	720	200	55,555	3333,33
250	15000	900	250	69,444	4166,66
300	18000	1080	300	83,333	5000
350	21000	1260	350	97,222	5833,33
400	24000	1440	400	111,111	6666,66
450	27000	1620	450	125	7500
500	30000	1800	500	138,888	8333,33
600	36000	2160	600	166,666	10000
700	42000	2520	700	194,444	11666,66
800	48000	2880	800	222,222	13333,33
900	54000	3240	900	250	15000
1000	60000	3600	1000	277,777	16666,66

S 95 - S 100

GENERALITA' / *FEATURES*

Elettropompe centrifughe per uso sommerso, di tipo multistadio con girante a flusso radiale. Indicate per pozzi da 4"ed oltre. Realizzate per sollevamento di acque chiare e limpide ed adatte ad essere utilizzate in ambito agricolo, per irrigazione, ed in ambito domestico ed industriale per pressurizzazione con autoclave della rete idrica. Portate da 0 a 24 m³/h, prevalenze da 8 a 300 metri. Massimo diametro della pompa 96 mm.

Submersible pumps for domestic use, multistage type with radial impeller. Suitable for 4" wells. Designed to lift clear and clean waters, they can be used both in the agricultural field, for irrigation, and in the domestic and industrial field to pressurize the water supply with a pressure tank. Capacities from 0 to 24 m³/h, heads from 8 to 300 m. Maximum pump's diameter 96 mm.

MATERIALI / *MATERIALS*

- Camicia esterna in acciaio inox aisi 304
- Flangia di accoppiamento al motore e corpo di mandata in ottone (in acciaio inox aisi 304 su richiesta)
- Albero in acciaio inox Aisi
- Giunto di accoppiamento
- Coprifilo
- Griglia di aspirazione e Viteria in acciaio inox
- Giranti e diffusori in policarbonato atossico, corpo diffusore in acciaio inox per i modelli CD/E/F/G
- Valvola di ritegno incorporata
- Flangia di accoppiamento al motore predisposta secondo normativa NEMA

- *Stainless steel AISI 304 external shell*
- *Motor side bracket and head made of brass (stainless steel AISI 304 available on request)*
- *Stainless steel AISI 304 shaft*
- *Coupling joint*
- *Cable guard*
- *Suction grid and screws of stainless steel*
- *Impeller and diffusers of atoxic polycarbonate, diffuser body of stainless steel on models CD/E/F/G*
- *Built-in check valve*
- *Motor coupling flange according to NEMA*

MOTORE / *MOTOR*

- Motore asincrono a 2 poli, 50 Hz (n=2900 rpm) refrigerato e lubrificato da olio atossico non inquinante
- Isolamento in classe F
- Protezione IP58. Servizio continuo
- Alimentazione monofase 220/230V con protezione a carico dell'utente
- Alimentazione trifase 380/400 V con protezione a carico dell'utente

- *2 poles asynchronous motor, 50 Hz (n=2900 rpm) cooled and lubricated by atoxic non pollutant oil*
- *Class F insulation*
- *IP 58 protection. Continuous duty*
- *Single-phase feeding 220/230V with protection at user's care*
- *Three-phase feeding 380/400V with protection at user's care*

LIMITI DI IMPIEGO / *OPERATING CONDITIONS*

- Temperatura del liquido trattato max 30°C
- Profondità max di immersione metri 120
- Acqua con contenuto in sabbia 40g/m³
- Tempo massimo di funzionamento a bocca chiusa : 3 minuti

- *Maximum temperature of pumped liquid 30°C*
- *Maximum immersion depth 120 m*
- *Maximum sand's content 40 g/m³*
- *Maximum working time with closed delivery bore: 3 min*

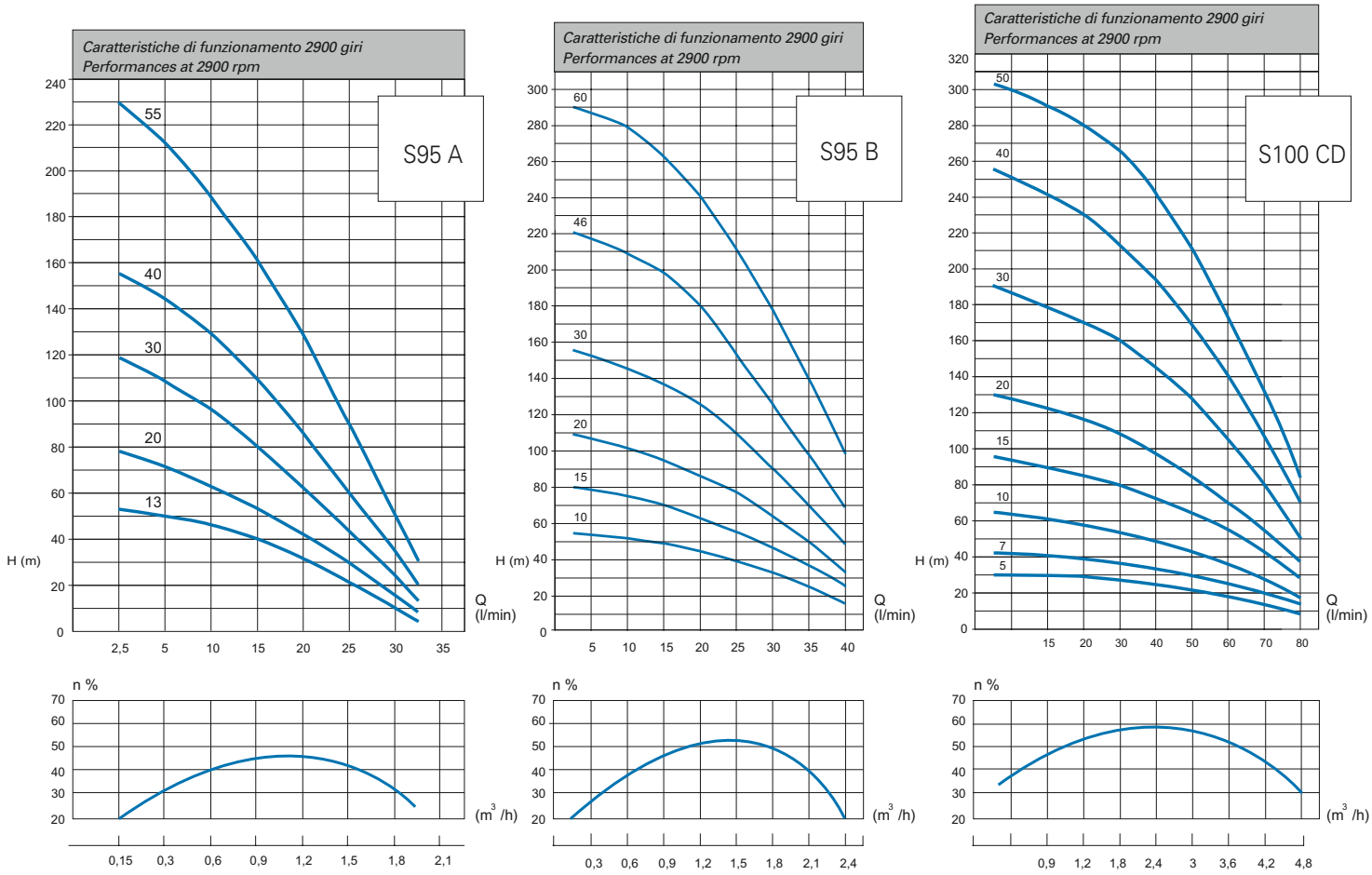

CARATTERISTICHE TECNICHE 2900 GIRI / *TECHNICAL PERFORMANCES AT 2900 RPM*

Modello Model	Condens. Capacitor	Hp	kW P1	m³/h l/min	Q=Portata - *Capacity*													
					0,15	0,3	0,6	0,9	1,2	1,5	1,8	2,1	2,4	3	3,6	4,2	4,8	5,4
					2,5	5	10	15	20	25	30	35	40	50	60	70	80	90
					Prevalenza manometrica totale in m. C.A. *total head in meters w.c.*													
S95 A13	16	0,5	0,37		52	49	45	38	28	20	8							
S95 A20	16	0,5	0,37		77	74	69	42	45	30	14							
S95 A30	20	0,75	0,55		116	113	101	86	66	46	22							
S95 A40	25	1	0,75		156	150	134	114	88	62	28							
S95 A55	35	1,5	1,1		231	220	196	168	134	93	49							
S95 B10	16	0,5	0,37			54	50	48	43	40	32	25	17					
S95 B15	20	0,75	0,55			78	73	70	65	59	50	40	28					
S95 B20	25	1	0,75			105	103	98	93	77	65	51	35					
S95 B30	35	1, 5	1,1			155	151	142	130	115	95	72	48					
S95 B46	45	2	1,5			218	210	198	183	162	137	110	80					
S95 B60	60	3	2,2			284	274	262	243	218	188	154	116					
S100 CD5	16	0,5	0,37					30	29	28	27	26	25	23	21	17	13	9
S100 CD7	20	0,75	0,55					42	41	40	39	38	36	34	30	26	20	12
S100 CD10	25	1	0,75					62	58	57	54	53	50	47	42	35	26	16
S100 CD15	35	1,5	1,1					93	91	89	85	82	79	72	61	52	39	26
S100 CD20	45	2	1,5					124	122	120	115	111	105	96	84	69	52	34
S100 CD30	60	3	2,2					182	179	175	168	164	154	142	124	104	78	49
S100 CD40		4	3					242	236	232	223	219	207	187	163	136	102	68
S100 CD50		5,5	4					303	298	291	279	275	259	238	208	172	130	83

S 95 - S 100

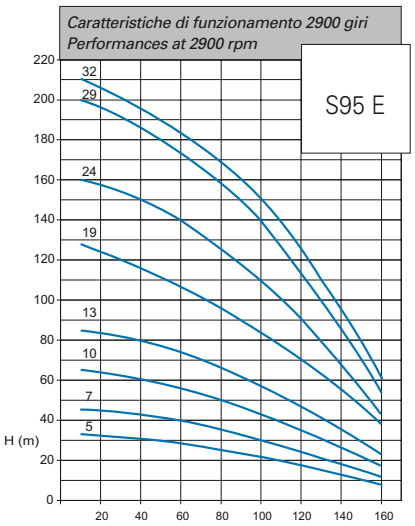

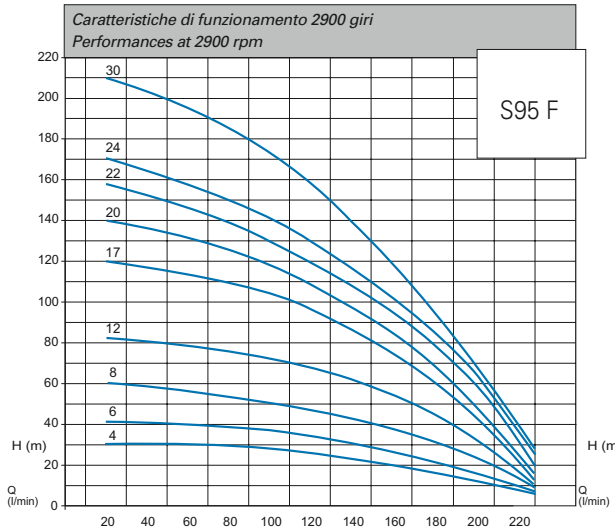

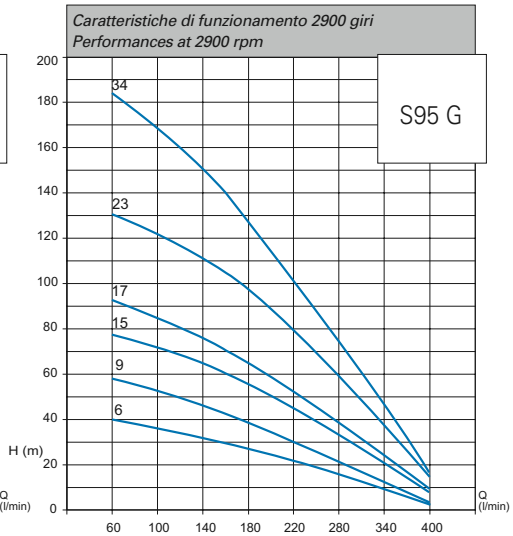

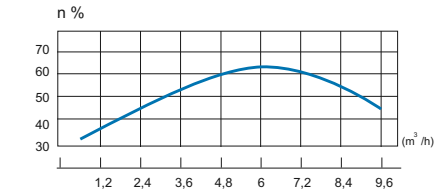

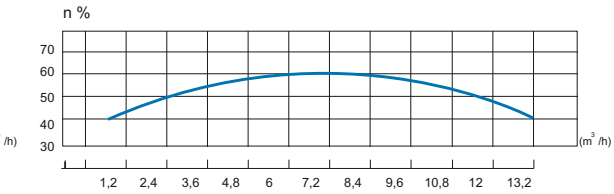

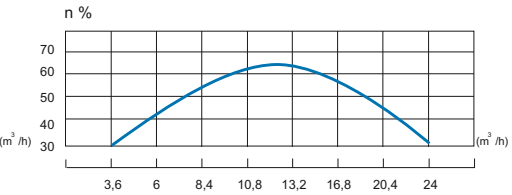

CARATTERISTICHE TECNICHE 2900 GIRI / *TECHNICAL PERFORMANCES AT 2900 RPM*

Modello Model	Condens. Capacitor	Hp	kW P1	m³/h	1,2	2,4	3,6	4,8	6	7,5	8,4	9,6	10,8	13,2	15	16,8	20,4	24
				l/min	20	40	60	80	100	120	140	160	180	220	250	280	340	400
					Q=Portata - *Capacity*													
					Prevalenza manometrica totale in m. C.A. *total head in meters w.c.*													
S95 E5	20	0,75	0,55		35	32	29	26	23	19	14	10						
S95 E7	25	1	0,75		46	44	40	36	31	26	20	12						
S95 E10	35	1,5	1,1		66	62	58	50	43	36	26	16						
S95 E13	45	2	1,5		85	80	74	66	58	48	36	22						
S95 E19	60	3	2,2		125	118	108	96	85	72	56	35						
S95 E24		4	3		156	148	138	124	106	86	64	40						
S95 E29		5,5	4		195	184	169	154	136	115	87	52						
S95 E32		5,5	4		205	194	180	166	148	122	93	57						
S95 F4	25	1	0,75		30	29	28	27	24	23	21	18	15	6				
S95 F6	35	1,5	1,1		42	40	39	37	34	31	29	25	21	9				
S95 F8	45	2	1,5		57	55	53	51	47	45	40	37	29	10				
S95 F12	60	3	2,2		83	81	79	74	70	67	59	52	43	12				
S95 F17		4	3		119	115	111	105	98	92	83	72	57	16				
S95 F20		5,5	4		139	133	128	122	113	108	95	80	65	19				
S95 F22		5,5	4		154	148	143	137	126	118	105	92	71	21				
S95 F24		5,5	4		169	163	154	146	135	130	115	100	77	27				
S95 F30		7,5	5,5		211	202	193	182	168	156	135	118	91	32				
S95 G6	45	2	1,5				37	35	34	32	30	29	28	25	21	14	10	7
S95 G9	60	3	2,2				53	51	48	46	44	42	40	35	31	18	13	8
S95 G12		4	3				69	65	63	60	58	55	53	46	40	24	16	11
S95 G15		5,5	4				87	82	81	76	72	70	68	57	50	29	20	13
S95 G17		5,5	4				99	93	91	85	83	78	75	65	58	34	23	15
S95 G23		7,5	5,5				129	120	117	110	106	100	97	85	72	45	31	18
S95 G34		10	7,5				180	170	166	156	151	142	133	116	95	85	52	15

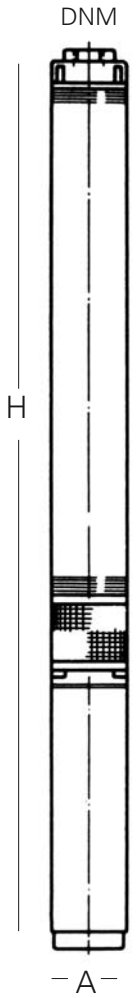

TIPO POMPA *PUMP'S TYPE*	BOCCA MANDATA *OUTLET*	DIMENSIONI POMPA mm *PUMP'S DIMENSIONS mm*			PESO *WEIGHT*	
	DNM ("G)	A	H Monophase 1-phase	H Trifase 3-phase	kg Monofase 1-phase	kg Trifase 3-phase
S95 A13	1" 1/4	96	852	852	11,3	11,3
S95 A20	1" 1/4	96	992	992	12,1	12,1
S95 A30	1" 1/4	96	1207	1187	14,2	14,2
S95 A40	1" 1/4	96	1432	1402	16,9	16,9
S95 A55	1" 1/4	96	1902	1872	20,5	20,5
S95 B10	1" 1/4	96	810	810	10,8	10,8
S95 B15	1" 1/4	96	929	909	12,3	11,5
S95 B20	1" 1/4	96	1042	1012	14,5	13,1
S95 B30	1" 1/4	96	1267	1237	16,5	15,8
S95 B46	1" 1/4	96	1622	1582	20,4	18,4
S95 B60	1" 1/4	96	2012	2012	25,4	25,4
S100 CD5	1" 1/4	96	757	757	10,8	10,8
S100 CD7	1" 1/4	96	842	822	12	11,2
S100 CD10	1" 1/4	96	967	937	14	12,6
S100 CD15	1" 1/4	96	1157	1127	15,8	15,1
S100 CD20	1" 1/4	96	1362	1322	18,9	16,9
S100 CD30	1" 1/4	96	1752	1752	24	24
S100 CD40	1" 1/4	96		2132		28,7
S100 CD50	1" 1/4	96		2587		35
S95 E5	2"	96	892	872	12,2	11,4
S95 E7	2"	96	1027	997	14,4	13
S95 E10	2"	96	1217	1187	15,8	15,1
S95 E13	2"	96	1417	1377	18,7	16,7
S95 E19	2"	96	1802	1802	23,5	23,5
S95 E24	2"	96		2182		28,2
S95 E29	2"	96		2537		33,2
S95 E32	2"	96		2697		34,1
S95 F4	2"	96	872	842	13,3	11,9
S95 F6	2"	96	1007	977	14,6	13,9
S95 F8	2"	96	1152	1112	17,2	15,2
S95 F12	2"	96	1432	1432	21,3	21,3
S95 F17	2"	96		1757		25,4
S95 F20	2"	96		2062		30,5
S95 F22	2"	96		2167		31,1
S95 F24	2"	96		2272		31,7
S95 F30	2"	96		2692		36,5
S95 G6	2"	96	1207	1167	17,5	15,5
S95 G9	2"	96	1512	1512	21,8	21,8
S95 G12	2"	96		1807		25,7
S95 G15	2"	96		2197		31
S95 G17	2"	96		2352		32
S95 G23	2"	96		2987		38,2
S95 G34	2"	96		3639		48,4

4S-M...X

Elettropompe sommerse 4" Multistadio / Submersible pumps for 4" wells

GENERALITA' / *FEATURES*

Elettropompe centrifughe per uso sommerso, di tipo multistadio con girante a flusso radiale e semiassiale. Indicate per pozzi da 4"ed oltre. Realizzate per sollevamento di acque chiare e limpide ed adatte ad essere utilizzate in ambito agricolo, per irrigazione, ed in ambito domestico ed industriale per pressurizzazione con autoclave della rete idrica. Portate da 0 a 25 m^3/h, prevalenze fino a 345 metri. Massimo diametro della pompa 96,3 mm.

Submersible pumps for domestic use, multistage type with radial and semi-axial impellers. Suitable for 4" wells. Designed to lift clear and clean waters, they can be used both in the agricultural field, for irrigation, and in the domestic and industrial field to pressurize the water supply with a pressure tank. Capacities from 0 to 25 m^3/h, heads up to 345 m. Maximum pump's diameter 96,3 mm.

MATERIALI / *MATERIALS*

- Camicia esterna in acciaio inox aisi 304
- flangia di accoppiamento al motore e corpo di mandata in acciaio inox aisi 304
- Albero in acciaio inox Aisi
- Giunto di accoppiamento
- Coprifilo
- Griglia di aspirazione e viteria in acciaio inox
- Giranti in ultraform rinforzati con fibra di vetro. Diffusori in policarbonato rinforzati con fibra di vetro
- Valvola di ritegno incorporata
- Flangia di accoppiamento al motore predisposta secondo normativa NEMA

- *Stainless steel AISI 304 external shell*
- *Motor side bracket and head made of stainless steel AISI 304*
- *Stainless steel AISI 304 shaft*
- *Coupling joint*
- *Cable guard*
- *Suction grid and screws of stainless steel*
- *Impellers of ultraform reinforced with glassfibre. Diffusers of polycarbonate reinforced with glassfibre*
- *Built-in check valve*
- *Motor coupling flange according to NEMA*

MOTORE / *MOTOR*

- Motore asincrono a 2 poli, 50 Hz (n=2900 rpm) refrigerato e lubrificato da olio atossico non inquinante
- Isolamento in classe F
- Protezione IP58. Servizio continuo
- Alimentazione monofase 220/230V con protezione a carico dell'utente
- Alimentazione trifase 380/400 V con protezione a carico dell'utente

- *2 poles asynchronous motor, 50 Hz (n=2900 rpm) cooled and lubricated by atoxic non pollutant oil*
- *Class F insulation.*
- *P 58 protection. Continuous duty*
- *Single-phase feeding 220/230V with protection at user's care*
- *Three-phase feeding 380/400V with protection at user's care*

LIMITI DI IMPIEGO / *OPERATING CONDITIONS*

- Temperatura del liquido trattato max 30°C
- Profondità max di immersione metri 120
- Acqua con contenuto in sabbia 40g/m^3
- Tempo massimo di funzionamento a bocca chiusa : 3 minuti

- *Maximum temperature of pumped liquid 30°C*
- *Maximum immersion depth 120 m*
- *Maximum sand's content 40 g/m^3*
- *Maximum working time with closed delivery bore: 3 min*

CARATTERISTICHE TECNICHE 2900 GIRI / *TECHNICAL PERFORMANCES AT 2900 RPM*

Modello Model	Codens. Capacitor	Hp	kW P2	m³/h l/min	Q = Portata - Capacity														
					0	0,30	0,60	0,90	1,2	1,5	1,8	2,1	2,4	3,0	3,6	4,2	4,8	5,4	
					0	5	10	15	20	25	30	35	40	50	60	70	80	90	
					Prevalenza manometrica totale in m. C.A. - *total head in meters w.c.*														
4S-MAX 7	15	0,33	0,25		39	38	36	34	32	29	26	22							
4S-MAX 10	20	0,5	0,37		55	54	51	48	45	41	37	32							
4S-MAX 16	25	0,75	0,55		88	86	82	77	72	66	58	50							
4S-MAX 21	35	1,0	0,75		116	113	108	102	95	86	77	66							
4S-MAX 32	40	1,5	1,10		177	172	164	155	145	131	117	101							
4S-MAX 43	50	2,0	1,50		238	231	221	208	195	177	157	136							
4S-MHX 6	20	0,5	0,37		39		37	36	34	33	31	28	26	22	17				
4S-MHX 11	25	0,75	0,55		71		67	65	63	60	57	52	47	40	31				
4S-MHX 15	35	1,0	0,75		97		91	89	86	82	78	71	64	55	43				
4S-MHX 22	40	1,5	1,1		141		134	130	126	120	114	104	94	80	63				
4S-MHX 26	50	2,0	1,5		167		158	154	149	142	134	123	111	95	74				
4S-MHX 38	80	3,0	2,2		244		232	225	217	208	196	180	162	138	109				
4S-MHX 47		4,0	3,0		302		286	279	269	257	243	223	200	171	134				
4S-MHX 54		5,5	4,0		347		329	320	309	296	279	256	230	197	154				
4S- MBX 6	20	0,5	0,37		43				41	40	39	37	35	32	27	22	17	8	
4S- MBX 7	25	0,75	0,55		50				48	47	45	43	40	37	32	26	19	11	
4S- MBX 9	35	1,0	0,75		65				62	60	58	55	52	47	41	33	25	15	
4S- MBX 15	40	1,5	1,1		108				103	101	96	94	90	80	68	55	41	24	
4S- MBX 20	50	2,0	1,5		144				138	134	130	124	118	105	90	73	55	33	
4S- MBX 30	80	3,0	2,2		216				206	201	193	184	173	158	137	112	83	49	
4S- MBX 38		4,0	3,0		273				261	254	245	233	219	200	173	141	105	62	
4S- MBX 50		5,5	4,0		359				344	334	322	306	288	263	228	186	138	81	

Modello Model	Codens. Capacitor	Hp	kW P2	m³/h l/min	Q = Portata - Capacity														
					0	2,1	2,4	3,0	3,6	4,2	4,8	5,4	6,0	7,2	7,8	8,4	9,6	10,8	12,0
					0	35	40	50	60	70	80	90	100	120	130	140	160	180	200
					Prevalenza manometrica totale in m. C.A. - *total head in meters w.c.*														
4S-MCX- 5	25	0,75	0,55		37	33	32	30	29	27	25	22	19	15	11				
4S-MCX- 7	35	1,0	0,75		51	46	45	43	40	38	34	31	27	21	15				
4S-MCX- 10	40	1,5	1,1		73	66	64	61	58	54	49	44	38	30	21				
4S-MCX- 14	50	2	1,5		102	92	89	85	81	75	69	62	53	42	29				
4S-MCX- 21	80	3	2,2		153	139	134	128	121	113	103	92	80	63	44				
4S-MCX- 27		4	3		197	178	172	164	155	145	133	119	103	81	57				
4S-MCX- 36		5,5	4		263	238	229	219	207	294	176	158	137	108	76				
4S-MCX- 47		7,5	5,5		343	310	299	286	270	253	230	207	179	141	99				
4S-MXX- 4	25	0,75	0,55		28			24	23	22	21	19	18	16	14	12	10		
4S-MXX- 6	35	1	0,75		41			35	34	33	31	29	27	24	21	18	15		
4S-MXX- 8	40	1,5	1,1		55			47	46	44	41	38	35	32	28	24	20		
4S-MXX- 11	50	2	1,5		76			65	63	60	57	53	49	44	39	33	28		
4S-MXX- 16	80	3	2,2		110			94	91	87	83	77	71	64	56	48	40		
4S-MXX- 22		4	3		152			130	125	120	114	106	97	88	77	66	65		
4S-MXX- 30		5,5	4		207			177	171	163	155	144	133	120	105	90	75		
4S-MXX- 40		7,5	5,5		276			236	228	218	206	292	177	160	140	120	100		
4S-MXX- 50		10	7,5		345			295	285	272	258	240	221	200	175	150	125		
4S- MDX- 5	35	1,0	0,75		37					28	27	26	24	23	21	18	15	12	9
4S- MDX- 7	40	1,5	1,1		58					45	44	43	42	38	36	33	27	21	14
4S- MDX-10	50	2,0	1,5		73					55	54	52	50	46	43	40	33	25	17
4S -MDX-15	80	3,0	2,2		110					84	80	77	73	68	62	54	45	36	26
4S- M DX-21		4,0	3,0		153					118	102	97	92	86	78	68	57	46	32
4S- MDX- 27		5,5	4,0		197					151	143	135	131	122	111	97	80	65	46
4S- MDX- 35		7,5	5,5		256					196	188	179	170	158	144	126	104	84	60
4S- MDX- 45		10	7,5		329					252	241	230	218	203	185	162	134	108	77

Modello Model	Codens. Capacitor	Hp	kW P2	m³/h l/min	Q = Portata - Capacity														
					0	5,4	6,0	7,2	7,8	8,4	9,6	10,8	12,0	15,0	18,0	21,0	22,8	24,0	25,2
					0	90	100	120	130	140	160	180	200	250	300	350	380	400	420
					Prevalenza manometrica totale in m. C.A. - *total head in meters w.c.*														
4S-MKX-5	35	1,5	1,1		26		24	24	23	22	21	20	18	14	11	7			
4S-MKX-7	50	2,0	1,5		36		34	33	32	31	30	28	25	20	15	10			
4S-MKX-10	80	3,0	2,2		51		48	47	46	44	42	39	35	29	21	14			
4S-MKX-14		4,0	3,0		72		67	66	64	62	59	55	49	40	30	19			
4S-MKX-19		5,5	4,0		98		91	90	87	84	80	75	67	54	41	26			
4S-MKX-26		7,5	5,5		134		124	123	119	115	110	102	91	74	56	35			
4S-MKX-34		10,0	7,5		175		163	160	155	151	143	134	119	97	73	40			
4S-MEX-4	50	2,0	1,5		29			27	26.8	26.4	26.1	25.9	25	23	20	16	13	11	8
4S-MEX-6	80	3,0	2,2		44			40	40	39	38	36	34	30	26	21	17	14	11
4S-MEX-8		4,0	3,0		58			54	53	52	51	48	45	40	34	29	23	19	15
4S-MEX-11		5,5	4,0		80			74	73	72	70	66	62	55	47	39	32	26	20
4S-MEX-15		7,5	5,5		109			101	100	98	95	90	84	75	65	53	44	35	27
4S-MEX-20		10,0	7,5		145			135	133	130	126	120	112	100	86	71	58	46	36

MAX - MHX - MBX - MCX

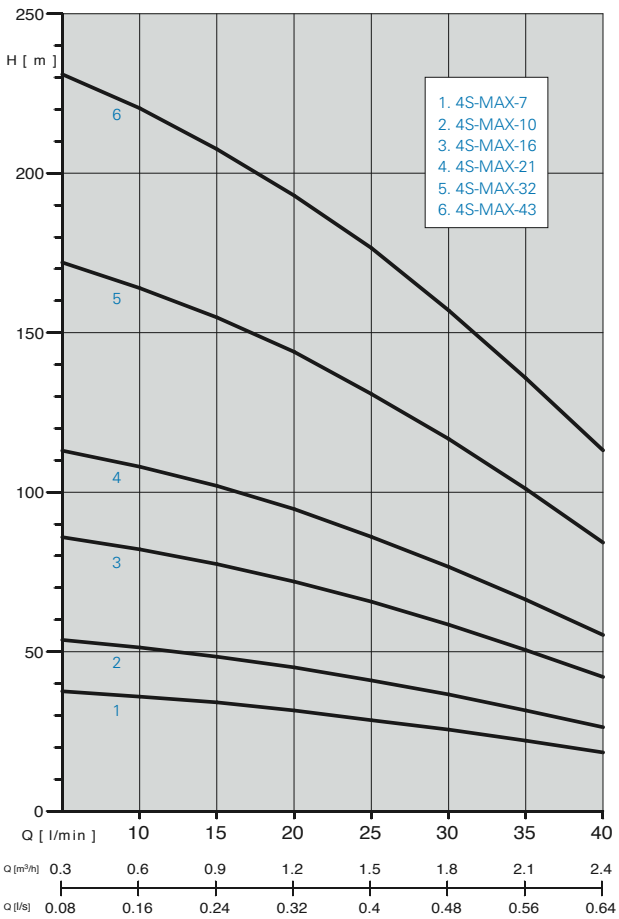

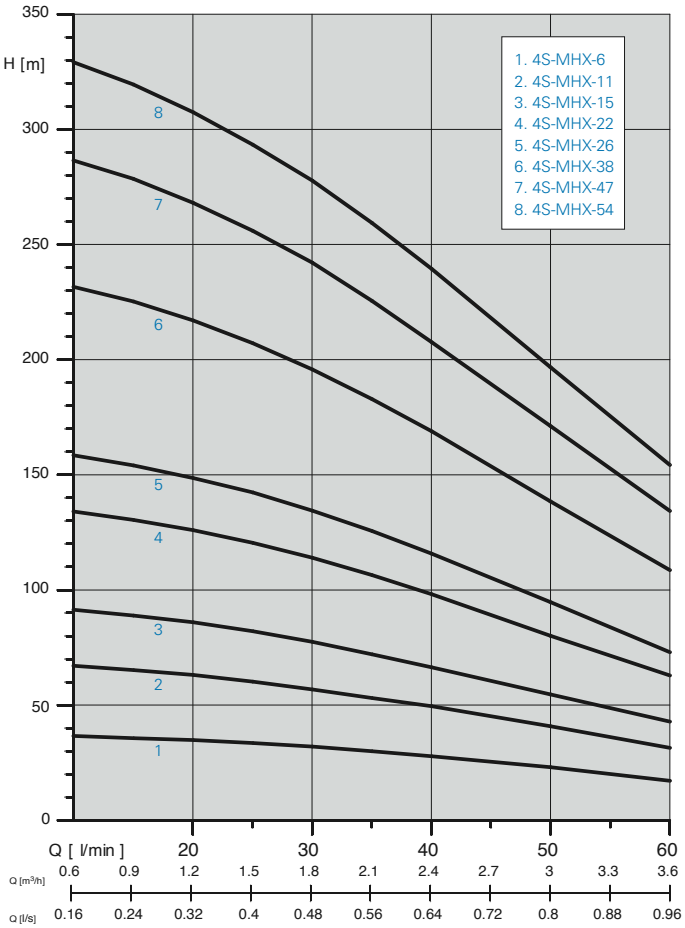

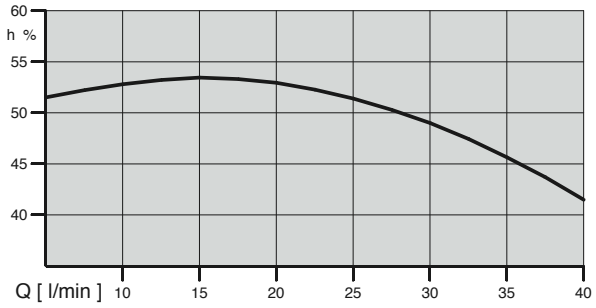

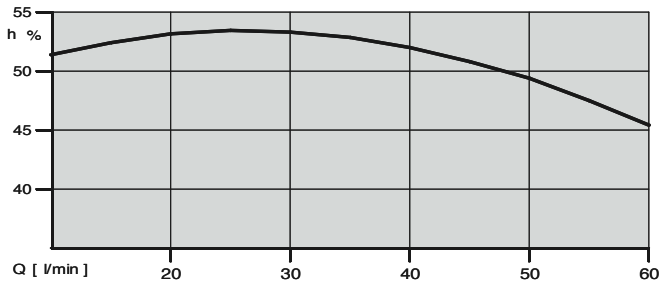

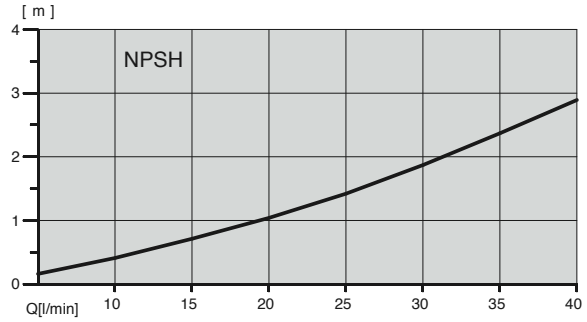

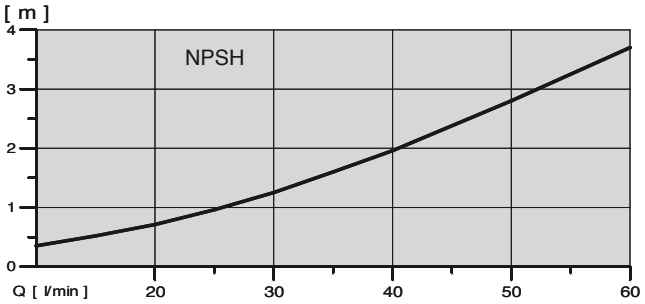

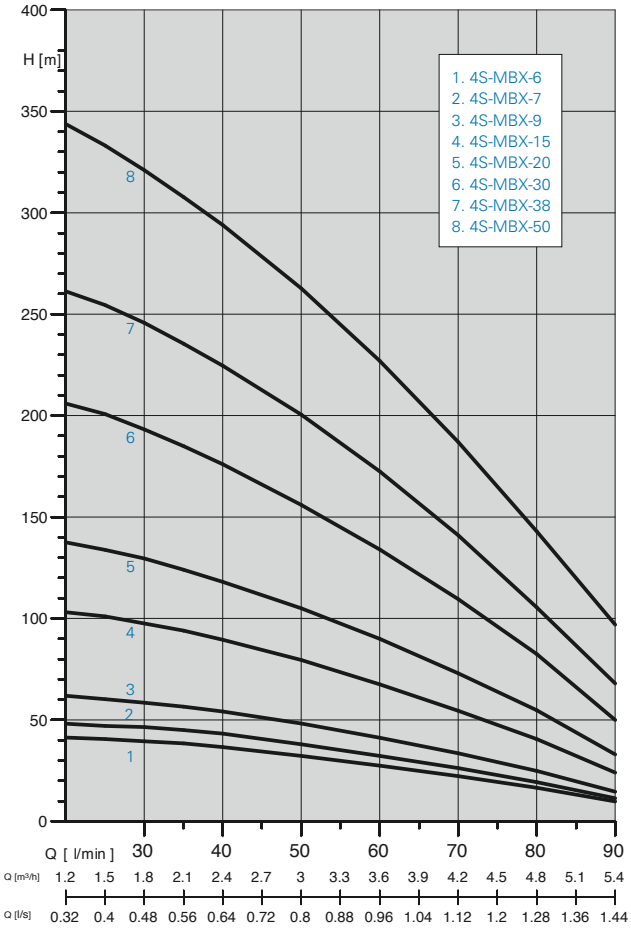
H [m]
1. 4S-MBX-6
2. 4S-MBX-7
3. 4S-MBX-9
4. 4S-MBX-15
5. 4S-MBX-20
6. 4S-MBX-30
7. 4S-MBX-38
8. 4S-MBX-50
Q [l/min] 30 40 50 60 70 80 90
Q [m³/h] 1.2 1.5 1.8 2.1 2.4 2.7 3 3.3 3.6 3.9 4.2 4.5 4.8 5.1 5.4
Q [l/s] 0.32 0.4 0.48 0.56 0.64 0.72 0.8 0.88 0.96 1.04 1.12 1.2 1.28 1.36 1.44

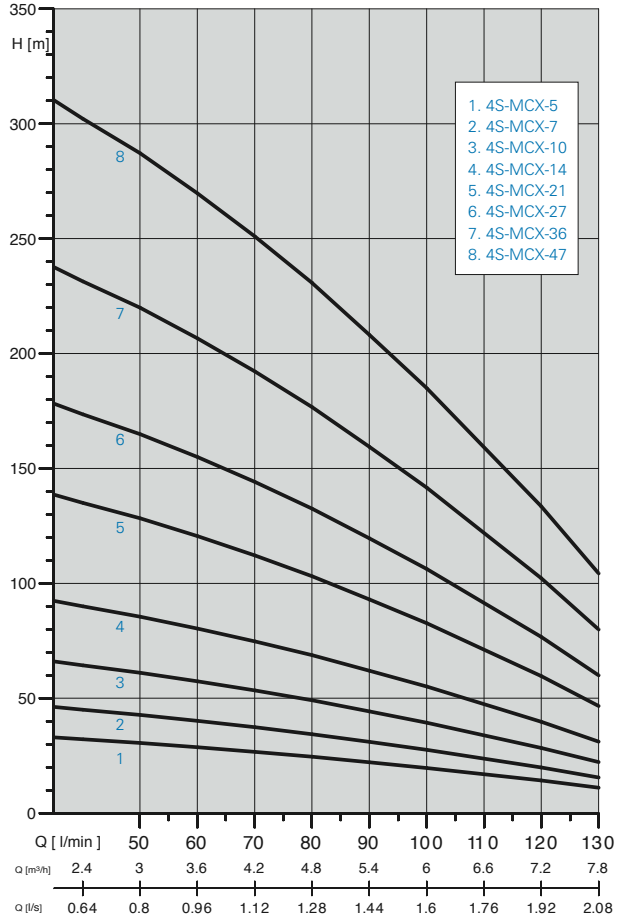
H [m]
1. 4S-MCX-5
2. 4S-MCX-7
3. 4S-MCX-10
4. 4S-MCX-14
5. 4S-MCX-21
6. 4S-MCX-27
7. 4S-MCX-36
8. 4S-MCX-47
Q [l/min] 50 60 70 80 90 100 110 120 130
Q [m³/h] 2.4 3 3.6 4.2 4.8 5.4 6 6.6 7.2 7.8
Q [l/s] 0.64 0.8 0.96 1.12 1.28 1.44 1.6 1.76 1.92 2.08

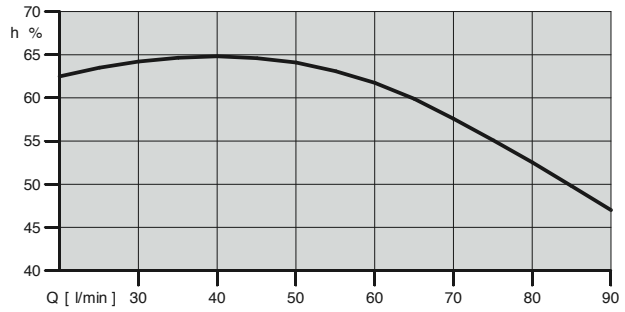
h %
Q [l/min] 30 40 50 60 70 80 90

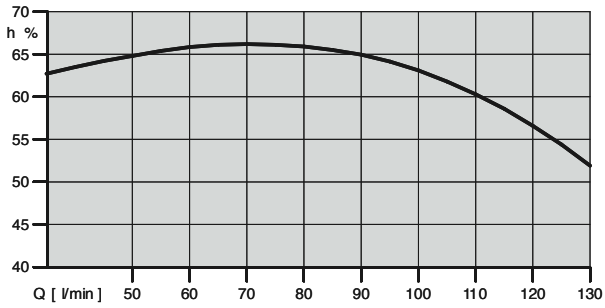
h %
Q [l/min] 50 60 70 80 90 100 110 120 130

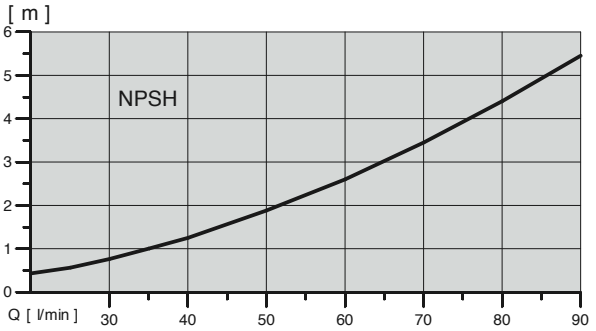
[m]
NPSH
Q [l/min] 30 40 50 60 70 80 90

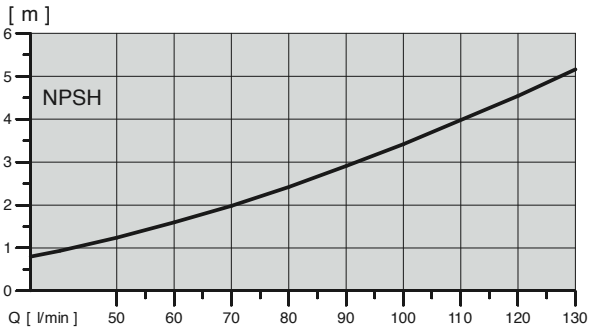
[m]
NPSH
Q [l/min] 50 60 70 80 90 100 110 120 130

MXX - MDX - MKX - MEX

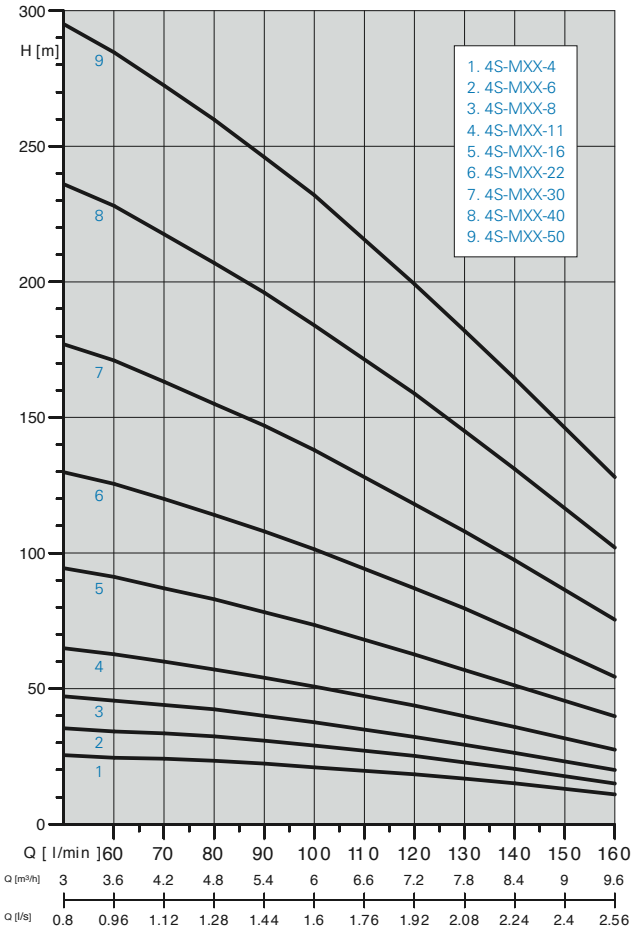

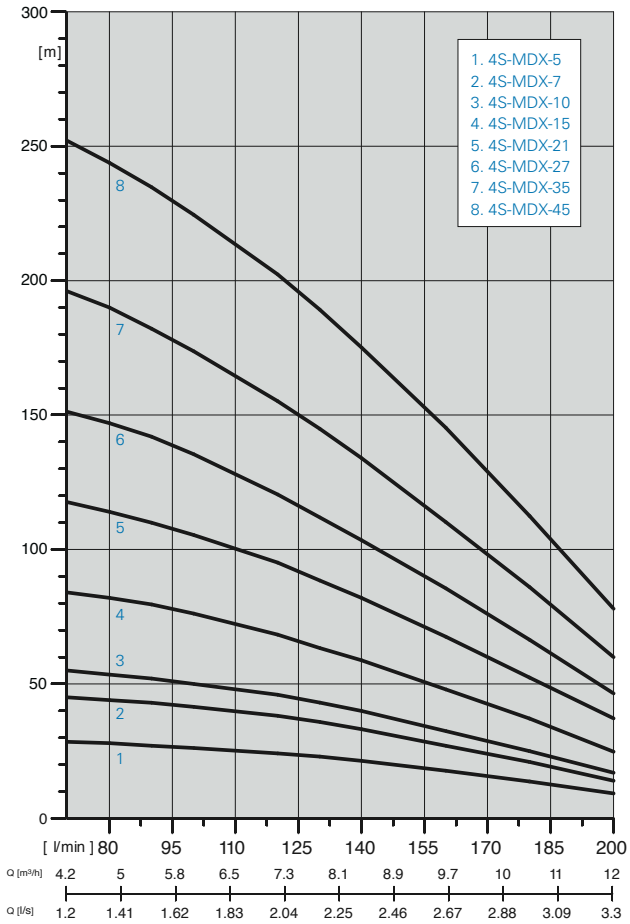

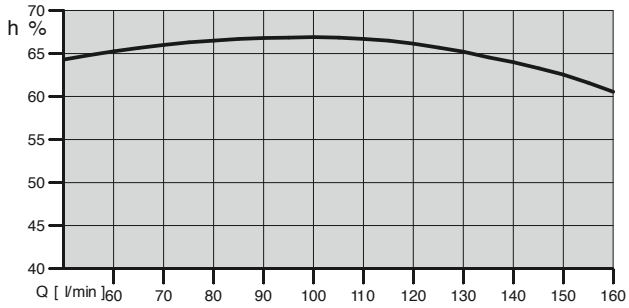

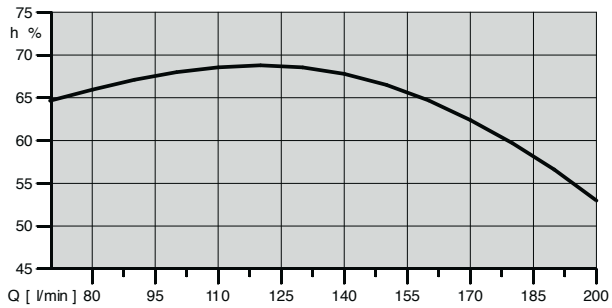

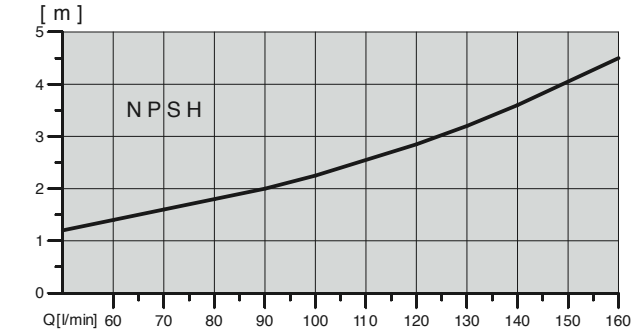

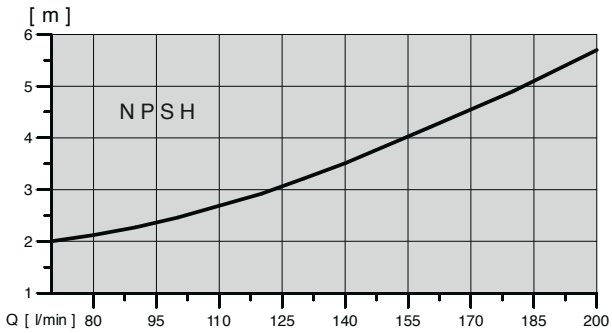

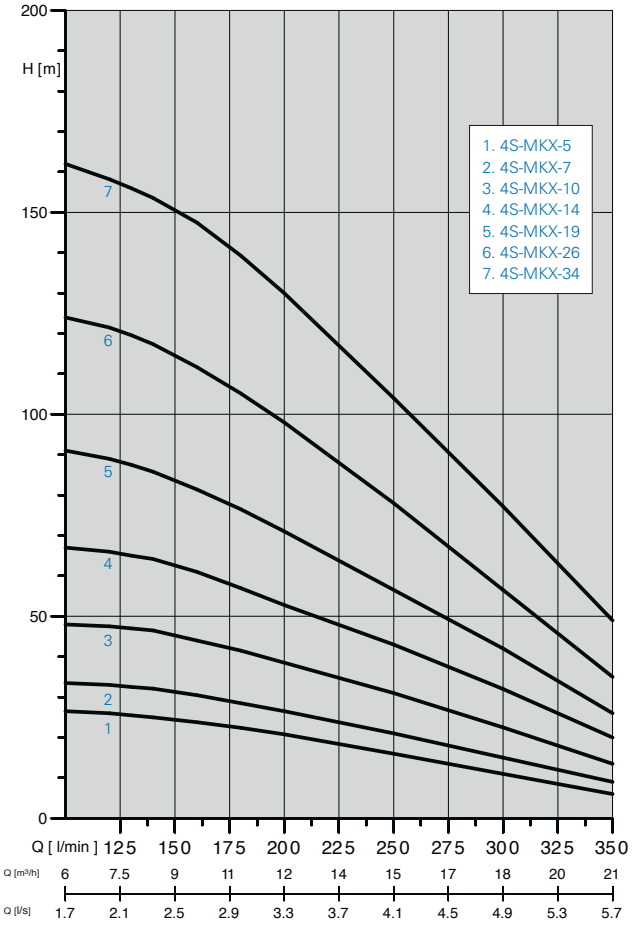
H [m]
200
150
100
50
0
1. 4S-MKX-5
2. 4S-MKX-7
3. 4S-MKX-10
4. 4S-MKX-14
5. 4S-MKX-19
6. 4S-MKX-26
7. 4S-MKX-34
Q [l/min] 125 150 175 200 225 250 275 300 325 350
Q [m³/h] 6 7.5 9 11 12 14 15 17 18 20 21
Q [l/s] 1.7 2.1 2.5 2.9 3.3 3.7 4.1 4.5 4.9 5.3 5.7

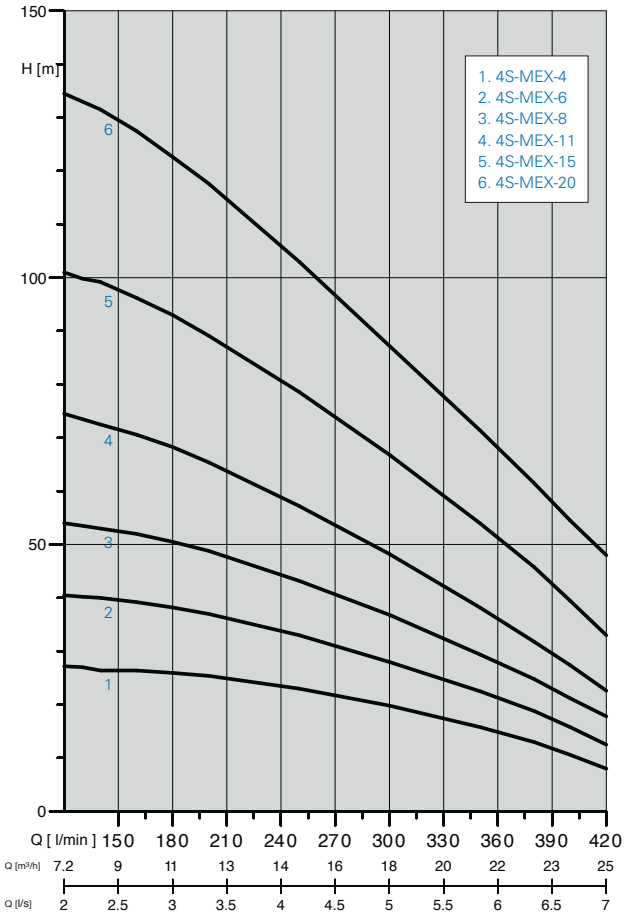
H [m]
150
100
50
0
1. 4S-MEX-4
2. 4S-MEX-6
3. 4S-MEX-8
4. 4S-MEX-11
5. 4S-MEX-15
6. 4S-MEX-20
Q [l/min] 150 180 210 240 270 300 330 360 390 420
Q [m³/h] 7.2 9 11 13 14 16 18 20 22 23 25
Q [l/s] 2 2.5 3 3.5 4 4.5 5 5.5 6 6.5 7

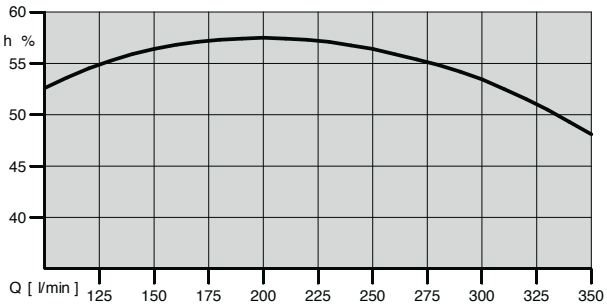
h %
60
55
50
45
40
Q [l/min] 125 150 175 200 225 250 275 300 325 350

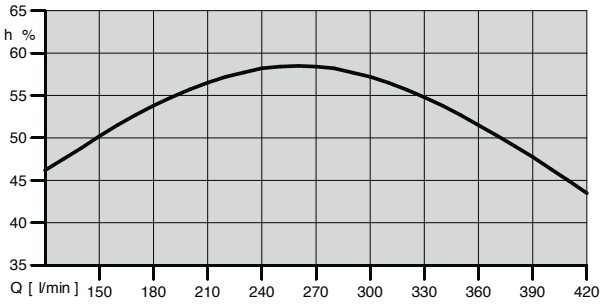
h %
65
60
55
50
45
40
35
Q [l/min] 150 180 210 240 270 300 330 360 390 420

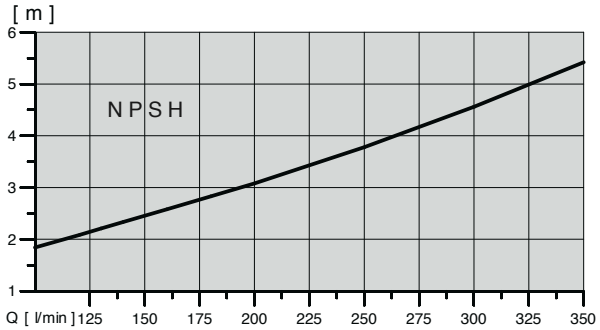
[m]
6
5
4
3
2
1
NPSH
Q [l/min] 125 150 175 200 225 250 275 300 325 350

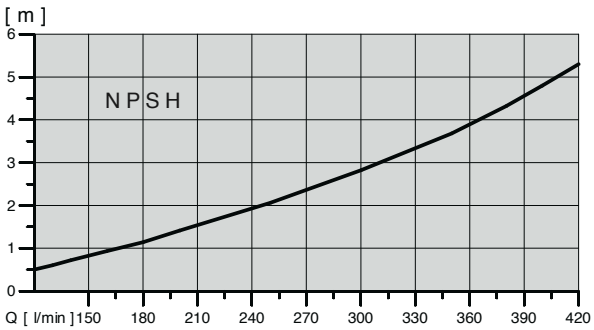
[m]
6
5
4
3
2
1
0
NPSH
Q [l/min] 150 180 210 240 270 300 330 360 390 420

MAX - MHX - MBX - MCX - MXX - MDX - MKX - MEX

MODELLO POMPA *PUMP'S MODEL*	DIMENSIONI E PESI - *DIMENSIONS AND WEIGHT*									
	A	B	C	D	G	H	K	Kg M	Kg P	Kg t
4S-MAX-7	88,9	98,9	467	1"1/2	325	792	96,3	7	3	10
4S-MAX-10	88,9	98,9	538	1"1/2	325	863	96,3	7	3,6	10,6
4S-MAX-16	88,9	98,9	681	1"1/2	345	1026	96,3	7,2	4,7	11,9
4S-MAX-21	88,9	98,9	800	1"1/2	345	1145	96,3	7,8	5,6	13,4
4S-MAX-32	88,9	98,9	1062	1"1/2	372	1434	96,3	8,8	7,6	16,4
4S-MAX-43	88,9	98,9	1374	1"1/2	406	1780	96,3	10,6	10,2	20,8
4S-MHX-6	88,9	98,9	443	1"1/2	325	768	96,3	7	2,9	9,9
4S-MHX-11	88,9	98,9	561	1"1/2	345	906	96,3	7,2	3,9	11,1
4S-MHX-15	88,9	98,9	657	1"1/2	345	1002	96,3	7,8	4,8	12,6
4S-MHX-22	88,9	98,9	823	1"1/2	372	1195	96,3	8,8	6	14,8
4S-MHX-26	88,9	98,9	918	1"1/2	406	1324	96,3	10,6	6,5	17,1
4S-MHX-38	88,9	98,9	1204	1"1/2	441	1645	96,3	10,6	8,7	21,5
4S-MHX-47	88,9	98,9	1496	1"1/2	566	2035	96,3	18,8	10,8	29,6
4S-MHX-54	88,9	98,9	1635	1"1/2	592	2227	96,3	19,9	12	31,9
4S-MBX-6	88,9	98,9	460	1"1/2	325	785	96,3	7	2,8	9,8
4S-MBX-7	88,9	98,9	487	1"1/2	345	832	96,3	7,2	3,1	10,3
4S-MBX-9	88,9	98,9	541	1"1/2	345	886	96,3	7,8	3,5	11,3
4S-MBX-15	88,9	98,9	702	1"1/2	372	1074	96,3	8,8	4,5	13,3
4S-MBX-20	88,9	98,9	834	1"1/2	406	1240	96,3	10,6	5,5	16,1
4S-MBX-30	88,9	98,9	1101	1"1/2	441	1542	96,3	12,8	7,7	20,5
4S-MBX-38	88,9	98,9	1315	1"1/2	566	1881	96,3	18,8	8,8	27,6
4S-MBX-50	88,9	98,9	1686	1"1/2	592	2278	96,3	19,9	12	31,9
4S-MCX-5	88,9	98,9	480	1"1/2	345	825	96,3	7,2	3	10,2
4S-MCX-7	88,9	98,9	551	1"1/2	345	896	96,3	7,8	3,5	11,3
4S-MCX-10	88,9	98,9	658	1"1/2	372	1030	96,3	8,8	4,2	13
4S-MCX-14	88,9	98,9	801	1"1/2	406	1207	96,3	10,6	5,2	15,8
4S-MCX-21	88,9	98,9	1051	1"1/2	441	1492	96,3	12,8	6,6	19,4
4S-MCX-27	88,9	98,9	1265	1"1/2	566	1831	96,3	18,8	8,1	26,9
4S-MCX-36	88,9	98,9	1586	1"1/2	592	2178	96,3	19,9	10,4	30,3
4S-MCX-47	88,9	98,9	1908	1"1/2	662	2570	96,3	23,2	12,7	35,9
4S-MXX-4	88,9	98,9	470	2"	345	815	96,3	7,2	2,9	10,1
4S-MXX-6	88,9	98,9	556	2"	345	901	96,3	7,8	3,4	11,2
4S-MXX-8	88,9	98,9	639	2"	372	1011	96,3	8,8	3,9	12,7
4S-MXX-11	88,9	98,9	765	2"	406	1171	96,3	10,6	4,6	15,2
4S-MXX-16	88,9	98,9	975	2"	441	1416	96,3	12,8	5,8	18,6
4S-MXX-22	88,9	98,9	1220	2"	566	1786	96,3	18,8	7,3	26,1
4S-MXX-30	88,9	98,9	1555	2"	592	2147	96,3	19,9	9,2	29,1
4S-MXX-40	88,9	98,9	2030	2"	662	2692	96,3	23,2	12,1	35,3
4S-MXX-50	88,9	98,9	2450	2"	662	3112	96,3	23,2	14,5	37,7
S-MDX-5	8,9	98,9	574	2"	345	919	96,3	7,8	3,5	11,3
4S-MDX-7	88,9	98,9	708	2"	372	1080	96,3	8,8	4,1	12,9
4S-MDX-10	88,9	98,9	798	2"	406	1204	96,3	10,6	4,7	15,3
4S-MDX-15	88,9	98,9	1022	2"	441	1463	96,3	12,8	5,9	18,7
4S-MDX-21	88,9	98,9	1291	2"	566	1857	96,3	18,8	7,8	26,6
4S-MDX-27	88,9	98,9	1559	2"	592	2151	96,3	19,9	9,6	29,5
4S-MDX-35	88,9	98,9	1918	2"	662	2580	96,3	23,2	12,4	35,6
4S-MDX-45	88,9	98,9	2368	2"	662	3030	96,3	23,2	16,1	39,3

MODELLO POMPA *PUMP'S MODEL*	DIMENSIONI E PESI - *DIMENSIONS AND WEIGHT*									
	A	B	C	D	G	H	K	Kg M	Kg P	Kg t
4S-MKX-5	88,9	98,9	728	2"	372	1100	96,3	8,8	4,6	13,4
4S-MKX-7	88,9	98,9	884	2"	406	1290	96,3	10,6	5,6	16,2
4S-MKX-10	88,9	98,9	1118	2"	441	1559	96,3	12,8	7,1	19,9
4S-MKX-14	88,9	98,9	1431	2"	566	1997	96,3	18,8	9,1	27,9
4S-MKX-19	88,9	98,9	1819	2"	592	2411	96,3	19,9	11,6	31,5
4S-MKX-26	88,9	98,9	2370	2"	662	3032	96,3	23,2	15,1	38,3
4S-MKX-34	88,9	98,9	3078	2"	662	3740	96,3	23,2	19,1	42,3
4S-MEX-4	88,9	98,9	503	2"	406	909	96,3	10,6	3,4	14
4S-MEX-6	88,9	98,9	602	2"	441	1043	96,3	12,8	4,5	17,3
4S-MEX-8	88,9	98,9	700	2"	566	1266	96,3	18,8	5,4	24,2
4S-MEX-11	88,9	98,9	848	2"	592	1440	96,3	19,9	6,7	26,6
4S-MEX-15	88,9	98,9	1045	2"	662	1707	96,3	23,2	8,4	31,6
4S-MEX-20	88,9	98,9	1292	2"	662	1954	96,3	23,2	10,5	33,7

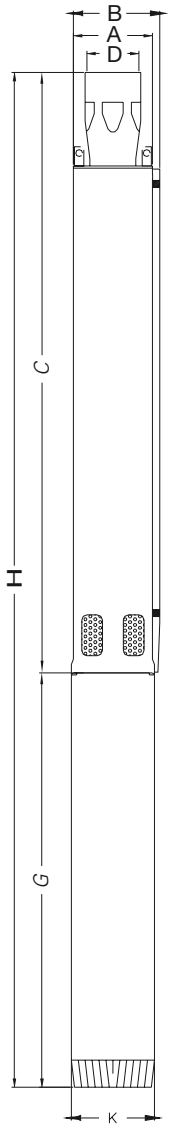

Kg M: Peso del solo motore in KG
Weight of motor in KG

Kg P: Peso del solo corpo pompa in KG
Weight of pump body in KG

Kg T: Peso dell'elettropompa in KG
Weight of the electric pump in KG

LUNGHEZZA CAVI / CABLE LENGHTS

Avviamento diretto - Massima lunghezza cavi elettrici
Direct-starting - Maximum lenght of electric cables

220 Volt - 50 Hz - 1 -					
MOTORE *MOTOR*	1 cavo quadripolare *1 four-wires cable* **4 x....mm²**				
	1,5	2,5	4	6	10
	cavi - *cables*				
kW	**max m**				
0,37	114	191	305		
0,55	77	128	205	308	
0,75	56	94	151	226	376
1,1	38	64	103	154	257
1,5		47	75	113	188
2,2		32	51	77	128

Caduta di tensione 3% - Max. temperatura ambiente + 30° C.
Voltage drop 3% - Maximum room temperature + 30° C.

380 Volt - 50 Hz - 3 -															
MOTORE *MOTOR*	1 cavo quadripolare *1 four-wires cable* **4 x....mm²**								4 cavi *4 cables* **4 x....mm²**						
	1,5	2,5	4	6	10	16	25	35	50	70	95	120	150	185	240
	cavi - *cables*														
kW	**max m**														
0,37	777														
0,55	523														
0,75	384														
1,1	262														
1,5	192	320													
2,2	131	218	349												
3	96	160	256	385											
4	72	120	192	289											
5,5	52	88	140	210	351										
7,5		64	103	154	258										
9,3		52	84	126	210	337									
11			70	106	176	282									
15				78	130	208	324								
18,5				63	106	169	264	370							
22					89	143	223	312							
30						105	165	231	330						
37							134	188	269	377					
45							111	156	223	312					
55									182	255	357				
75									138	193	262	331			
93									114	160	217	274	342		
110										136	184	233	291	359	
130											157	198	248	306	396

S6

GENERALITA' / *FEATURES*

Elettropompe centrifughe per uso sommerso, di tipo multistadio con girante a flusso radiale ed a flusso semiassiale. Indicate per pozzi da 6"ed oltre. Realizzate per sollevamento di acque chiare e limpide ed adatte ad essere utilizzate in ambito agricolo, per irrigazione, ed in ambito domestico ed industriale per pressurizzazione con autoclave della rete idrica. Portate da 0 a 66 m³/h, prevalenze da 37 a 430 metri. Massimo diametro della pompa 145 mm.

Submersible pumps multistage type with radial and semi-axial flow impellers, suitable for 6" wells. Designed to lift clear and clean waters, they can be used both in the agricultural field, for irrigation, and in the domestic and industrial field to pressurize the water supply with a pressure tank. Capacities from 0 to 66 m³/h, heads from 37 to 430 m. Maximum pump's diameter 145 mm.

MATERIALI / *MATERIALS*

- Camicia esterna in acciaio inox aisi 304
- Supporto lato aspirazione di accoppiamento al motore e supporto di mandata in ottone OT58 (in acciaio inox aisi 304 su richiesta)
- Albero in acciaio inox Aisi
- Giunto di accoppiamento in acciaio inox aisi 304
- Coprifilo in acciaio inox aisi 304
- Griglia di aspirazione in acciaio inox 304
- Viteria in acciaio inox
- Giranti e diffusori in policarbonato atossico; corpo diffusore in acciaio inox aisi 304
- Valvola di ritegno incorporata
- Flangia di accoppiamento al motore predisposta secondo normativa NEMA

- *Stainless steel AISI 304 external shell*
- *Motor side bracket and head of brass OT58 (stainless steel AISI 304 available on request)*
- *Stainless steel AISI 304 shaft*
- *Coupling joint of stainless steel AISI 304*
- *Cable guard of stainless steel AISI 304*
- *Suction grid and screws of stainless steel AISI 304*
- *Impeller and diffusers of atoxic polycarbonate, diffuser body of stainless steel AISI 304*
- *Built-in check valve*
- *Motor coupling flange according to NEMA*

MOTORE / *MOTOR*

- Motore asincrono a 2 poli, 50 Hz (n=2900 rpm)
- In versione 4" con avvolgimento in bagno d'olio o, su richiesta, resinato in bagno d'acqua
- In versione 6" con avvolgimento resinato in bagno d'acqua
- Isolamento in classe F
- Protezione IP58. Servizio continuo
- Alimentazione monofase 220/230V con protezione a carico dell'utente
- Alimentazione trifase 380/400 V con protezione a carico dell'utente

- *2 poles asynchronous motor, 50 Hz (n=2900 rpm)*
- *4" submersible motor with oil-bath winding or resinated water-bath on request*
- *6" submersible motor with resinated water-bath winding*
- *Class F insulation*
- *IP 58 protection. Continuous duty*
- *Single-phase feeding 220/230V with protection at user's care*
- *Three-phase feeding 380/400V with protection at user's care*

LIMITI DI IMPIEGO / *OPERATING CONDITIONS*

- Temperatura del liquido trattato max 30°C
- Acqua con contenuto in sabbia 40g/m³
- Tempo massimo di funzionamento a bocca chiusa : 3 minuti.

- *Maximum temperature of pumped liquid 30°C*
- *Maximum sand's content 40 g/m³*
- *Maximum working time with closed delivery bore: 3 min*

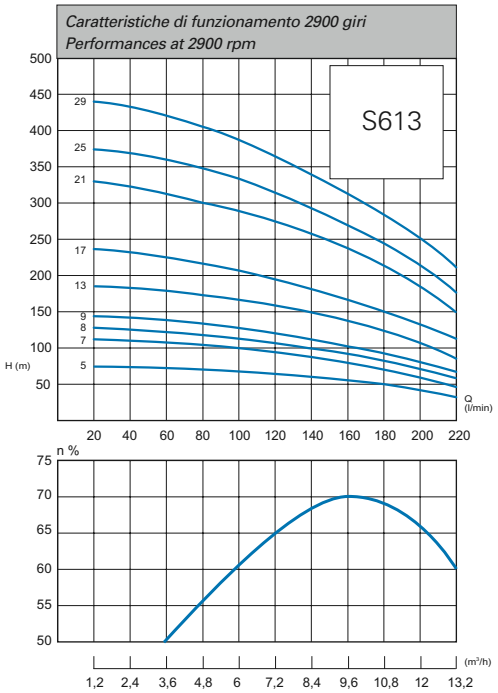

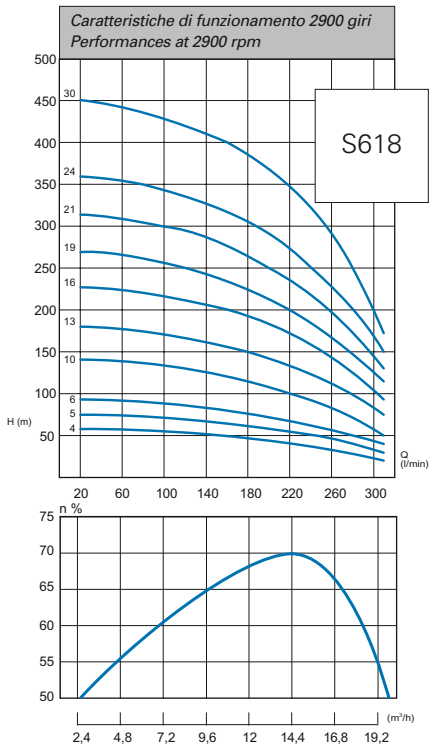

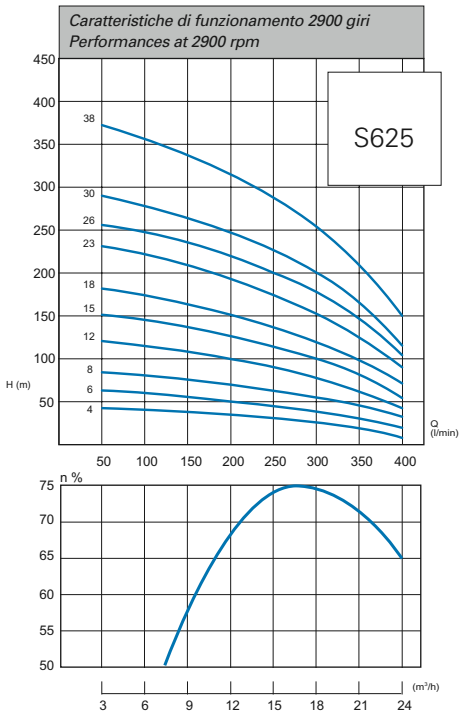

CARATTERISTICHE TECNICHE 2900 GIRI / *TECHNICAL PERFORMANCES AT 2900 RPM*

Modello Model	Hp	kW P1	m³/h l/min	Q=Portata - *Capacity*												
				4,8	6	7,2	8,4	9,6	10,8	12	13,2	15	18	21	24	25,5
				80	100	120	140	160	180	200	220	250	300	350	400	425
				Prevalenza manometrica totale in m. C.A. *total head in meters w.c.*												
S 613/5	3	2,2		72	70	66	61	56	51	45	37					
S 613/7	4	3		102	98	93	86	79	72	63	53					
S 613/8	5,5	4		116	111	105	98	91	82	72	60					
S 613/9	5,5	4		130	125	119	111	102	92	81	68					
S 613/13	7,5	5,5		173	167	159	148	137	122	108	91					
S 613/17	10	7,5		216	209	198	185	170	153	135	113					
S 613/21	15	11		304	293	278	260	240	216	189	159					
S 613/25	15	11		347	334	318	298	274	246	217	182					
S 613/29	20	15		406	390	370	346	319	288	252	212					
S 618/4	3	2,2				57	55	53	50	49	46	41	29			
S 618/5	4	3				71	70	66	63	61	57	51	36			
S 618/6	5,5	4				85	83	79	76	72	69	62	44			
S 618/10	7,5	5,5				128	125	120	115	109	103	93	66			
S 618/13	10	7,5				171	167	160	153	146	136	124	88			
S 618/16	15	11				214	208	200	193	183	172	155	110			
S 618/19	15	11				255	249	241	231	219	207	166	133			
S 618/21	20	15				300	291	281	269	256	241	218	155			
S 618/24	20	15				343	333	321	308	292	275	258	177			
S 618/30	25	18,5				429	416	402	385	365	344	311	221			
S 625/4	3	2,2			40	39,5	39	38	37	36	34	33	28	23	16	12
S 625/6	4	3			58	57	56	55	54	53	50	49	42	33	24	18
S 625/8	5,5	4			77	76	74	72	70	68	67	66	58	48	36	28
S 625/12	7,5	5,5			110	108	104	100	98	96	94	93	79	63	45	35
S 625/15	10	7,5			141	139	137	134	130	124	123	122	106	84	63	49
S 625/18	15	11			167	163	161	155	150	146	145	144	128	104	76	60
S 625/23	15	11			206	204	202	200	195	185	183	181	158	129	93	73
S 625/26	20	15			237	233	228	223	218	212	208	203	161	146	107	84
S 625/30	20	15			269	259	255	253	248	241	238	234	207	165	118	92
S 625/38	25	18,5			348	345	340	332	320	303	300	294	256	205	148	117

S6

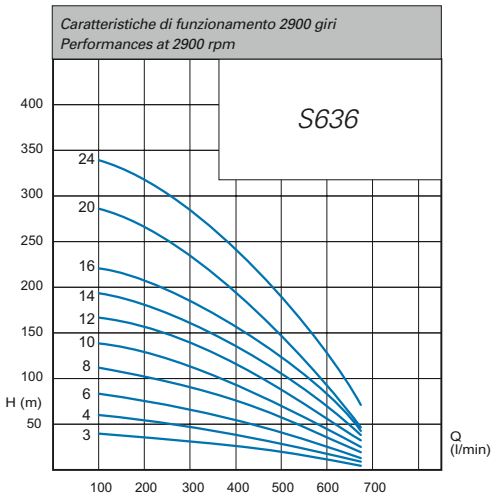

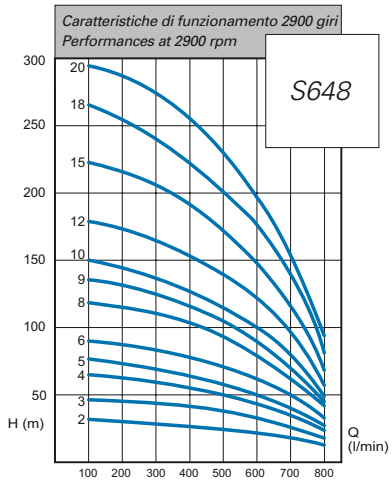

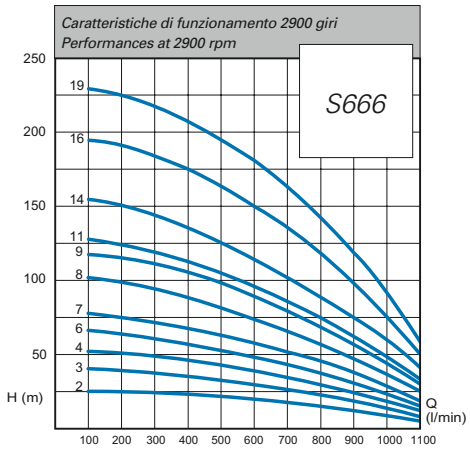

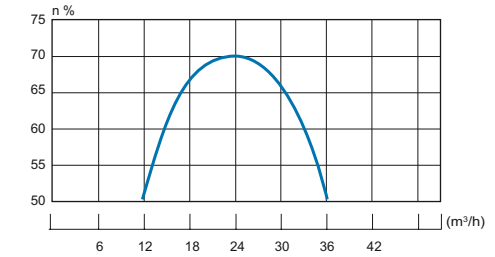

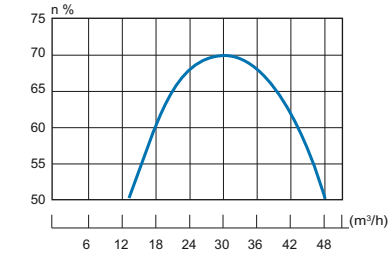

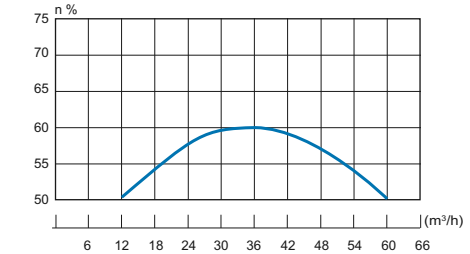

CARATTERISTICHE TECNICHE 2900 GIRI / *TECHNICAL PERFORMANCES AT 2900 RPM*

Modello Model	Hp	kW P1	m³/h l/min	Q=Portata - Delivery									
				12	18	24	30	36	42	48	54	60	66
				200	300	400	500	600	700	800	900	1000	1100
				Prevalenza manometrica totale in m. C.A. *total head in meters w.c.*									
S 636/3	4	3		38	34	28	21	12					
S 636/4	5,5	4		50	46	38	27	16					
S 636/6	7,5	5,5		76	68	56	42	24					
S 636/8	10	7,5		101	91	75	55	32					
S 636/10	15	11		127	114	95	70	40					
S 636/12	15	11		152	137	114	84	48					
S 636/14	20	15		178	160	133	98	56					
S 636/16	20	15		203	182	151	112	64					
S 636/20	25	18,5		254	228	190	140	80					
S 636/24	30	22		305	274	228	168	97					
S 648/2	4	3			26	25	23	19	14	8			
S 648/3	5,5	4			42	39	36	30	23	13			
S 648/4	7,5	5,5			54	50	46	38	28	18			
S 648/5	10	7,5			68	63	57	48	36	22			
S 648/6	15	11			81	76	69	57	43	26			
S 648/8	15	11			109	101	92	76	57	35			
S 648/9	20	15			122	115	103	86	65	40			
S 648/10	20	15			136	127	114	96	72	46			
S 648/12	25	18,5			163	144	137	115	86	53			
S 648/15	30	22			204	191	171	144	108	67			
S 648/18	40	30			245	229	205	173	129	80			
S 648/20	40	30			272	254	228	190	142	87			
S 666/2	5,5	4					21	18	16	14	12	9	6
S 666/3	7,5	5,5					32	28	26	22	17	13	9
S 666/4	10	7,5					42	37	33	30	25	19	12
S 666/6	15	11					53	47	42	36	29	23	15
S 666/7	15	11					63	56	51	44	37	29	19
S 666/8	20	15					83	75	66	57	49	38	25
S 666/9	20	15					94	85	76	66	55	43	29
S 666/11	25	18,5					103	93	84	73	61	48	32
S 666/14	30	22					125	111	100	88	73	57	39
S 666/16	40	30					157	141	125	110	92	72	49
S 666/19	40	30					188	169	151	132	110	84	56

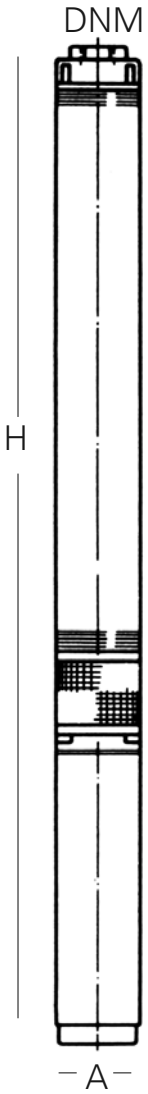

TIPO POMPA *PUMP'S TYPE*	BOCCA MANDATA *OUTLET*	DIMENSIONI POMPA mm *PUMP'S DIMENSIONS mm*		PESO *WEIGHT*
	DNM ("G)	A	H	kg
S 636/3	2" 1/2	143	1187	30,7
S 636/4	2" 1/2	143	1337	35
S 636/6	2" 1/2	143	1469	61,6
S 636/8	2" 1/2	143	1634	73,2
S 636/10	2" 1/2	143	1851	83,8
S 636/12	2" 1/2	143	1966	85,4
S 636/14	2" 1/2	143	2171	99
S 636/16	2" 1/2	143	2286	100,6
S 636/20	2" 1/2	143	2656	116,1
S 636/24	2" 1/2	143	2971	130,7
S 648/2	3"	143	1137	30,1
S 648/3	3"	143	1287	34,3
S 648/4	3"	143	1364	60
S 648/5	3"	143	1474	71,8
S 648/6	3"	143	1641	81,5
S 648/8	3"	143	1761	83
S 648/9	3"	143	1911	95,8
S 648/10	3"	143	1971	96,5
S 648/12	3"	143	2186	110
S 648/15	3"	143	2456	123,3
S 648/18	3"	143	2796	139,4
S 648/20	3"	143	2916	140,9
S 666/2	3"	143	1227	33,6
S 666/3	3"	143	1304	59,3
S 666/4	3"	143	1414	70
S 666/6	3"	143	1641	81,5
S 666/7	3"	143	1701	82,2
S 666/8	3"	143	1851	95
S 666/9	3"	143	1911	95,8
S 666/11	3"	143	2121	109,2
S 666/14	3"	143	2396	122,6
S 666/16	3"	143	2626	137
S 666/19	3"	143	2796	140,2

serie/series

S6 X

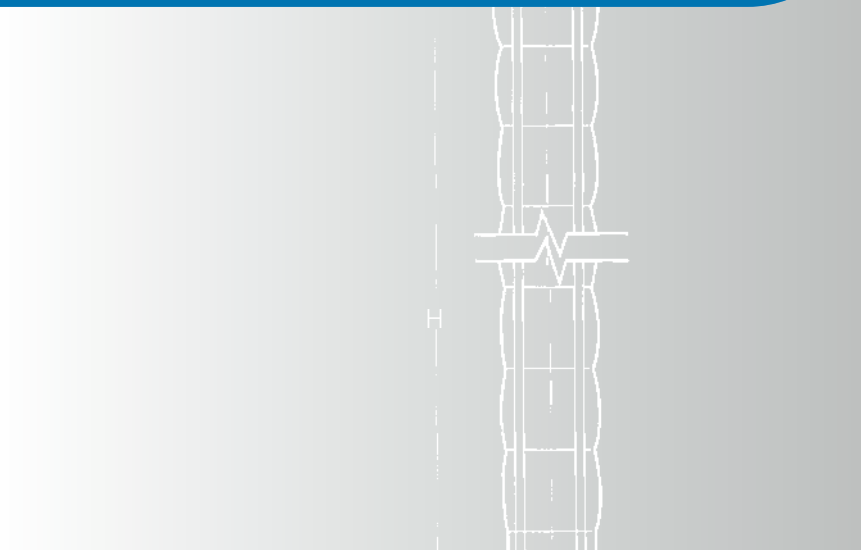

GENERALITA' / *FEATURES*

Elettropompe centrifughe per uso sommerso, di tipo multistadio, con girante a flusso radiale ed a flusso semiassiale. Indicate per pozzi da 6"ed oltre. Realizzate completamente in acciaio inossidabile, sono adatte per sollevamento di acque chiare e limpide, possono essere utilizzate in ambito agricolo, per irrigazione, ed in ambito domestico ed industriale per la pressurizzazione, con autoclave, della rete idrica. Potenze comprese tra 1,5 e 60 Hp. Portate da 0 a 60 m³/h, prevalenze da 10 a 700 metri. Massimo diametro della pompa 141 mm. Modelli S 6X-4 con flangia di accoppiamento a norme NEMA per motori 4".

Submersible pumps multistage type, with radial and semi-axial flow impellers, suitable for 6" wells. Entirely made of stainless steel, designed to lift clear and clean waters, they can be used both in the agricultural field, for irrigation, and in the domestic and industrial field to pressurize the water supply with a pressure tank. Powers from 1.5 to 60 Hp. Capacities from 0 to 60 m³/h, heads from 10 to 700 m. Maximum pump's diameter 141 mm. S6x-4 model with coupling flange according to NEMA for 4" motors.

MATERIALI / *MATERIALS*

- Supporto lato aspirazione di accoppiamento al motore e supporto di mandata in acciaio inox AISI 304
- Valvola di non ritorno, filtro di aspirazione, coprifilo e giunto di accoppiamento in acciaio inox AISI 304
- Albero di forma esagonale in acciaio AISI 420B/304
- Diffusori in acciaio inox AISI 304 con boccole antiusura in gomma removibile corrispondenti a bronzine in metallo cromato poste sull'albero
- Giranti in acciaio inox AISI 304 con anelli antiusura e boccole di guida in gomma
- Distanziali in acciaio inox AISI 316
- Boccola di guida in gomma di ampia dimensione

- *Motor side bracket and head of stainless steel AISI 304*
- *Check valve, suction grid, cable guard and coupling joint of stainless steel AISI 304*
- *Exagonal-shaped shaft of stainless steel AISI 420B/304*
- *Stainless steel AISI 304 diffusers with removable wear resistant rubber bushes corresponding to chrome plated metal bushing placed over the shaft.*
- *Stainless steel AISI 304 impellers with wear resistant rings and rubber guiding bushes.*
- *Stainless steel AISI 316 spacers*
- *Rubber guiding bush of big size*

MOTORE / *MOTOR*

- Motore asincrono a 2 poli, 50 Hz (n=2900 rpm)
- In versione 4" con avvolgimento in bagno d'olio o resinato in bagno d'acqua
- In versione 6" con avvolgimento resinato in bagno d'acqua
- Isolamento in classe F
- Protezione IP58. Servizio continuo
- Alimentazione monofase 220/230V con protezione a carico dell'utente
- Alimentazione trifase 380/415 V con protezione a carico dell'utente

- *2 poles asynchronous motor, 50 Hz (n=2900 rpm)*
- *4" submersible motor with oil-bath winding or resinated water-bath on request*
- *6" submersible motor with resinated water-bath winding*
- *Class F insulation*
- *IP 58 protection. Continuous duty*
- *Single-phase feeding 220/230V with protection at user's care*
- *Three-phase feeding 380/415V with protection at user's care*

LIMITI DI IMPIEGO / *OPERATING CONDITIONS*

- Temperatura massima del liquido pompato 30°C
- Quantità massima di corpi solidi in sospensione: 60g/m³

- *Maximum temperature of pumped liquid 30°C*
- *Maximum sand's content 60 g/m³*

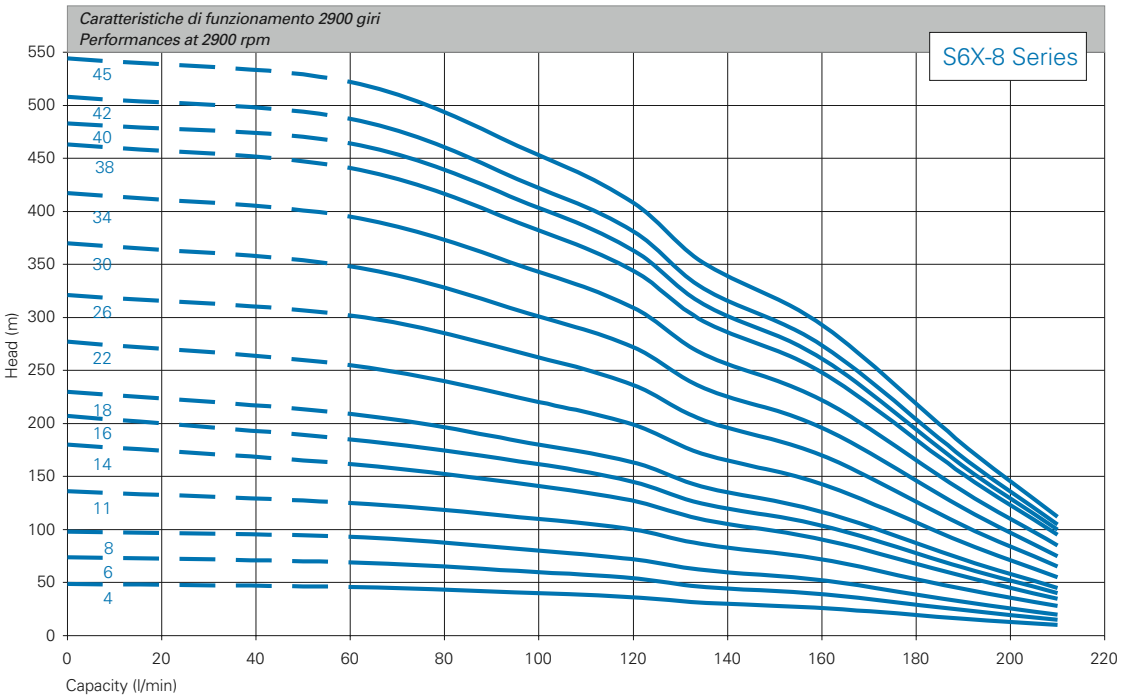

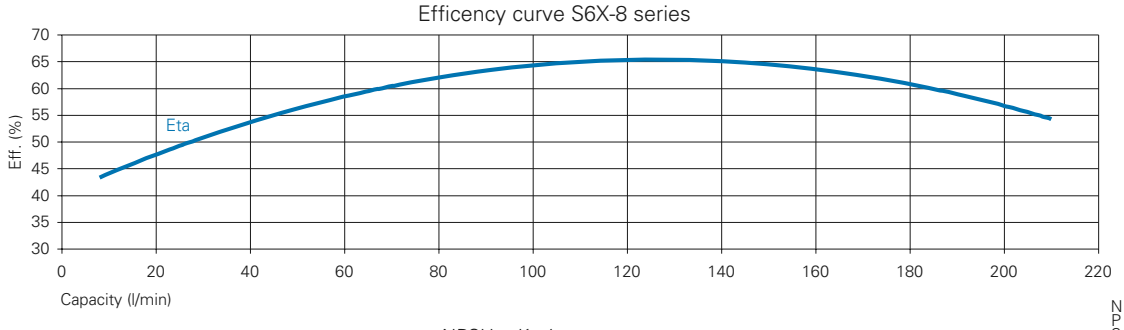

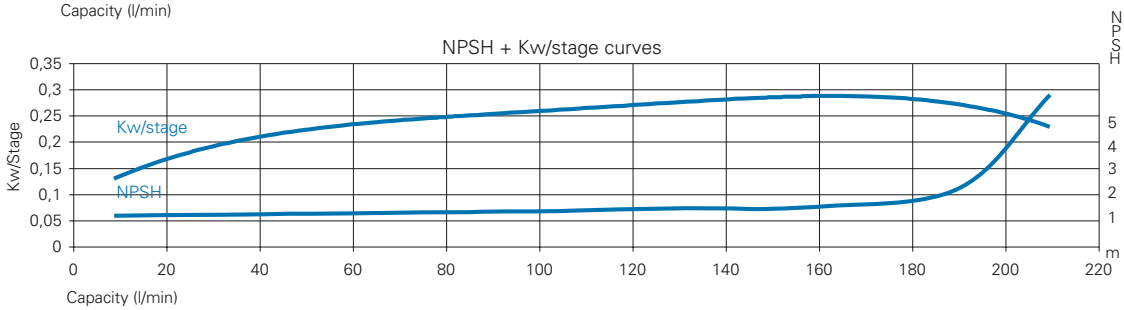

CARATTERISTICHE TECNICHE 2900 GIRI / *TECHNICAL PERFORMANCES AT 2900 RPM*

Modello Model	Hp	kW P1	l/min	Q=Portata - *Capacity*						
			m³/h	60	100	120	135	160	190	210
				3,6	6	7,2	8,1	9,6	11,4	12,6
				H=Prevalenza in m.c.a. - Head						
S6X-4-8/4	1,5	1,1		46	40	36	31	26	16	10
S6X-4-8/6	2	1,5		69	60	54	46	39	24	15
S6X-8/8	3	2,2		93	80	72	62	52	32	20
S6X-8/11	4	3		128	110	100	86	72	44	28
S6X-8/14	5,5	4		162	141	127	109	91	56	35
S6X-8/16	7,5	5,5		185	162	145	124	104	64	40
S6X-8/18	7,5	5,5		209	180	163	140	117	72	45
S6X-8/22	10	7,5		255	220	199	171	143	88	55
S6X-8/26	10	7,5		302	262	236	203	170	104	65
S6X-8/30	12,5	9,2		348	301	272	233	196	120	75
S6X-8/34	15	11		395	343	309	265	222	136	85
S6X-8/38	15	11		441	382	344	296	248	152	95
S6X-8/40	20	15		464	403	363	312	261	160	100
S6X-8/42	20	15		487	422	381	327	274	168	105
S6X-8/45	25	18,5		522	453	408	351	293	180	112

Girante a flusso radiale - Radial flow impeller

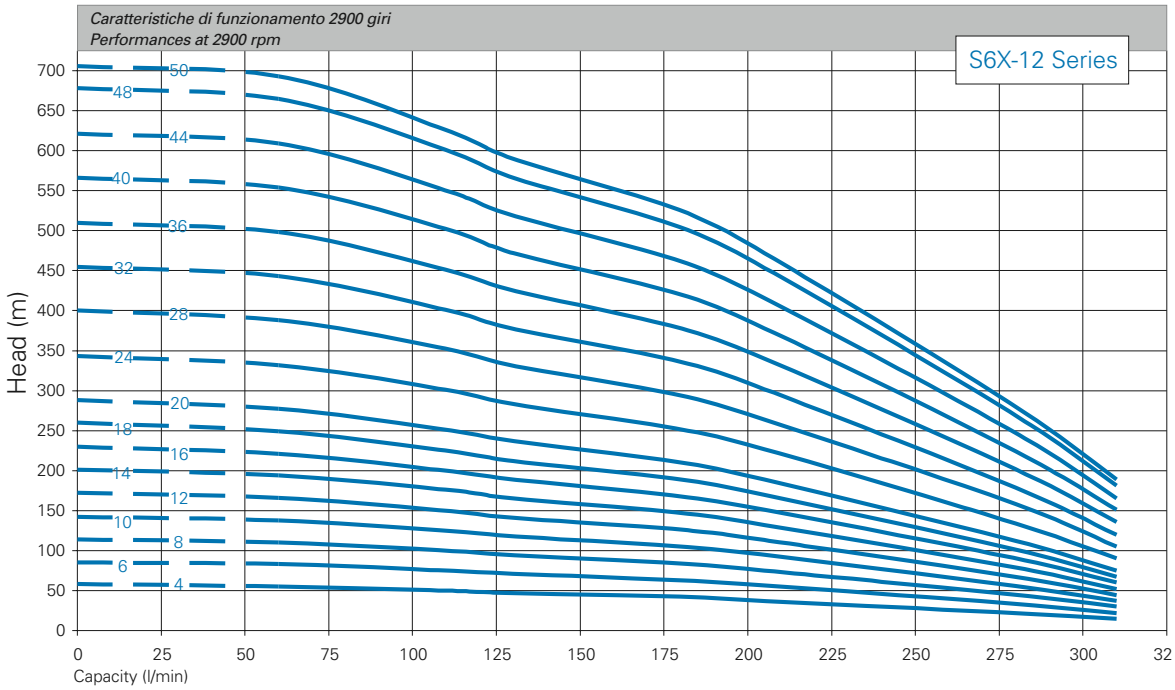

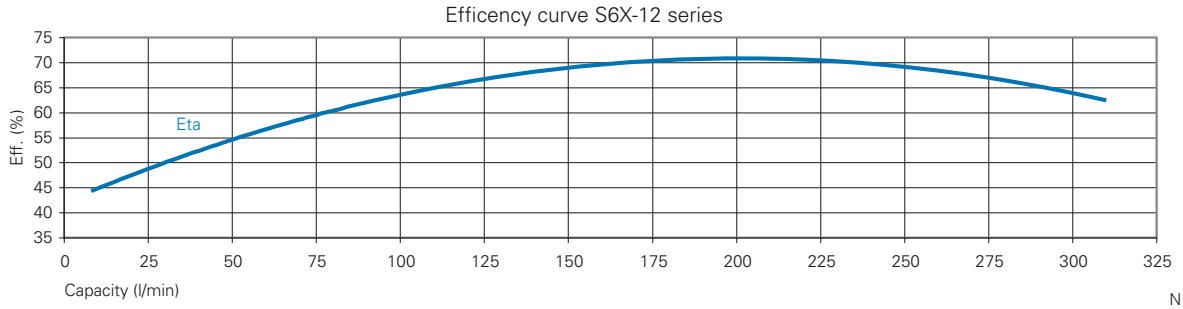

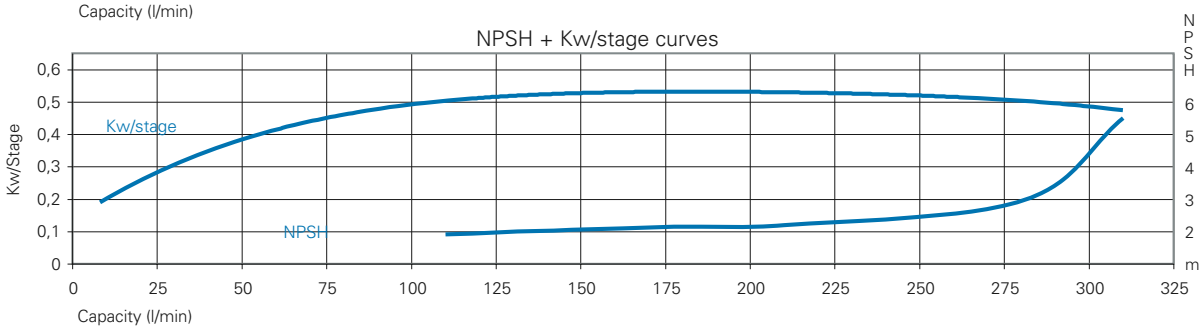

CARATTERISTICHE TECNICHE 2900 GIRI / *TECHNICAL PERFORMANCES AT 2900 RPM*

Modello Model	Hp	kW P1	l/min	Q=Portata - *Capacity*						
				60	110	130	180	210	280	310
			m³/h	3,6	6,6	7,8	10,8	12,6	16,8	18,6
				H=Prevalenza in m.c.a. - Head						
S6X-4-12/4	3	2,2		55	50	47	42	36	22	15
S6X-4-12/6	4	3		83	75	71	63	55	33	22
S6X-4-12/8	5,5	4		110	100	94	84	73	45	30
S6X -12/10	7,5	5,5		138	125	118	105	92	56	37
S6X -12/12	7,5	5,5		166	150	141	126	110	67	44
S6X -12/14	10	7,5		194	176	165	147	129	79	52
S6X -12/16	10	7,5		221	200	189	168	147	90	60
S6X -12/18	12,5	9,2		249	225	212	189	165	101	67
S6X -12/20	15	11		277	251	237	210	184	112	75
S6X -12/24	17,5	13		332	301	283	252	221	134	90
S6X -12/28	20	15		388	352	331	294	257	158	105
S6X -12/32	25	18,5		443	401	377	336	294	179	120
S6X -12/36	25	18,5		498	451	425	378	331	202	136
S6X -12/40	30	22		554	502	472	420	368	224	151
S6X -12/44	30	22		609	550	519	462	405	247	165
S6X -12/48	40	30		665	601	566	504	442	269	181
S6X -12/50	40	30		693	626	590	525	460	280	189

Girante a flusso radiale - Radial flow impeller

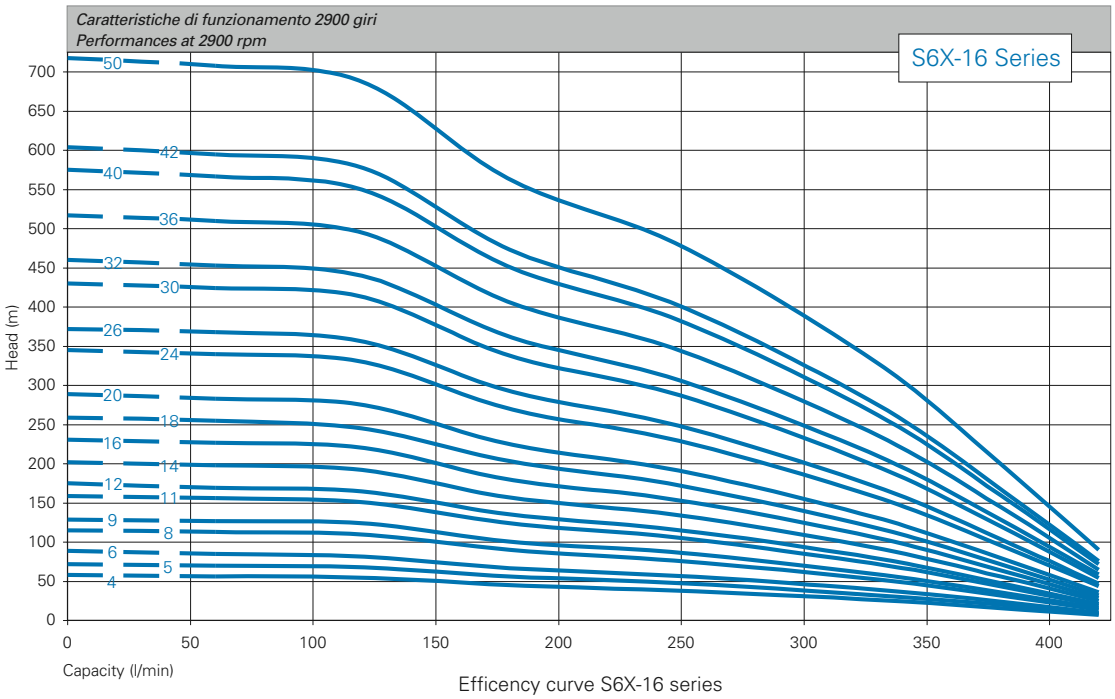

Efficency curve S6X-16 series

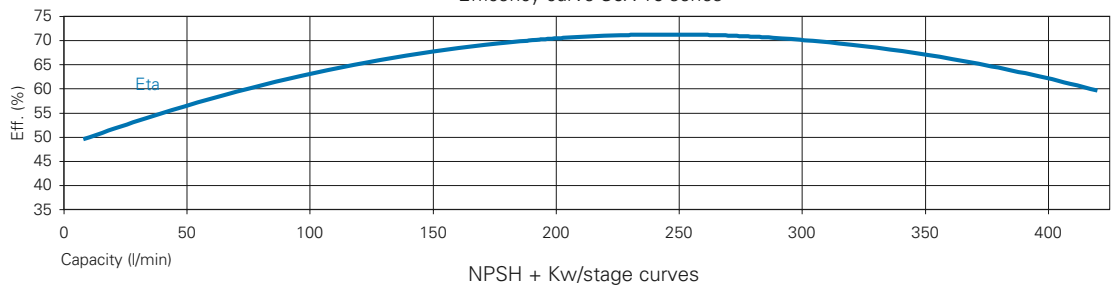

NPSH + Kw/stage curves

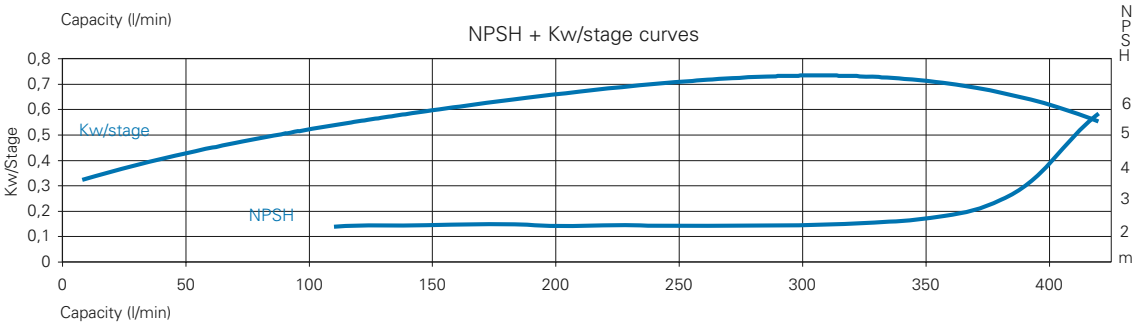

CARATTERISTICHE TECNICHE 2900 GIRI / *TECHNICAL PERFORMANCES AT 2900 RPM*

Modello Model	Hp	kW P1	l/min m³/h	Q=Portata - *Capacity*						
				60	120	180	250	330	380	420
				3,6	7,2	10,8	15	19,8	22,8	25,2
				H=Prevalenza in m.c.a. - Head						
S6X-4-16/4	4	3		56	55	45	38	26	16	7
S6X-4-16/5	5,5	4		70	68	56	48	32	20	8,5
S6X-16/6	7,5	5,5		85	82	67	57	39	24	10
S6X-16/8	7,5	5,5		113	110	90	76	52	32	14
S6X-16/9	10	7,5		127	124	101	86	59	36	16
S6X-16/11	10	7,5		156	151	124	105	72	44	19
S6X-16/12	12,5	9,2		169	165	135	115	79	48	21
S6X-16/14	12,5	9,2		198	192	157	134	92	56	25
S6X-16/16	15	11		227	220	180	153	105	64	29
S6X-16/18	20	15		255	245	203	172	118	72	32
S6X-16/20	20	15		283	275	225	191	131	80	36
S6X-16/24	25	18,5		340	330	270	229	157	96	44
S6X-16/26	25	18,5		368	356	293	248	170	104	47
S6X-16/30	30	22		424	413	338	287	196	120	54
S6X-16/32	30	22		453	440	362	306	210	129	59
S6X-16/36	35	26		510	495	406	344	236	145	65
S6X-16/40	40	30		567	550	451	382	262	160	72
S6X-16/42	40	30		595	578	473	401	275	168	76
S6X-16/50	50	37		708	688	563	478	328	200	90

Girante a flusso radiale - Radial flow impeller

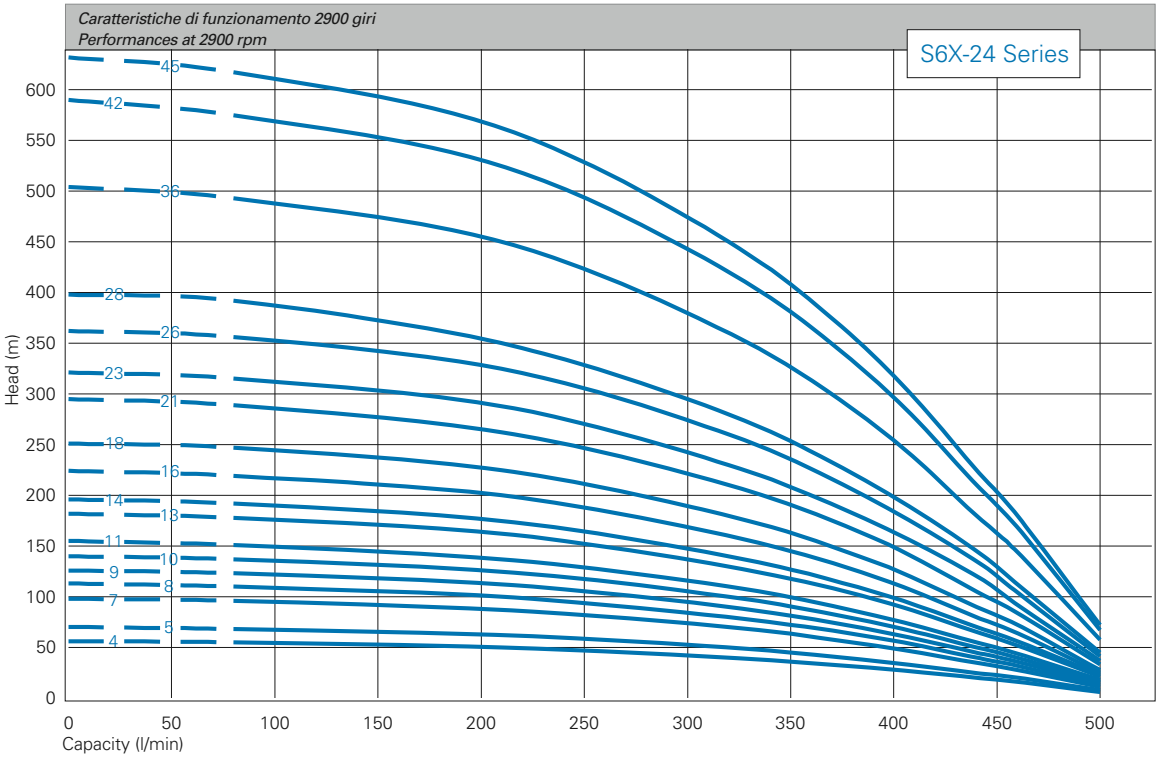

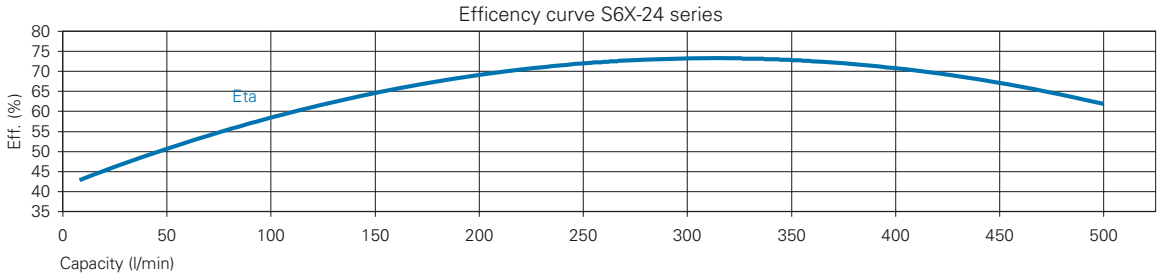

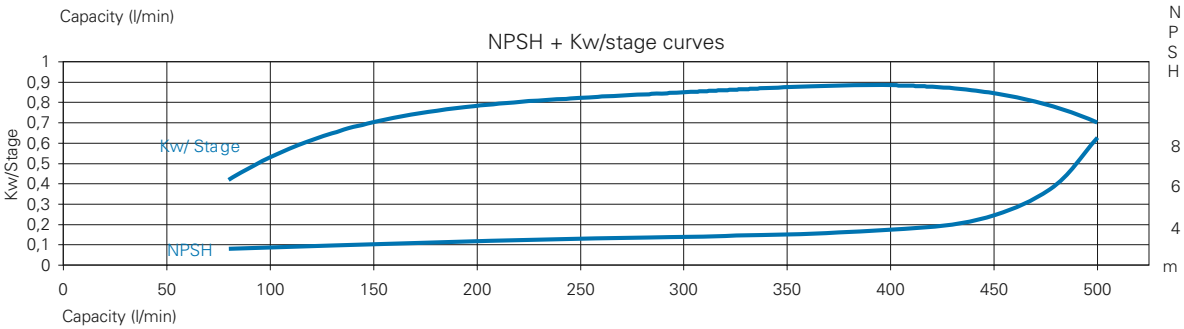

CARATTERISTICHE TECNICHE 2900 GIRI / *TECHNICAL PERFORMANCES AT 2900 RPM*

Modello Model	Hp	kW P1	l/min	Q=Portata - *Capacity*						
				80	210	320	390	440	460	500
			m³/h	4,8	12,6	19,2	23,4	26,4	27,6	30
				H=Prevalenza in m.c.a. - Head						
S6X-4-24/4	5,5	4		55	50	40	30	20	16	6
S6X-24/5	7,5	5,5		68	62	50	37	25	20	8
S6X-24/7	10	7,5		96	87	70	52	35	28	11
S6X-24/8	10	7,5		110	100	80	60	40	32	13
S6X-24/9	12,5	9,2		123	112	90	67	45	36	15
S6X-24/10	15	11		137	125	100	75	50	40	16
S6X-24/11	15	11		151	137	110	82	55	44	18
S6X-24/13	20	15		178	162	130	98	65	52	21
S6X-24/14	20	15		192	175	140	105	70	56	23
S6X-24/16	25	18,5		219	200	160	120	80	64	25,5
S6X-24/18	25	18,5		247	225	180	135	90	72	28
S6X-24/21	30	22		289	262	210	158	105	84	33,5
S6X-24/23	30	22		315	288	230	173	120	92	37
S6X-24/26	35	26		356	325	260	195	135	104	41,5
S6X-24/28	40	30		392	350	280	210	145	112	45
S6X-24/36	50	37		493	450	360	270	180	144	57,5
S6X-24/42	60	44		575	525	420	315	210	168	67
S6X-24/45	60	44		617	562	450	338	225	180	72

Girante a flusso radiale - Radial flow impeller

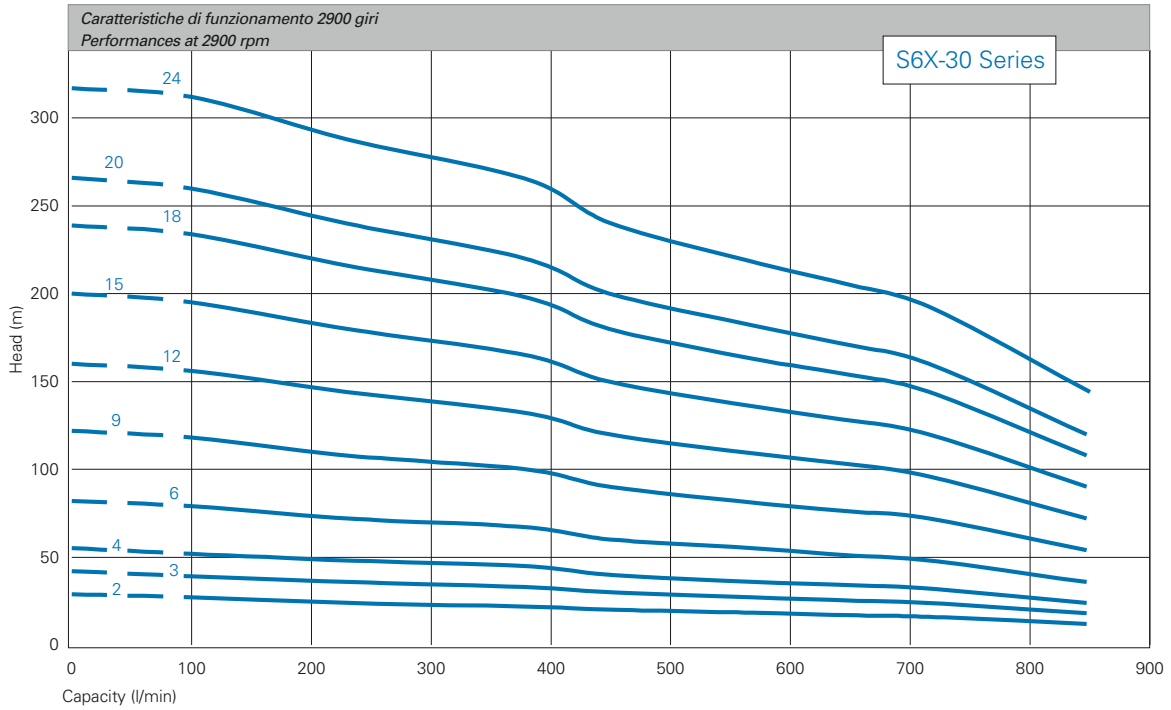

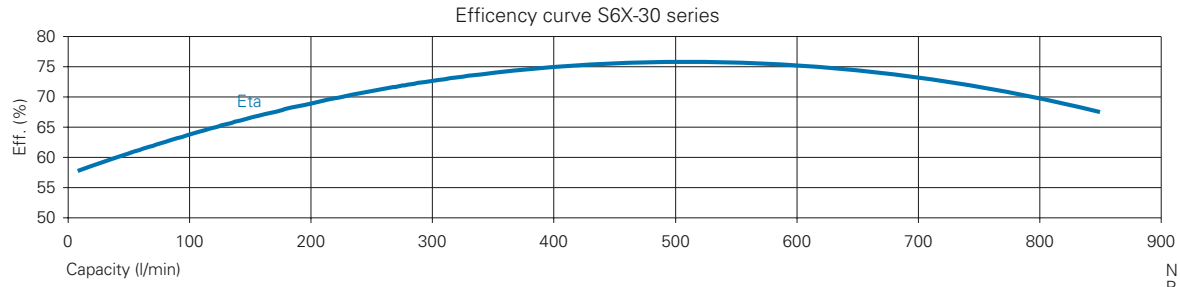

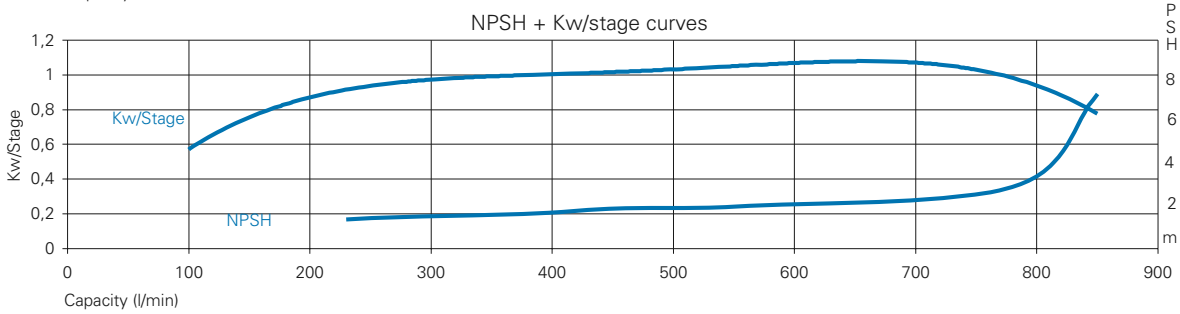

CARATTERISTICHE TECNICHE 2900 GIRI / *TECHNICAL PERFORMANCES AT 2900 RPM*

Modello Model	Hp	kW P1	l/min	Q=Portata - *Capacity*							
				100	230	380	450	570	650	718	850
			m³/h	6	13,8	22,8	27	34,2	39	43	51
				H=Prevalenza in m.c.a. - Head							
S6X-4-30/2	4	3		27	24	22	20	18,5	17	16	12
S6X-4-30/3	5,5	4		39	36	33	30	27	25,5	24	18
S6X-30-4	7,5	5,5		52	48	45	40	36	34	32	24
S6X-30-6	10	7,5		79	72	67	60	55	51	48	36
S6X-30-9	15	11		118	108	100	90	81	76	72	54
S6X-30-12	20	15		156	144	132	120	109	103	96	72
S6X-30-15	25	18,5		195	180	165	150	136	128	120	90
S6X-30-18	30	22		234	216	198	180	163	154	144	108
S6X-30-20	30	22		260	240	220	200	182	171	160	120
S6X-30-24	35	26		312	288	265	240	218	205	192	144

Girante a flusso semi assiale - Semi-axial flow impeller

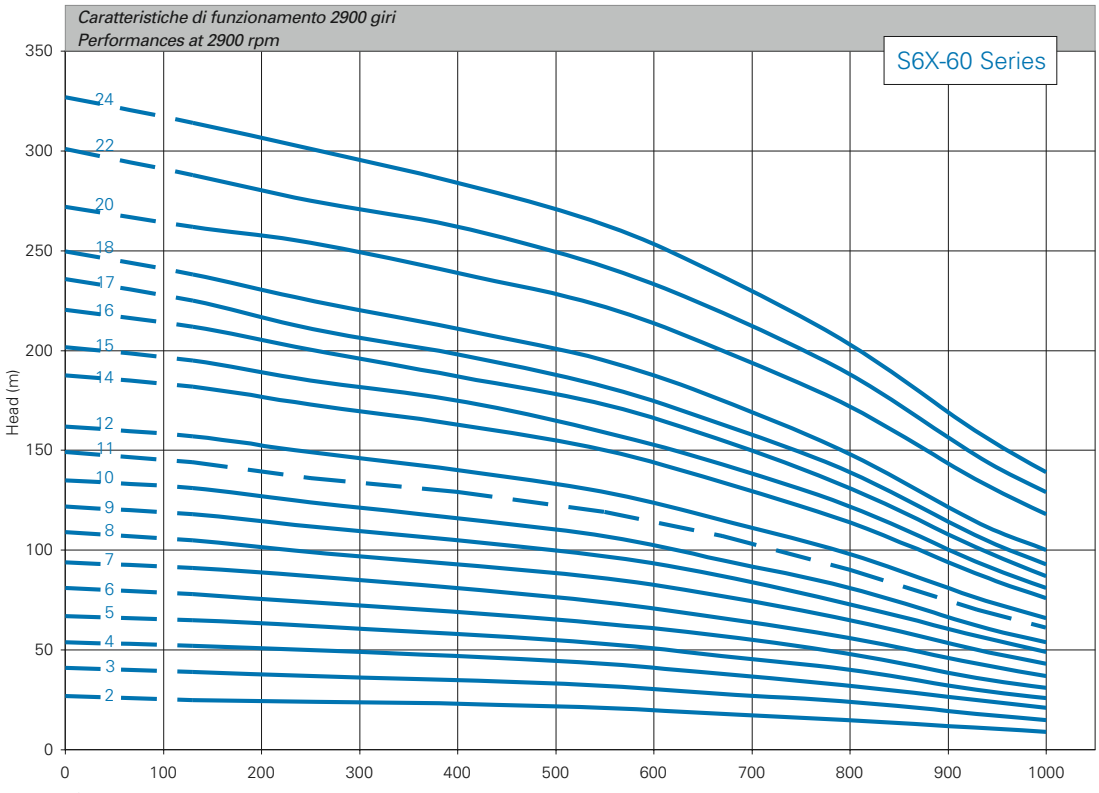

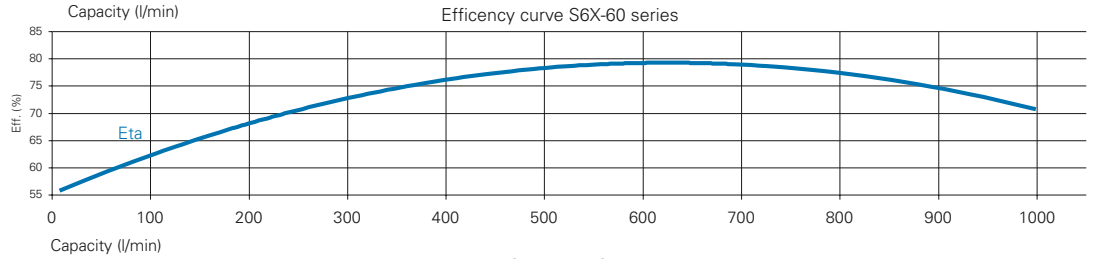

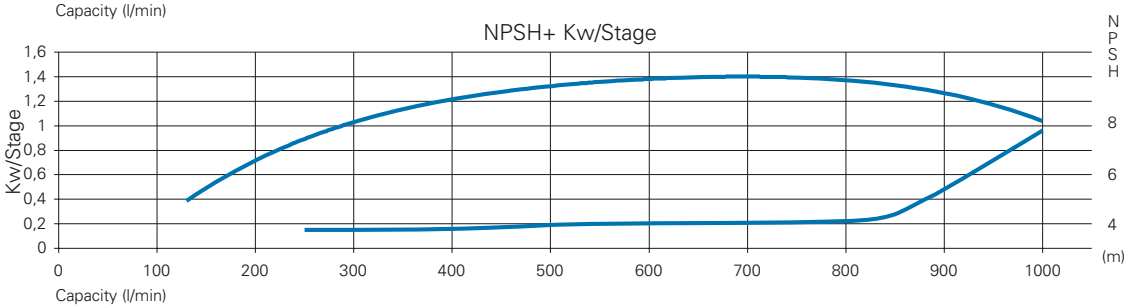

CARATTERISTICHE TECNICHE 2900 GIRI / *TECHNICAL PERFORMANCES AT 2900 RPM*

Modello Model	Hp	kW P1	l/min m³/h	Q=Portata - *Capacity*							
				130	250	400	550	670	800	930	1000
				7,8	15	24	33	40,2	48	55,8	60
				H=Prevalenza in m.c.a. - Head							
S6X-4-60/2	4	3		25	24	23	21	18	15	11	9
S6X-4-60/3	5,5	4		39	37	35	32	28	24	18	15
S6X-60/4	7,5	5,5		52	50	47	43	38	32	25	21
S6X-60/5	10	7,5		65	62	58	53	47	40	30	26
S6X-60/6	12,5	9,2		78	74	69	63	57	48	36	31
S6X-60/7	15	11		91	87	81	74	66	56	43	37
S6X-60/8	15	11		105	99	93	86	77	65	50	43
S6X-60/9	17,5	13		118	112	105	97	87	73	57	49
S6X-60/10	20	15		131	124	116	107	95	81	62	54
S6X-60/11	25	18,5		144	136	129	119	107	90	70	61
S6X-60/12	25	18,5		157	149	140	129	115	98	76	66
S6X-60/14	30	22		182	173	163	150	134	114	88	76
S6X-60/15	30	22		195	185	175	159	143	122	94	81
S6X-60/16	30	22		212	199	187	173	155	131	101	87
S6X-60/17	35	26		225	211	198	182	163	139	107	93
S6X-60/18	35	26		238	225	211	195	175	148	114	100
S6X-60/20	40	30		262	254	239	222	200	172	135	118
S6X-60/22	40	30		288	275	262	242	219	188	147	129
S6X-60/24	50	37		314	301	284	263	237	203	159	139

Girante a flusso semi assiale - Semi-axial flow impeller

TIPO POMPA *PUMP'S TYPE*	BOCCA MANDATA *OUTLET*	DIMENSIONI POMPA mm *PUMP'S DIMENSIONS mm*	
	DNM ("G)	A	H
S6X-4-8/4	2" 1/2	141	670
S6X-4-8/6	2" 1/2	141	746
S6X-4-8/8	2" 1/2	141	822
S6X-4-8/11	2" 1/2	141	936
S6X-4-8/14	2" 1/2	141	1050
S6X 8/16	2" 1/2	141	1126
S6X 8/18	2" 1/2	141	1202
S6X 8/22	2" 1/2	141	1354
S6X 8/26	2" 1/2	141	1506
S6X 8/30	2" 1/2	141	1658
S6X 8/34	2" 1/2	141	1814
S6X 8/38	2" 1/2	141	1970
S6X 8/40	2" 1/2	141	2046
S6X 8/42	2" 1/2	141	2122
S6X 8/45	2" 1/2	141	2236
S6X-4-12/4	2" 1/2	141	670
S6X-4-12/6	2" 1/2	141	746
S6X-4-12/8	2" 1/2	141	822
S6X 12/10	2" 1/2	141	898
S6X 12/12	2" 1/2	141	974
S6X 12/14	2" 1/2	141	1050
S6X 12/16	2" 1/2	141	1126
S6X 12/18	2" 1/2	141	1202
S6X 12/20	2" 1/2	141	1278
S6X 12/24	2" 1/2	141	1434
S6X 12/28	2" 1/2	141	1590
S6X 12/32	2" 1/2	141	1746
S6X 12/36	2" 1/2	141	1902
S6X 12/40	2" 1/2	141	2058
S6X 12/44	2" 1/2	141	2214
S6X 12/48	2" 1/2	141	2370
S6X 12/50	2" 1/2	141	2446
S6X-4-16/4	2" 1/2	141	670
S6X-4-16/5	2" 1/2	141	708
S6X-16/6	2" 1/2	141	746
S6X-16/8	2" 1/2	141	822
S6X-16/9	2" 1/2	141	860
S6X-16/11	2" 1/2	141	936
S6X-16/12	2" 1/2	141	974
S6X-16/14	2" 1/2	141	1050
S6X-16/16	2" 1/2	141	1126
S6X-16/18	2" 1/2	141	1202
S6X-16/20	2" 1/2	141	1278
S6X-16/24	2" 1/2	141	1430
S6X-16/26	2" 1/2	141	1506
S6X-16/30	2" 1/2	141	1658
S6X-16/32	2" 1/2	141	1734
S6X-16/36	2" 1/2	141	1886
S6X-16/40	2" 1/2	141	2038
S6X-16/42	2" 1/2	141	2114
S6X-16/50	2" 1/2	141	2418

* solo corpo pompa / pump end only

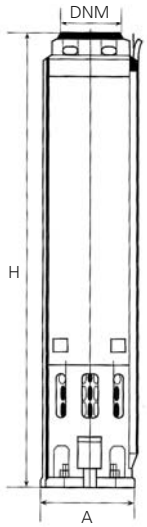

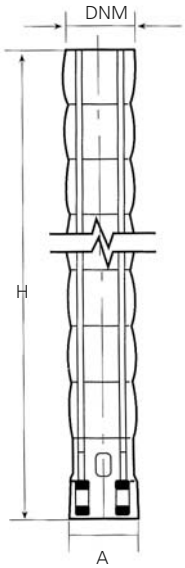

TIPO POMPA *PUMP'S TYPE*	BOCCA MANDATA *OUTLET*	DIMENSIONI POMPA mm *PUMP'S DIMENSIONS mm*	
	DNM ("G)	A	H
S6X-4-24/4	2" 1/2	141	715
S6X-24/5	2" 1/2	141	757
S6X-24/7	2" 1/2	141	841
S6X-24/8	2" 1/2	141	883
S6X-24/9	2" 1/2	141	925
S6X-24/10	2" 1/2	141	967
S6X-24/11	2" 1/2	141	1009
S6X-24/13	2" 1/2	141	1093
S6X-24/14	2" 1/2	141	1135
S6X-24/16	2" 1/2	141	1219
S6X-24/18	2" 1/2	141	1303
S6X-24/21	2" 1/2	141	1429
S6X-24/23	2" 1/2	141	1513
S6X-24/26	2" 1/2	141	1639
S6X-24/28	2" 1/2	141	1723
S6X-24/36	2" 1/2	141	2059
S6X-24/42	2" 1/2	141	2311
S6X-24/45	2" 1/2	141	2437
S6X-4-30/2	3"	141	697
S6X-4-30/3	3"	141	808
S6X-30/4	3"	141	919
S6X-30/6	3"	141	1140
S6X-30/9	3"	141	1473
S6X-30/12	3"	141	1806
S6X-30/15	3"	141	2139
S6X-30/18	3"	141	2472
S6X-30/20	3"	141	2694
S6X-30/24	3"	141	3138
S6X-4-60/2	3"	141	700
S6X-4-60/3	3"	141	811
S6X-60/4	3"	141	920
S6X-60/5	3"	141	1029
S6X-60/6	3"	141	1142
S6X-60/7	3"	141	1251
S6X-60/8	3"	141	1362
S6X-60/9	3"	141	1473
S6X-60/10	3"	141	1584
S6X-60/11	3"	141	1695
S6X-60/12	3"	141	1806
S6X-60/14	3"	141	2028
S6X-60/15	3"	141	2139
S6X-60/16	3"	141	2250
S6X-60/17	3"	141	2361
S6X-60/18	3"	141	2472
S6X-60/20	3"	141	2694
S6X-60/22	3"	141	2916
S6X-60/24	3"	141	3138

* solo corpo pompa / pump end only

serie/series PCM 1/T M

GENERALITA' / *FEATURES*

Quadro elettromeccanico di comando e protezione per elettropompe sommergibili monofasi con potenze comprese tra 0,5-3 Hp.

Electro-mechanical control panel for single-phase submersible pumps with power ranging from 0,5 to 3 HP.

MATERIALI / *MATERIALS*

- Cassa in materiale termoplastico
- *Thermoplastic box*

CARATTERISTICHE TECNICHE / *TECHNICAL FEATURES*

- Ingresso rete 1-50/60 Hz 230 Volt +/- 10%
- Ingresso per interruttore a galleggiante
- Interruttore generale luminoso 0-1
- Protezione termica ripristinabile esternamente
- Grado di protezione IP 50

- *Single-phase feeding 50/60Hz 230V +/- 10%*
- *Input for float switch*
- *Main light switch 0-1*
- *Thermal protection with external reset*
- *IP 50 protection*

Modello Model	Potenza kW	Power Hp	Protezione termica Overload release	Dimensioni di ingombro Overall Dimensions
				A x B x P
PCM 1/ T 0,5	0,37	0,5	4 A	160 x 150 x 85
PCM 1/ T 0,75	0,55	0,75	6 A	160 x 150 x 85
PCM 1/ T 1	0,75	1	8 A	160 x 150 x 85
PCM 1/ T 1,5	1,1	1,5	10 A	160 x 150 x 85
PCM 1/ T 2	1,5	2	16 A	160 x 150 x 85
PCM 1/ T 3	2,2	3	18 A	175 x 200 x 95

serie/series QMCM 1/T3 ARM

GENERALITA' / *FEATURES*

Quadri elettronici di comando e protezione con regolazione elettronica della corrente per elettropompe sommergibili monofase con potenze comprese tra 0,5-3 Hp.

Electronic control panels with electronic regulation for single-phase pumps with power ranging from 0,5 to 3 Hp.

MATERIALI / *MATERIALS*

- Cassa in materiale termoplastico
- *Thermoplastic box*

CARATTERISTICHE TECNICHE / *TECHNICAL FEATURES*

- Ingresso rete 1-50/60 Hz 230 Volt+/- 10%
- Sezionatore generale con blocco porta
- Selettore per funzionamento in AUTO-SPENTO-MANUALE
- Ingresso in bassissima tensione per interruttore a galleggiante
- Ingresso in bassissima tensione per comando esterno da 3 sonde di minima
- Selettore per funzionamento sonde in riempimento/svuotamento
- Regolatore sensibilità sonde (comando all'interno)
- Led spia verde di presenze rete
- Led spia verde di motore pompa in funzione
- Led spia rosso di allarme livello acqua
- Led spia rosso di motore pompa in protezione
- Protezione amperometrica regolabile 2A-18A
- Tempo di intervento regolabile 0-5 sec.
- Uscita per allarmi remoti con contatti di scambio 16A-250 Volt carico resistivo
- Fusibile di protezione motore pompa
- Fusibile di protezione ausiliari
- Grado di protezione IP55

- *Single-phase feeding 50/60Hz 230V +/- 10%*
- *Main switch with door lock*
- *Selector for AUTO-MAN-OFF working*
- *Very low tension input for float switch*
- *Very low tension input for 3 low point feelers with external control*
- *Selector for filling/emptying feelers*
- *Feelers sensitivity regulator (internal control)*
- *Mains green light LED*
- *Green light LED of motor working*
- *Red light LED of water level alarm*
- *Red light LED of motor protection*
- *Adjustable amperometric protection 2A-18A*
- *Adjustable intervention time 0-5 sec.*
- *Output for remote alarm with exchange contacts 16A-250 V resistive load*
- *Motor protection fuse*
- *Auxiliary protection fuse*
- *IP 55 protection*

A Richiesta : SL/1 Sonda di livello unipolare senza cavo

On request: SL/1 unipolar level feeler without cable

Modello Model	Potenza kW	Power Hp	Protezione termica Overload release	Dimensioni di ingombro Overall Dimensions
				A x B x P
QMCM 1/T3 ARM	0,37-2,2	0,5 - 3	2 A - 18 A	280 x 200 x 130

serie/series QMCT 1/T ART

GENERALITA' / *FEATURES*

Quadri elettronici di comando e protezione, con controllo di livello contro la marcia a secco e protezione termica per elettropompe sommergibili trifase con potenze comprese tra 0,5-13,5 Hp.

Electronic control panels with level control against dry running and overload release for three-phase submersible pumps with power ranging from 0,5 to 13,5 Hp.

MATERIALI / *MATERIALS*

- Cassa in materiale termoplastico
- *Thermoplastic box*

CARATTERISTICHE TECNICHE / *TECHNICAL FEATURES*

- Ingresso rete 3-50/60 Hz 400 Volt+/- 10%
- Sezionatore generale con blocco porta
- Selettore per funzionamento in AUTO-SPENTO-MANUALE
- Ingresso in bassissima tensione per interruttore a galleggiante
- Ingresso in bassissima tensione per comando esterno da 3 sonde protezione marcia a secco
- Selettore per funzionamento sonde in riempimento/svuotamento
- Regolatore sensibilità sonde (comando all'interno)
- Led spia verde di presenze rete
- Led spia verde di motore pompa pompa in funzione
- Led spia rosso di allarme minimo/ massimo livello acqua
- Led spia rosso di motore pompa in protezione
- Uscita per allarmi remoti con contatti di scambio 16A-250 Volt carico resistivo.
- Protezione amperometrica regolabile 2A- 18A
- Terna di fusibili di protezione motore pompa
- Fusibile di protezione ausiliari
- Grado di protezione IP55

A Richiesta: SL/1 Sonda di livello unipolare senza cavo

- *Three-phase feeding 50/60Hz 400V +/- 10%*
- *Main switch with door lock*
- *Selector for AUTO-MAN-OFF working*
- *Very low tension input for float switch*
- *Very low tension input for 3 feelers against dry running with external control*
- *Selector for filling/emptying feelers*
- *Feelers sensitivity regulator (internal control)*
- *Mains green light LED*
- *Green light LED of motor working*
- *Red light LED of water level alarm*
- *Red light LED of motor protection*
- *Output for remote alarm with exchange contacts 16A-250 V resistive load*
- *Adjustable amperometric protection 2A-18A*
- *Triad of motor protection fuses*
- *Auxiliary protection fuse*
- *IP55 protection*

On request: SL/1 unipolar level feeler without cable

Modello Model	Potenza kW	Power Hp	Corrente d'impiego Operating current		Dimensioni di ingombro Overall Dimensions
			Min.	Max	A x B x P
QMCT 1/ T5 ART	0,55 – 3,7	0,75–5	2	8	270 x 190 x 130
QMCT 1/ T7 ART	0,55 – 5,5	0,75–7	2	11	270 x 190 x 130
QMCT 1/ T 9,5 ART	0,55 – 7	0,75 – 9,5	2	16	270 x 190 x 130
QMCT 1/ T 13,5 ART	7,5 - 10	10–13,5	16	22	270 x 190 x 130

Accessori / Accessories

AS/C	Allarme sonoro cablato / Sirena 90 d B / Ingresso comando da interruttore a galleggiante Wired sound alarm / Siren 90 dB / Input for control by float switch
AST/C	Allarme sonoro con batteria tampone / Sound alarm with buffer battery
3 x SL/1	Kit 3 sonde di livello per protezione Marcia a secco / Kit of 3 level feelers against dry running

serie/series QMCM 2/T ARM

GENERALITA' / *FEATURES*

Quadri elettronici di comando e protezione, con controllo di livello contro la marcia a secco e protezione termica per due elettropompe sommergibili monofase con potenze comprese tra 0,5-2 Hp.

Electronic control panels with level control against dry running and overload release for two single-phase submersible pumps with power ranging from 0,5 to 2 Hp.

MATERIALI / *MATERIALS*

- Cassa in materiale termoplastico
- *Thermoplastic box*

CARATTERISTICHE TECNICHE / *TECHNICAL FEATURES*

- Ingresso rete 1-50/60 Hz 230 Volt+/- 10%
- Sezionatore generale con blocco porta
- 2 Selettori per funzionamento in AUTO-SPENTO-MANUALE
- Ingresso in bassissima tensione per comando da interruttore a galleggiante
- Ingresso in bassissima tensione per comando esterno da galleggiante di minima
- Led spia verde di presenze rete
- 2 Led spia verde di motore pompa in funzione
- Led spia rosso di allarme minimo/massimo livello acqua
- Circuito elettronico integrato di alternanza funzionamento elettropompe
- Ritardo di 4 secondi in partenza dalla seconda elettropompa con circuito di alternanza
- Sistema antirimbalzo sul comando delle elettropompe
- Protezione termica su ogni motore pompa ripristinabile dall'esterno
- Uscita per allarmi remoti con contatti di scambio 16A-250 Volt carico resistivo.
- 2 fusibili di protezione motori pompe
- Fusibile di protezione ausiliari
- Grado di protezione IP55

- *Single-phase feeding 50/60Hz 230V +/- 10%*
- *Main switch with door lock*
- *Two Selectors for AUTO-MAN-OFF working*
- *Very low tension input for control by float switch*
- *Very low tension input for external control by low point float switch*
- *Mains green light LED*
- *Two green light LED of motor working*
- *Red light LED of water level alarm*
- *Integrated electronic circuit of alternance for pumps working*
- *4 seconds starting delay from second pump with alternance circuit*
- *Antibounce device on pumps control*
- *Overload release on each pump with external reset*
- *Output for remote alarm with exchange contacts 16A-250 V resistive load*
- *2 motor protection fuses*
- *Auxiliary protection fuse*
- *IP55 protection*

Modello Model	Potenza kW	Power Hp	Protezione termica Overload release	Dimensioni di ingombro Overall Dimensions
				A x B x P
QMCM 2/ T 0,5 ARM	2 x 0,37	2 x 0,5	4 A	280 x 200 x 130
QMCM 2/ T 0,75 ARM	2 x 0,55	2 x 0,75	6 A	280 x 200 x 130
QMCM 2/ T 1 ARM	2 x 0,75	2 x 1	8 A	280 x 200 x 130
QMCM 2/ T 1,5 ARM	2 x 1,1	2 x 1,5	10 A	280 x 200 x 130
QMCM 2/ T 2 ARM	2 x 1,5	2 x 2	16 A	280 x 200 x 130

serie/series QMCT 2/T ART

GENERALITA' / *FEATURES*

Quadri elettronici di comando e protezione con regolazione elettronica della corrente, controllo di livello contro la marcia a secco e protezione termica per due elettropompe sommergibili trifase con potenze comprese tra 0,5-13,5 Hp.

Electronic control panels with electronic regulation, level control against dry running and overload release for two three-phase submersible pumps with power ranging from 0,5 to 13,5 Hp.

MATERIALI / *MATERIALS*

- Cassa in materiale termoplastico
- *Thermoplastic box*

CARATTERISTICHE TECNICHE / *TECHNICAL FEATURES*

- Ingresso rete 3-50/60 Hz 400 Volt+/- 10%
- Sezionatore generale con blocco porta
- 2 Selettori per funzionamento in AUTO-SPENTO-MANUALE
- Ingresso in bassissima tensione per comando da interruttore a galleggiante
- Ingresso in bassissima tensione per comando esterno da galleggiante di minima
- Led spia verde di presenze rete
- 2 Led spia verde di motore pompa in funzione
- 2 Led spia rosso di motore pompa in protezione
- Circuito elettronico integrato di alternanza funzionamento elettropompe
- Ritardo di 4 sec. in partenza dalla seconda elettropompa con circuito di alternanza
- Sistema antirimbalzo sul comando delle elettropompe
- Protezione termica su ogni motore pompa
- Uscita per allarmi remoti con contatti di scambio 16A-250 Volt carico resistivo.
- Terna di fusibili di protezione motori pompe
- Fusibile di protezione ausiliari
- Grado di protezione IP55

- *Three-phase feeding 50/60Hz 400V +/- 10%*
- *Main switch with door lock*
- *Two Selectors for AUTO-MAN-OFF working*
- *Very low tension input for control by float switch*
- *Very low tension input for external control by low point float switch*
- *Mains green light LED*
- *Two green light LED of motor working*
- *Two red light LED of motor protection*
- *Integrated electronic circuit of alternance for pumps working*
- *4 seconds starting delay from second pump with alternance circuit*
- *Antibounce device on pumps control*
- *Overload release on each pump*
- *Output for remote alarm with exchange contacts 16A-250 V resistive load*
- *Triad of motor protection fuses*
- *Auxiliary protection fuse*
- *IP55 protection*

Modello Model	Potenza kW	Power Hp	Corrente d'impiego Operating current	Corrente d'impiego Operating current	Dimensioni di ingombro Overall Dimensions
			Max. A	A	A x B x P
QMCT 2/ T 0,55 ART	2 x 0,37	2 x 0,5	1,5	0,9-1,5	340 x 220 x 170
QMCT 2/ T 0,75 ART	2 x 0,55	2 x 0,75	2,3	1,4-2,3	340 x 220 x 170
QMCT 2/ T 1,5 ART	2 x 0,75-1,1	2 x 1-1,5	3,3	2-3,3	340 x 220 x 170
QMCT 2/ T 2 ART	2 x 1,5	2 x 2	5	3-5	340 x 220 x 170
QMCT 2/ T 3 ART	2 x 1,8-2,2	2 x 2,5-3	7,5	4,5-7,5	340 x 220 x 170
QMCT 2/ T 5 ART	2 x 3-3,7	2 x 4-5	9	6-10	340 x 220 x 170
QMCT 2/ T 7 ART	2 x 4-5	2 x 5,5-7	12	9-15	340 x 220 x 170
QMCT 2/ T 9 ART	2 x 6-6,5	2 x 8-9	16	14-23	340 x 220 x 170
QMCT 2/ T 13,5 ART	2 x 7,5-9,5	2 x 10-13,5	20	17-26	420 x 320 x 170

QUADRI ELETTRICI DI COMANDO / CONTROL PANELS

serie/series QMST 1/T

GENERALITA' / *FEATURES*

Quadri elettromeccanici con avviamento stella/triangolo per elettropompe sommergibili trifase di potenza elevata, superiore a 2Hp. Avviamenti con spunti ridotti di circa 1/3.

Electro-mechanical control panels with star delta starting for three-phase submersible pumps of high power, over 2 Hp. Starting with reduced breakaway of about 1/3.

MATERIALI / *MATERIALS*

- Contenitore in materiale termoplastico (fino a 15Hp) o metallico (da 20Hp)
- *Thermoplastic box (up to 15 Hp) or metal box (from 20 Hp)*

CARATTERISTICHE TECNICHE / *TECHNICAL FEATURES*

- Alimentazione 3-50/60 Hz 230/400V +/- 10%
- Sezionatore generale con blocco porta
- Selettore per funzionamento AUTOMATICO-SPENTO-MANUALE
- Ingresso a 24V per comando esterno da interruttore a galleggiante
- Luce spia blu presenza di rete
- Luce spia verde elettropompa in funzione
- Luce spia rossa di elettropompa in protezione
- Protezione termica ripristinabile
- Temporizzatore di scambio stella-triangolo regolabile 0-30”
- Fusibile protezione motore elettropompa
- Fusibile protezione ausiliari
- Grado di protezione IP 55

- Three-phase feeding 50/60Hz 230/400V +/- 10%
- Main switch with door lock
- Selector for AUTO-MAN-OFF working
- 24V input for external control by low point float switch
- Mains blue light
- Green light of motor working
- Red light of motor protection
- Overload release reset
- Timer for star delta exchange adjustable 0-30”
- Motor protection fuse
- Auxiliary protection fuse
- IP 55 protection

OPTIONAL / *OPTIONAL*

- CL/24V-C controllo di livello cablato sul quadro per protezione contro la marcia a secco mediante sonda di livello
- AV/C-220 allarme visivo lampeggiante cablato, completo di morsetti ingresso comando
- AS/C allarme sonoro cablato. Sirena 90 dB. ingresso comando da interruttore a galleggiante
- AST/ C allarme sonoro con batteria tampone
- KIT V/A voltmetro ed amperometro cablati

- CL/24V-C level control wired on the panel as protection against dry running through a level probe
- AV/C-220 sound visual blinking wired alarm, complete of control input terminals
- AS/C wired sound alarm. Siren 90 dB. input for control by float switch
- AST/C sound alarm with buffer battery
- KIT V/A wired voltmeter and ammeter

Modello Model	Potenza kW	Power Hp	Corrente d’impiego Operating current			Dimensioni di ingombro Overall Dimensions
			Min.	A	Max.	A x B x P
QMST 1/T 3	2,2	3	5		5,5	420 x 315 x 360
QMST 1/T 5,5	4	5,5	8		9	420 x 315 x 360
QMST 1/T 7,5	5,5	7,5	10		14	420 x 315 x 360
QMST 1/T 11	7,5	10	15		18	420 x 315 x 360
QMST 1/T 15	11	15	18		23	420 x 315 x 360
QMST 1/T 20	15	20	24		35	500 x 420 x 210
QMST 1/T 25	18,5	25	35		45	500 x 420 x 210
QMST 1/T 30	18,5 –22	25-30	35		52	500 x 420 x 210
QMST 1/T 40	30	40	49		66	500 x 420 x 210
QMST 1/T 50	37	50	75		85	640 x 500 x 260
QMST 1/T 60	45	60	80		98	640 x 500 x 260
QMST 1/T 75	51-59	70-80	100		125	740 x 500 x 260
QMST 1/T 100	66-75	90-100	120		148	740 x 500 x 260
QMST 1/T 125	75-90	100-125	130		170	1050 x 600 x 320

serie/series QMST 2/T

GENERALITA' / *FEATURES*

Quadri elettromeccanici con avviamento stella/triangolo per elettropompe sommergibili di potenza elevata, superiore a 2Hp. Avviamenti con spunti ridotti di circa 1/3.

Electro-mechanical control panels with star delta starting for submersible pumps of high power, over 2 Hp. Starting with reduced breakaway of about 1/3.

MATERIALI / *MATERIALS*

- Contenitore in materiale termoplastico (fino a 15Hp) o metallico (da 20Hp)
- *Thermoplastic box (up to 15 Hp) or metal box (from 20 Hp)*

CARATTERISTICHE TECNICHE / *TECHNICAL FEATURES*

- Alimentazione 3-50/60 Hz 230/400V +/- 10%
- Sezionatore generale con blocco porta
- Due selettori per funzionamento AUTOMATICO-SPENTO-MANUALE
- Ingresso a 24V per comando esterno da interruttori a galleggiante
- Ingresso a 24V per interruttore galleggiante di minima
- Luce spia blu presenza di rete
- Due luci spia verdi elettropompe in funzione
- Luce spia rossa di elettropompa in protezione
- Protezione termiche motori elettropompe
- Temporizzatore di scambio stella - triangolo regolabile 0-30”
- Fusibili protezione motori elettropompe
- Fusibili protezione ausiliari
- Grado di protezione IP 55

- *Three-phase feeding 50/60Hz 230/400V +/- 10%*
- *Main switch with door lock*
- *Selector for AUTO-MAN-OFF working*
- *24 V input for external control by float switch*
- *24V input for float switch*
- *Mains blue light*
- *Two green light of motor working*
- *Red light of motor protection*
- *Overload release reset*
- *Timer for star delta exchange adjustable 0-30”*
- *Motor protection fuse*
- *Auxiliary protection fuse*
- *IP 55 protection*

OPTIONAL / *OPTIONAL*

- CL/24V-C controllo di livello cablato sul quadro per protezione contro la marcia a secco mediante sonda di livello
- AV/C-220 allarme visivo lampeggiante cablato, completo di morsetti ingresso comando.
- AS/C allarme sonoro cablato. Sirena 90 dB. ingresso comando da interruttore a galleggiante
- AST/C allarme sonoro con batteria tampone
- KIT V/A voltmetro ed amperometro cablati

- CL/24V-C level control wired on the panel as protection against dry running through a level probe
- AV/C-220 sound visual blinking wired alarm, complete of control input terminals
- AS/C wired sound alarm. Siren 90 dB. input for control by float switch
- AST/C sound alarm with buffer battery
- KIT V/A wired voltmeter and ammeter

Modello Model	Potenza kW	Power Hp	Corrente d’impiego Operating current			Dimensioni di ingombro Overall Dimensions
			Min.	A	Max.	A x B x P
QMST 2/T 3	2,2	3	5		5,5	420 x 315 x 360
QMST 2/T 5,5	4	5,5	8		9	420 x 315 x 360
QMST 2/T 7,5	5,5	7,5	10		14	420 x 315 x 360
QMST 2/T 10	7,5	10	15		18	420 x 315 x 360
QMST 2/T 15	11	15	18		23	420 x 315 x 360
QMST 2/T 20	15	20	24		35	500 x 420 x 210
QMST 2/T 25	18,5	25	35		45	500 x 420 x 210
QMST 2/T 30	18,5 –22	25-30	35		52	500 x 420 x 210
QMST 2/T 40	30	40	49		66	500 x 420 x 210
QMST 2/T 50	37	50	75		85	640 x 500 x 260
QMST 2/T 60	45	60	80		98	640 x 500 x 260

VALVOLE DI RITEGNO A PALLA
BALL CHECK VALVES

GENERALITA' / ***FEATURES***

Le valvole di ritegno sono concepite per l'impiego con acque cariche, di diverse viscosità, anche chimicamente aggressive. Sono costituite da un otturatore a palla affondante che garantisce un'ottima tenuta ed il passaggio di grandi corpi solidi senza rischi di bloccaggio, in virtù dell'integrità del passaggio libero. Il corpo della valvola è in ghisa, i bulloni in acciaio inox, la sfera affondante e la guarnizione sono in gomma. Utilizzando le elettropompe in pozzetti di piccole dimensioni può accadere, che in seguito al prosciugamento del pozzetto stesso, si formi una sacca d'aria tra la valvola e la pompa, rendendone difficile il reinnesco, Per ovviare a questo inconveniente, le versioni filettate sono dotate di un tappo la cui apertura permette lo sfiato della bolla d'aria, garantendo il riavvio.
Con l'applicazione di una curva si può sfruttare il flusso del liquido convogliato per movimentare le acque del pozzetto.

Valvola di ritegno a palla affondante 1" 1/4 filettata
Valvola di ritegno a palla affondante 1" 1/2 filettata
Valvola di ritegno a palla affondante 2" filettata
Valvola di ritegno a palla affondante Ø 65 flangiata DN 65 PN 10-16
Valvola di ritegno a palla affondante Ø 80 flangiata DN 80 PN 16
Valvola di ritegno a palla affondante Ø 100 flangiata DN 100 PN 10-16
Valvola di ritegno a palla affondante Ø 150 flangiata DN 150 PN 10
Valvola di ritegno a palla affondante Ø 200 flangiata DN 200 PN 10
Valvola di ritegno a palla affondante Ø 250 flangiata DN 250 PN 10
Valvola di ritegno a palla affondante Ø 300 flangiata DN 300 PN 10

These check valves are designed for use with polluted liquid of a variety of viscosity, even chemically aggressive. They are composed of a ball-shaped sinking shutter which guarantees an excellent seal and passage of solid bodies with no risk of clogging due to the free passage it provides. The valve body is entirely made of cast iron, with stainless steel nuts and bolts, a sinking ball and a SBR rubber seal. While using the electric pumps into small cesspools, when they dry out, an air bubble may form between the valve and the pump, making it difficult to prime the pump again. To prevent this problem, threaded versions are fitted with a cap which can be opened to release the air bubble and permit the pump to be started up again.
The simple application of an elbow allows to employ the liquid being conveyed to move water in the pool.

Sinking 1" 1/4 threaded check valve
Sinking 1" 1/2 threaded check valve
Sinking 2" threaded check valve
Sinking Ø 65 flanged check valve DN 65 PN 10-16
Sinking Ø 80 flanged check valve DN 80 PN 16
Sinking Ø 100 flanged check valve DN 100 PN 10-16
Sinking Ø 150 flanged check valve DN 150 PN 10
Sinking Ø 200 flanged check valve DN 200 PN 10
Sinking Ø 250 flanged check valve DN 250 PN 10
Sinking Ø 300 flanged check valve DN 300 PN 10

CURVE DI ASPIRAZIONE
INTAKE ELBOWS

GENERALITA' / ***FEATURES***

Le curve di aspirazione rendono possibile l'installazione, in camera a secco, di elettropompe sommergibili munite di sistema di raffreddamento.
L'elettropompa viene fissata tramite fori predisposti nella parte sottostante, alla curva che nel contempo ha la funzione di sostegno e di raccordo alla tubazione di aspirazione.

Curva di aspirazione a 90° in ghisa (DN 80 PN 10 – DN 80 PN 6)
Curva di aspirazione a 90° in ghisa (DN 100 PN 10 – DN 100 PN 6)
Curva di aspirazione a 90° in ghisa (DN 200 PN 10 – DN 150 PN 6)
Curva di aspirazione a 90° in ghisa (DN 250 PN 10 – DN 200 PN 6)

Intake elbows permit dry chamber installation of submersible electric pumps fitted with a cooling system. The electric pump is fixed onto the elbow using the holes drilled underneath it and the elbow acts as both support and connection with the intake pipe.

Cast-iron 90° intake elbow (DN 80 PN 10 – DN 80 PN 6)
Cast-iron 90° intake elbow (DN 100 PN 10 – DN 100 PN 6)
Cast-iron 90° intake elbow (DN 200 PN 10 – DN 150 PN 6)
Cast-iron 90° intake elbow (DN 250 PN 10 – DN 200 PN 6)

DISPOSITIVO D'ACCOPPIAMENTO DA FONDO
COUPLING FOOT BASE

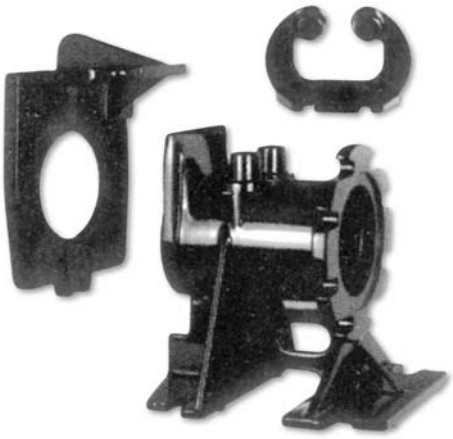

GENERALITA' / *FEATURES*

Per facilitare le operazioni di manutenzione, o di un'eventuale riparazione in caso di guasto, sono stati progettati i dispositivi d'accoppiamento da fondo che permettono il sollevamento immediato dell'elettropompa senza svuotare la vasca. Anche il dimensionamento della pompa è facilitato in quanto, qualora ci fosse l'esigenza di trattare un minore carico di lavoro, è possibile sostituire l'elettropompa rapidamente con una avente prestazioni e potenza inferiori a quella solitamente utilizzata. Tutti i dispositivi di accoppiamento sono dotati di flange unificate. Questo li rende universali e pertanto utilizzabili con qualunque altro tipo di pompa; impiegando 'ghisa contro gomma' garantiscono una tenuta eccellente e, grazie alle guide, la messa in opera è estremamente veloce ed il posizionamento corretto.
I dispositivi d'accoppiamento da fondo sono disponibili con mandata verticale od orizzontale.

Coupling foot bases permit a rapid lifting of the electric pump without emptying the tank for easy maintenance and repair. Pump size can easily be adapted to suit seasonable workloads by replacing the pump with a less powerful or different type better suited to the needs of the moment.
All these devices are fitted with standardised flanges to make them universal and usable with any type of pump, with cast iron against rubber for an excellent seal and easy rapid positioning with the aid of guides.
Coupling foot bases are available with vertical or horizontal outlets.

	V	H
Dispositivo d'accoppiamento da fondo Ø 2" – Ø 2" corredato di guidatubi e staffa scorrimento. Disponibile adattatore per pompe con mandata da 1" 1/2 (Per pompe con mandata orizzontale) *Ø 2" – Ø 2" coupling foot base fitted with pipe and sliding bracket. Adapter available for pumps with 1" 1/2 outlet (suitable for pumps with horizontal outlet)*	●	
Dispositivo d'accoppiamento da fondo Ø 2" – DN 50 corredato di guidatubi e staffa scorrimento Disponibile adattatore per pompe con mandata da 1" 1/2 (Per pompe con mandata orizzontale) *Ø 2" – DN 50 coupling foot base fitted with pipe and sliding bracket. Adapter available for pumps with 1" 1/2 outlet (suitable for pumps with horizontal outlet)*		●
Dispositivo d'accoppiamento da fondo DN 65 – DN 65 corredato di guidatubi e staffa scorrimento. *DN 65 – DN 65 coupling foot base fitted with pipe and sliding bracket.*	●	
Dispositivo d'accoppiamento da fondo DN 80 – DN 80 corredato di guidatubi e staffa scorrimento. *DN 80 – DN 80 coupling foot base fitted with pipe and sliding bracket.*	●	
Dispositivo d'accoppiamento da fondo DN 100 – DN 100 corredato di guidatubi e staffa scorrimento. *DN 100 – DN 100 coupling foot base fitted with pipe and sliding bracket.*	●	
Dispositivo d'accoppiamento da fondo DN 125 – DN 125 corredato di guidatubi e staffa scorrimento. *DN 125 – DN 125 coupling foot base fitted with pipe and sliding bracket.*	●	
Dispositivo d'accoppiamento da fondo DN 150 – DN 150 corredato di guidatubi e staffa scorrimento. *DN 150 – DN 150 coupling foot base fitted with pipe and sliding bracket.*		●
Dispositivo d'accoppiamento da fondo DN 150 – DN 200 corredato di guidatubi e staffa scorrimento. *DN 150 – DN 200 coupling foot base fitted with pipe and sliding bracket.*		●
Dispositivo d'accoppiamento da fondo DN 200 – DN 200 corredato di guidatubi e staffa scorrimento. *DN 200 – DN 200 coupling foot base fitted with pipe and sliding bracket.*		●
Dispositivo d'accoppiamento da fondo DN 200 – DN 250 corredato di guidatubi e staffa scorrimento. *DN 200 – DN 250 coupling foot base fitted with pipe and sliding bracket.*	●	
Dispositivo d'accoppiamento da fondo DN 250 – DN 300 corredato di guidatubi e staffa scorrimento. *DN 250 – DN 300 coupling foot base fitted with pipe and sliding bracket.*	●	
Dispositivo d'accoppiamento da fondo DN 300 – DN 350 corredato di guidatubi e staffa scorrimento. *DN 300 – DN 350 coupling foot base fitted with pipe and sliding bracket.*	●	
V = Mandata verticale/*Vertical outlet* H = Mandata orizzontale/*Horizontal outlet*		
Tutte le flangie di mandata dei dispositivi d'accoppiamento da fondo sono PN 10 *All outlet flanges on coupling foot bases are PN 10*		

REFLU WATER BOX

FLU WATER

GENERALITA' / *FEATURES*

Sistema di raccolta e di pompaggio automatico nella rete fognaria di acque di rifiuto domestiche chiare, senza fibre, provenienti da lavabi, docce, vasche o lavatrici posizionati sotto il livello fognario. La stazione di raccolta e sollevamento consta di una vasca in tecnopolimero della capacità di 30 litri. Viene fornita pronta per l'uso, completa di una elettropompa DROP VOX 6SG, già assemblata e collegata idraulicamente comprensiva di valvola di non ritorno installata in mandata . E' fornita con gli accessori necessari per il collegamento idraulico esterno.

Station for the collection and automatic pumping to the sewer system of the domestic clear waste waters, without fibres, originating from washbasins, showers, baths or washing machines placed under the sewer system level. The station consists of a 30 litres basin made of techno-polymer. It is supplied ready to be used, complete with an electric pump type DROP VOX 6SG, already assembled and hydraulically connected, with a check valve on the delivery.

MATERIALI / *MATERIALS*

- Vasca in tecnopolimero della capacità di 30 litri
- Elettropompa DROP VOX 6SG, con interruttore a galleggiante
- Valvola di non ritorno
- Raccorderia idraulica

- *Basin of techno-polymer 30 l capacity*
- *Electric pump type DROP VOX 6SG with float switch*
- *Check valve*
- *Hydraulic connections*

DATI TECNICI / *TECHNICAL DATA*

- Alimentazione della elettropompa: monofase 230V con condensatore permanentemente inserito e protezione termo amperometrica incorporata
- Classe di isolamento della elettropompa F
- Grado di protezione della elettropompa in IP 68

- *Pump's feeding: single-phase 230V, with built-in capacitor and thermo-ammeter protection*
- *Pump's insulation class F*
- *Pump's protection IP 68*

LIMITI D'IMPIEGO / *OPERATING CONDITION*

- Temperatura max del liquido pompato 40°C

- *Temperature of pumped liquid: maximum 40°C*

CARATTERISTICHE TECNICHE 2900 GIRI - *TECHNICAL PERFORMANCES AT 2900 RPM*

Modello Model	Pot. nominale Nominal power	P1 A Corrente assorbita Absorbed current		Q=Portata - *Capacity*						
			l/min	0	30	50	75	100	150	200
Monofase Single-phase 230V 50Hz	Hp		m³/h	0	1,8	3	4,5	6	9	12
		1x230V		Prevalenza manometrica totale in m. C.A. Total head in meters w.c.						
REFLU WATER BOX	0,75	3,3		8	7,8	7,7	7,5	6,7	5	2

Dimensioni : L45 x B35 X H40

Dimensions: L45 x B35 x H40

stazione di raccolta e di sollevamento automatico di acque di rifiuto
collecting station for automatic lifting of waste waters

REFLU WATER TWO

REFLU WATER TWO VORTINOX

GENERALITA' / *FEATURES*

Sistema di raccolta e di pompaggio automatico nella rete fognaria di acque di rifiuto, anche luride di origine domestica ed industriale. La stazione di raccolta e sollevamento consta di una vasca in tecnopolimero della capacità di 175 litri. Viene fornita predisposta per il montaggio di una elettropompa con funzionamento automatico tipo VORTINOX. E' fornita con gli accessori necessari per il collegamento idraulico esterno.

Station for the collection and automatic pumping to the sewer system of waste waters, even dirty of domestic and industrial origin. The station consists of a 175 litres basin made of techno-polymer. It is supplied prepared for the assembling of an electric pump type VORTINOX with automatic working, complete with all necessary fittings for the external hydraulic connection.

MATERIALI / *MATERIALS*

- Vasca in tecnopolimero della capacità di 175 litri
- Valvola di non ritorno
- Raccorderia idraulica

- *Basin of techno-polymer, 175 l capacity*
- *Check valve*
- *Hydraulic connections*

DATI TECNICI / *TECHNICAL DATA*

- Alimentazione della elettropompa: monofase 230V con condensatore permanentemente inserito e protezione termo amperometrica incorporata
- Classe di isolamento della elettropompa F
- Grado di protezione della elettropompa in IP 68

- *Pump's feeding: single-phase 230V, with built-in capacitor and thermo-ammeter protection*
- *Pump's insulation class F*
- *Pump's protection IP 68*

LIMITI D'IMPIEGO / *OPERATING CONDITION*

- Temperatura max del liquido pompato 40°C

- *Temperature of pumped liquid: maximum 40°C*

CARATTERISTICHE TECNICHE 2900 GIRI - *TECHNICAL PERFORMANCES AT 2900 RPM*

Modello Model	HP	P1 A Corrente assorbita Absorbed current	Q=Portata - *Capacity*										
			l/min 0	10	50	100	150	200	250	270	300	400	450
Monofase Single-phase 230V 50Hz	P2		m³/h 0	0,6	3	6	9	12	15	16	18	24	27
			Prevalenza manometrica totale in m. C.A. Total head in meters w.c.										
VORTINOX 100SG	1	4	9	8,6	8	7	5,5	4	2,9	2			
VORTINOX 120SG	1,2	5,5	10,5	10	9,3	8,4	7,4	6	4,3	3	2		
VORTINOX 150SG	1,5	7,4	14	13,5	12	10,6	9,3	7,9	6,6	5	3,8	2	0,5

Dimensioni :
Vasca L760 x B460 x H710
Coperchio di chiusura L350 x B350 x H50

Dimensions:
** basin L760 x B460 x H710*
** cover L 350 x B350 x H50*

stazione di raccolta e di sollevamento automatico di acque di rifiuto
collecting station for automatic lifting of waste waters

REFLU WATER TWO PLUS

REFLU WATER PLUS VORTEX

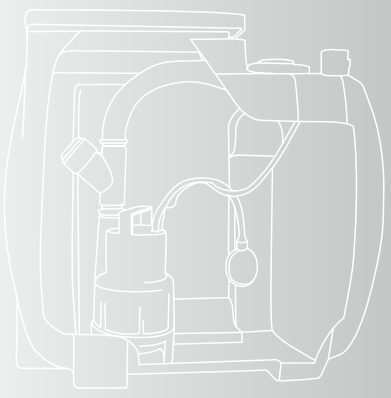

GENERALITA' / *FEATURES*

Sistema di raccolta e di pompaggio automatico nella rete fognaria di acque di rifiuto, anche luride di origine domestica ed industriale. La stazione di raccolta e sollevamento consta di una vasca in tecnopolimero della capacità di 175 litri. Viene fornita predisposta per il montaggio di una elettropompa con funzionamento non automatico tipo Vortex ed è provvista di dispositivo di sollevamento, colonnine guida tubi e staffe di fissaggio. La elettropompa è comandata e protetta da apposito quadro elettrico dal quale dipartono due interruttori a galleggiante con funzione di avvio e di protezione contro il funzionamento a secco.

Station for the collection and automatic pumping to the sewer system of waste waters, even dirty of domestic and industrial origin.The station consists of a 175 litres basin made of techno-polymer. It is supplied prepared for the assembling of an electric pump type Vortex without automatic working, complete with lifting device, pipe guide columns and fixing bracket . The electric pump is controlled and protected by a special control panel with double exit for two float switches with starting control and protection against dry running.

MATERIALI / *MATERIALS*

- Vasca in tecnopolimero della capacità di 175 litri
- Valvola di non ritorno
- Raccorderia idraulica
- Quadro elettrico tipo QMCT1/TART per pompe trifase e tipo QMCM1/TARM per pompe monofase
- Due Interruttori a galleggiante

- *Basin of techno-polymer, 175 l capacity*
- *Check valve*
- *Hydraulic connections*
- *Control panel type QMCT1/TART for three-phase pumps and type QMCM1/TARM for single-phase pumps*
- *Two float switches*

DATI TECNICI / *TECHNICAL DATA*

- Alimentazione della elettropompa: monofase 230V con condensatore permanentemente inserito e protezione termo amperometrica incorporata
- Alimentazione trifase 400V con protezione a carico dell'utente
- Classe di isolamento della elettropompa F
- Grado di protezione della elettropompa in IP68

- *Pump's feeding: single-phase 230V, with built-in capacitor and thermo-ammeter protection*
- *Pump's feeding: three-phase 400V with protection at user's care*
- *Pump's insulation class F*
- *Pump's protection IP 68*

LIMITI D'IMPIEGO / *OPERATING CONDITION*

- Temperatura max del liquido pompato 50°C

- *Temperature of pumped liquid: maximum 50°C*

CARATTERISTICHE TECNICHE 2900 GIRI / *TECHNICAL PERFORMANCES AT 2900 RPM*

Modello / *Model*		Hp	kW P1	A Corrente assorbita / *Absorbed current*			Prevalenza manometrica totale in m. C.A. / *total head in meters w.c.*													
							1	2	3	4	5	6	7	8	9	10	11	12	13	14
Monofase / *Single-phase* 230V 50Hz	Trifase / *Three-phase* 230/400V 50Hz			1x230V	3x400V		Q=Portata - *Capacity*													
VORTEX 80	VORTEX 80T	0,8	0,6	3	1	l/min	260	210	190	180	90	55	30							
VORTEX 100	VORTEX 100T	1	0,75	6	2		400	360	290	210	180	130	110	65	25					
VORTEX 150	VORTEX 150T	1,5	1,1	10	3,5		600	520	480	420	340	225	180	150	120	80	20			
VORTEX 200	VORTEX 200T	2	1,5	12	4		780	700	630	540	480	440	350	280	220	180	120	95	30	
	VORTEX 300T	3	2,2		6,5		1000	950	900	860	820	700	650	560	490	450	360	280	230	200

Dimensioni :
Vasca L760 x B460 x H710
Coperchio di chiusura L350 x B350 x H50

Dimensions:
** basin L760 x B460 x H710*
** cover L 350 x B350 x H50*

stazione di raccolta e di sollevamento automatico di acque di rifiuto
collecting station for automatic lifting of waste waters

REFLU WATER MAXI

REFLU WATER MAXI VORTEX

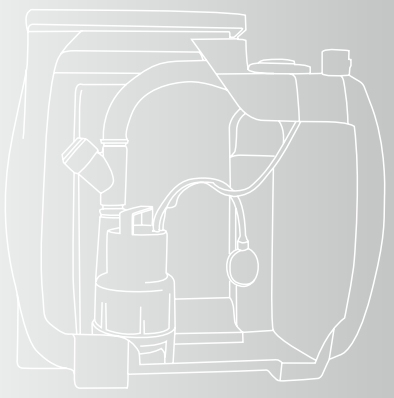

GENERALITA' / *FEATURES*

Sistema di raccolta e di pompaggio automatico nella rete fognaria di acque di rifiuto, anche luride di origine domestica ed industriale.La stazione di raccolta e sollevamento consta di una vasca in tecnopolimero della capacità di 550 litri. Viene fornita predisposta per il montaggio di due elettropompe tipo Vortex che possono essere collegate idraulicamente tramite piede di appoggio con slitta scorrevole, colonnine guida tubi e staffe di fissaggio. Le elettropompe sono comandate e protette da apposito quadro elettrico dal quale dipartono tre interruttori a galleggiante con funzione di avvio e di protezione contro il funzionamento a secco.

Station for the collection and automatic pumping to the sewer system of waste waters, even dirty of domestic and industrial origin.The station consists of a 550 litres basin made of techno-polymer. It is supplied predisposed for the assembling of two electric pumps type Vortex which can be hydraulically connected through a foot with sliding saddle, pipe guide columns and fixing bracket. The electric pumps are controlled and protected by a special control panel with triple output for three float switches with starting control and protection against dry running.

MATERIALI / *MATERIALS*

- Vasca in tecnopolimero della capacità di 500 litri
- Valvole di non ritorno
- Raccorderia idraulica
- Quadro elettrico QMCT2/TART per pompe trifase e tipo QMCM2/TARM per pompe monofase
- Interruttore a galleggiante (x3)

- Basin of techno-polymer, 500 l capacity
- Check valve
- Hydraulic connections
- Control panel type QMCT2/TART for three-phase pumps and type QMCM2/TARM for single-phase pumps.
- Three float switches

DATI TECNICI / *TECHNICAL DATA*

- Alimentazione della elettropompa: monofase 230V con condensatore permanentemente inserito e protezione termo amperometrica incorporata
- Alimentazione trifase 400V con protezione a carico dell'utente
- Classe di isolamento della elettropompa F
- Grado di protezione della elettropompa in IP 68

- *Pump's feeding: single-phase 230V, with built-in capacitor and thermo-ammeter protection*
- *Pump's feeding: three-phase 400 V with protection at user's care*
- *Pump's insulation class F*
- *Pump's protection IP 68*

LIMITI D'IMPIEGO / *OPERATING CONDITION*

- Temperatura max del liquido pompato 50°C

- *Temperature of pumped liquid: maximum 50°C*

CARATTERISTICHE TECNICHE 2900 GIRI / *TECHNICAL PERFORMANCES AT 2900 RPM*

Modello Model		Hp	kW P1	A Corrente assorbita Absorbed current			Prevalenza manometrica totale in m. C.A. *total head in meters w.c.*													
							1	2	3	4	5	6	7	8	9	10	11	12	13	14
Monofase Single-phase 230V 50Hz	Trifase Three-phase 230/400V 50Hz			1x230V	3x400V		Q=Portata - *Capacity*													
VORTEX 80	VORTEX 80T	0,8	0,6	3	1	l/min	260	210	190	180	90	55	30							
VORTEX 100	VORTEX 100T	1	0,75	6	2		400	360	290	210	180	130	110	65	25					
VORTEX 150	VORTEX 150T	1,5	1,1	10	3,5		600	520	480	420	340	225	180	150	120	80	20			
VORTEX 200	VORTEX 200T	2	1,5	12	4		780	700	630	540	480	440	350	280	220	180	120	95	30	
	VORTEX 300T	3	2,2		6,5		1000	950	900	860	820	700	650	560	490	450	360	280	230	200

Dimensioni :
Vasca L1115 x B850 x H800
Coperchio di chiusura L415 x B280 x H50

Dimensions:
** basin L1115 x B850 x H800*
** cover L415 x B280 x H50*

CARATTERISTICHE COSTRUTTIVE GENERALI

Matra spa produce e commercializza elettropompe di superficie, sommergibili e sommerse, indicate per i più diversi utilizzi in campo domestico, agricolo e industriale in genere. IL CORPO POMPA é in ghisa (G20/G25) oppure in acciaio AISI 304 a seconda del modello. Il SUPPORTO o LANTERNA, con funzione di collegamento tra il motore elettrico e il corpo pompa, é in ghisa (G20/G25) o, in alcuni casi, in lega di alluminio. LE GIRANTI possono essere, a seconda del modello di macchina, in ghisa (G20/G25), in lega di ottone stampata, in Noryl rinforzato con fibre di vetro (GFN2V) o in acciaio AISI 304 oppure in bronzo. L'ALBERO MOTORE é montato su cuscinetti a sfere, del tipo a lubrificazione permanente, con due schermi di protezione. Tutte le elttropompe di superficie montano una TENUTA MECCANICA di qualità in ceramica e grafite. Il MOTORE ELETTRICO é del tipo ad induzione con rotore a gabbia, a 2 poli, chiuso e autoventilato, in forma costruttiva B3 o B5, adatto per servizio continuo, con grado di protezione IP 44 e isolamento in classe B per potenze inferiori o uguali a 0,88 kW (1,2 HP) e in classe F per potenze superiori. I motori elettrici monofase sono del tipo a condensatore permanentemente inserito; la protezione elettrica delle macchine è sempre a cura tell'utente. I dati di funzionamento indicati nel presente catalogo si intendono con acqua pulita a temperatura di 15 °C, massa volumica di 1 kg/dm^3, viscosità cinematica di 1 mm^2/s, pressione atmosferica (100 kPa) altezza di aspirazione di 0 m. A completamento di quanto sopra, valgono le CONDIZIONI GENERALI DI VENDITA e in particolare il punto 8) delle stesse.

CONDIZIONI GENERALI DI VENDITA

1) ORDINI: Qualsiasi ordinazione trasmessaci, sia a mezzo di ns/agenti che a mezzo lettera, telefono o fax, si intende definita soltanto dopo ns/regolare accettazione scritta. 2) CONSEGNA: I termini indicati per la consegna non sono impegnativi ma subordinati alle possibilità di fabbricazione o a causa di forza maggiore (agitazioni sindacali, guasti a macchinari, ritardata consegna da parte dei fornitori, situazioni generali di irreperibilità di materie prime, incendi, inondazioni od altre cause di forza maggiore). Un eventuale ritardo non può dar luogo da parte dell'acquirente ad annullamento dell'ordine nè a pretesa di rifusione di danni. 3) SPEDIZIONE: La merce viaggia a rischio e pericolo del committente anche se il prezzo è stabilito franco destino. Non si risponde di alcun reclamo per mancanza di peso od avarie di viaggio essendo di ciò responsabile solo ed esclusivamente il vettore al quale il destinatario deve prontamente elevare riserva prima di ritirare la merce e di ciò dare comunicazione scritta anche al cessionario per conoscenza. Trascorsi comunque 8 giorni dalla data di ricevimento della merce non sono più ammessi reclami. 4) PREZZI: I prezzi si intendono al netto degli oneri fiscali, possono essere variati senza obbligo di preavviso. 5) RISERVA DI PROPRIETA': La proprietà dei beni consegnati permane alla Matra spa e non trapassa al cliente se non dopo l'integrale pagamento del prezzo, degli interessi e delle spese dovute. In caso di inadempienza la merce andrà, su espressa richiesta Matra spa, prontamente riconsegnata presso i depositi da Matra spa indicati in porto franco. Matra spa si riserva comunque la facoltà di addebitare al cliente le spese sostenute per la rigenerazione e messa a nuovo del materiale reso. 6) PAGAMENTI: I pagamenti devono essere effettuati alla scadenza e nei modi convenuti alla ns/sede di Modena. Non sono riconosciuti i pagamenti effettuati ad agenti, rappresentanti od altri anche se a mezzo effetti, salvo espressa autorizzazione scritta della Matra spa. In caso di pagamento dilazionato, il mancato pagamento anche di una sola rata consente a Matra spa di esigere il saldo immediato del rimanente credito aumentato degli interessi maturati al tasso medio in vigore nel periodo. 7) DIVIETO DI AZIONE: Il cliente non può, per nessuna ragione, ritardare o sospendere i pagamenti dovuti a qualunque titolo, anche se fossero insorti reclami o contestazioni, nè può promuovere o proseguire azioni giudiziarie di alcun genere se prima non abbia provveduto al pagamento nei termini e nei modi pattuiti. 8) CARATTERISTICHE TECNICHE: I dati e le caratteristiche tecniche citati in tutte le pubblicazioni ufficiali Matra spa fanno riferimento a valori nominali indicativi. Per specifiche necessità e su esplicita richiesta, Matra spa può mettere a disposizione schede tecniche di prodotto più dettagliate da cui si possono altresì dedurre i criteri di accettabilità interna dei prodotti. Matra spa si riserva il diritto di apportare qualsiasi modifica senza preavviso; pertanto pesi, misure, prestazioni e quanto altro indicato non sono vincolanti ma solo indicativi. 9) GARANZIA: Matra spa presta le garanzie di legge. La garanzia copre ogni difetto di costruzione del solo materiale prodotto da Matra spa, essa inoltre si limita alla riparazione o sostituzione dell'elettropompa o del pezzo riconosciuti difettosi presso gli stabilimenti Matra spa o quantaltri dalla stessa autorizzati. In nessun caso comunque la garanzia implica la possibilità di richiesta di indennità e si declina ogni responsabilità per danni materiali e corporali che venissero causati dalle macchine Matra spa, sia diretti che indiretti. La garanzia decade: - Se la macchina è stata riparata, smontata o manomessa da persone da Matra spa non autorizzate. - Se il guasto è stato provocato da errori di collegamento elettrico od idraulico, da mancata o non adeguata protezione. - Se l'impianto o l'installazione delle macchine non è stato eseguito correttamente. - Se la macchina è stata assoggettata a sovraccarichi oltre i limiti di targa. - Se i materiali sono stati guastati a seguito del contatto con liquidi abrasivi o corrosivi comunque non compatibili con i materiali impiegati nella costruzione delle pompe. - Se i materiali sono avariati a seguito del naturale logoramento. La macchina difettosa dovrà pervenire presso gli stabilimenti Matra spa in porto franco. Matra spa si riserva l'insindacabile giudizio sulla causa del difetto e se lo stesso rientra nei casi previsti dalla garanzia. A riparazione avvenuta, la macchina sarà restituita in porto assegnato al cliente. 10) FORO COMPETENTE: Per eventuali controversie il foro competente sarà quello di Modena anche se il pagamento è convenuto a mezzo tratta. 11) RICHIAMO AD ALTRE NORME: Per quanto non espressamente stabilito nei punti precedenti varranno le disposizioni di legge e le norme usuali e consuetudinarie del luogo in cui ha sede la Matra spa vigenti in materia.

GENERAL CONSTRUCTION CHARACTERISTICS

Matra spa manufactures and commercializes surface electric pumps, submersible and submersed, fit for the most various household, agricultural and industrial uses. G20/G25 cast-iron or AISI 304 stainless-steel PUMP-BODY according to the model. MOTOR BRACKET or SPIDER, connecting electric motor and pump-body, of G20/G25 cast-iron or, sometimes, of alluminium alloy. IMPELLERS can be made, according to the electropump model, of G20/G25 cast-iron, of pressed brass alloy, of noryl strengthened with glass fiber (GFN2V), of AISI 304 stainless-steel or of bronze. MOTOR SHAFT is mounted on ball bearings of permanent lubrication type with two protecting shields. All different models of surface electropump mount a high-quality ceramic and graphite MECHANICAL SEAL. Enclosed and self-ventilated induction ELECTRIC MOTOR with short-circuit rotor, two poles, whose construction pattern is B3 or B5, suitable for continuous duty, IP44 protection degree and class B insulation for nominal power inferior or equal to 0,88 kW (1,2 HP) and class F insulation for nominal power superior to 0,88 kW. Single-phase electric motors have a permanently connected capacitor; users are always charged with the electric protection for all the types of electropumps. Operation data in the present calalogue have to be deemed with clean water temperature of 15 °C, volumetric mass of 1 kg/dm^3, atmospheric pressure (100 kPa), suction lift of 0 m. The GENERAL TERMS OF SALE, in particular point 8) therein, complete the above-stated information.

GENERAL CONDITIONS OF SALE

1) ORDERS: Any order sent to us, whether by our representatives or by letter, telephone or fax, will be considered definite only after our regular acceptance in writing. 2) DELIVERY: The terms indicated for delivery are not binding but subject to manufacturing factors and unforeseeable circumstances (trade unions unrest, breakdown of machinery, late delivery by our suppliers, general unavailability of raw materials, fire, flood or other forces majeures). Any delay which might occur will not give rise on the part of the purchaser of the right to annul the order or to claim damages. 3) TRANSPORT: Goods travel at the customer's risk even if the price is stated as carriage free. The vendor will not be liable for the underweight goods or damage caused during transit as the carrier is exclusively liable in such cases and it is to him that the receiving party must promptly address a right informative notice in writing to this to the dealer. After 8 days have passed from receipt of the goods, no claims are in any case ammissible. 4) PRICES: The prices are to be understood as net of tax duties and may be changed without notice. 5) RIGHT OF PROPERTY: The goods property belongs to Matra spa and it is not acquired by the customer until the complete payment is made for the goods, and for any interest and costs involved. In case of payment not honoured, the goods will, on Matra's express request, be promptly sent back to the stores in free port indicated by Matra spa. In any case Matra spa reserves the right to charge the customer with the cost of restoration and renewal of returned goods. 6) PAYMENTS: Payments must be effected at due dates and in the terms agreed at our Modena Headquarters . Payments made to agents, representatives or others are not recognized even by bills unless there is an express written authority by Matra. In case of payment by instalments the failure to pay even one instalment allows Matra to require the balance immediately plus the interest accrued at the average rate in force for the period. 7) BLOCKAGE OF CLAIMS: The customer may not, for any reason, delay or suspend payments owed on any account even if claims or disputes have arisen, nor may he start or take legal action of any kind if he has not first paid by the terms and in the terms agreed. 8) TECHNICAL CHARACTERISTICS: The technical data and characteristics stated in all Matra spa official publications refer to indicative nominal values. For specific needs and on explicit demand, Matra spa can provide detailed technical sheets from which the internal acceptance criteria of the product can be deduced. Matra spa reserves the right to make any modification without prior notice. Therefore weights, dimensions, performances and any other stated issues are indicative only and not binding. 9) GUARANTEE: Matra spa gives the guarantees provided by the Law. The guarantee covers every manufacturing defect only for the components/parts produced by Matra spa: the Company also limits itself to the repair or replacement of the electric pump, or of the part recognized as being faulty, at Matra spa premises or other authorized premises. In no case however does the guarantee imply the possibility of claiming an indemnity and any liability is denied for damage to things or to the person caused by Matra spa machines, whether directly or indirectly. The guarantee does not apply: - If the machine has been repaired, dismantled or tampered by persons not authorized by Matra spa. - If the breakdown has been caused by errors in connecting the electrical or hydraulic systems, or by the failure to provide protection or the provision of inadequate protection. - If the setting up of the machine or its electrical or hydraulic systems has not beencorrectly carried out. - If the machine has been subject to loads exceeding the ones within the label specifications. - If materials have been damaged due to contact with abrasive or corrosive liquids or which are in any way incompatible with the materials used in the manufacture of the pumps. - If the materials have deteriorated due to natural wear. The defective machine must be taken to Matra spa premises in free port. Matra spa reserves the indisputible right to impute the cause of the defect and to ascertain whether it falls within the warrant cases at his full expences. When the machine has been repaired it will be returned to the customer. 10) COMPETENT COURT: In case of any dispute the competent Court will be the one of Modena even if the payment is by Bill of Exchange. 11) RECOURSE TO OTHER NORMS: As regard to other matters not expressly stated in the above points, the laws, norms and commercial customs in force at the place, where Matra spa has its premises, will be applied.

NOTE / NOTES

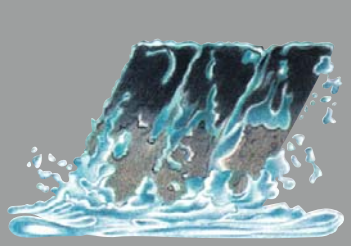

MATRA spa
Via Papa Giovanni XXIII, 33 - 41100 Modena ITALY
tel. 059/250407 r.a. fax 059/251548 r.a.
www.matra.it - matra@matra.it

CATALOGO GENERALE 2006

I dati contenuti nel presente catalogo non devono essere considerati impegnativi. MATRA s.p.a si riserva il diritto di apportare le opportune modifiche senza preavviso

The technical data contained in this catalogue are not to be considered as binding. MATRA s.p.a have the right to modify them without prior notice